SYSTÈME D'ISOLATION THERMIQUE PAR L'EXTÉRIEUR

Directives générales de mise en œuvre du SITE de best wood SCHNEIDER®

www.schneider-holz.com

Version : Janvier 2025

Toujours disponible, rapide & fiable – notre équipe best wood SCHNEIDER® s'occupera de votre demande.

VOS INTERLOCUTEURS

Support technique

Laurent Goncerut
Ingénieur (ETS) en constructions bois

Portable +41 (0)79 232 83 73
E-mail laurent.goncerut@schneider-holz.com

Suisse romande

Gregor Strebel
Service vente extérieur

Portable +41 (0)79 637 50 20
E-mail gregor.strebel@schneider-holz.com

Commerciaux France Nord et Nord-est, AGENCE NOGRET
4, Rue du Chevalier de la Barre, 88300 Pompierre

Jean-Yves Nogret

Tél +33 (0)3 29 06 50 93
Portable +33 (0)6 72 95 05 28
Fax +33 (0)3 29 06 53 29
E-mail agence@nogret.net

Frédérique Nogret

Tél +33 (0)3 29 06 50 93
Portable +33 (0)6 72 95 05 28
Fax +33 (0)3 29 06 53 29
E-mail agence@nogret.net

Commerciaux France Sud et Sud-est

Manuel Guigon

Portable +33 (0)6 85 95 13 13
E-mail manuel.guigon@schneider-holz.com

Service commercial usine France, Belgique et Luxembourg

Vivienne Ramsaier

Tél +49 (0)7355 9320-245
Fax +49 (0)7355 9320-300
E-mail vivienne.ramsaier@schneider-holz.com

TABLE DES MATIÈRES

5 **STRUCTURES TYPES SYSTÈME ITE**
Sur une structure en ossature bois
Sur des supports porteurs en bois massi
Sur des supports minéraux

6 **ASSURANCE QUALITÉ**
Homologation du système best wood SITE

7 **VUE D'ENSEMBLE DES PRODUITS**
7 Panneaux isolants en fibre de bois et lambrequin
10 Cale d'étanchéité pour tablettes de fenêtre
11 Accessoires pour isolants en fibre de bois
14 Système de crépi
16 Accessoires du système de crépi

18 **TRANSPORT ET STOCKAGE**

18 **MISE EN ŒUVRE**
18 Informations générales pour la mise en œuvre des matériaux isolants en fibre de bois best wood
20 Montage du WALL 180 sur une structure en ossature bois
23 Distances maximales entre les fixations pour le montage des WALL 140 et WALL 180 sur mur et plafond
24 Montage du WALL 140 sur des supports porteurs en bois massif
25 Montage du WALL 140 sur des supports minéraux
29 Longueur minimale des moyens de fixation
30 Nombre minimal de moyens de fixation lors du montage du WALL 180 sur les structures en ossature bois
32 Nombre minimal de moyens de fixation lors du montage du WALL 140 sur des supports porteurs en bois massif
36 Nombre minimal de moyens de fixation lors du montage du WALL 140 sur des supports minéraux
37 Raccord de fenêtre et tablette de fenêtre
38 Instructions de montage pour best wood cale d'étanchéité pour tablettes de fenêtre
51 Directives générales de mise en œuvre du système de crépi best wood

61 **DÉTAILS DE CONSTRUCTION**
61 Pied de façade
65 Raccord de fenêtre
77 Raccord d'étage lors de pré-montage en atelier
78 Raccord de toiture
83 Joints de dilatations

Mentions légales

best wood SCHNEIDER® GmbH
Kappel 28
88436 Eberhardzell
Tél. +49 (0)7355 9320-0
Fax +49 (0)7355 9320-300
E-Mail info@schneider-holz.com

Références des images utilisées :
best wood SCHNEIDER® GmbH, Sous réserve de modifications techniques et d'erreurs.

www.schneider-holz.com

Construction à ossature bois

Structure en ossature bois classique isolée entre montants. Côté intérieur, un panneau OSB pour le contreventement et comme pare-vapeur ou étanchéité à l'air. Un panneau isolant en fibres de bois agrafé peut être rajouté comme zone technique. Côté extérieur, un panneau support de crépi best wood WALL 180.

best wood crépi extérieur	
best wood WALL 180	60 mm
best wood FLEX 50 entre les structures ossature bois	140 mm
Panneau OSB	15 mm
best wood FLEX 50 entre zone de passage des techniques	60 mm
Panneau fibres-gypse	

Contre les supports porteurs en bois massif

Structure autoportante en panneau lamellé-croisé (CLT) et comme pare-vapeur ou étanchéité à l'air. Un panneau en fibres de bois agrafé peut être rajouté en complément d'isolation intérieure comme zone technique. Côté extérieur, un panneau support de crépi best wood WALL 140.

best wood crépi extérieur	
best wood WALL 140	160 mm
Mur en panneau lamellé-croisé CLT	120 mm
best wood MULTITHERM 140	60 mm
Revêtement intérieur	

Contre les supports minéraux

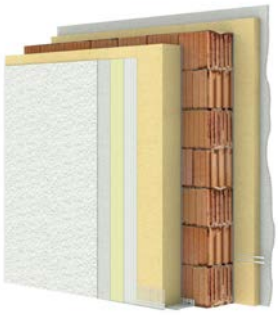

Un panneau en fibres de bois agrafé peut être rajouté en complément d'isolation intérieure comme zone technique. Côté extérieur, un panneau support de crépi best wood WALL 140 fixé avec des chevilles.

best wood crépi extérieur	
best wood WALL 140	160 mm
Mur en brique terre cuite ou ciment	240 mm
best wood MULTITHERM 140	60 mm
Revêtement intérieur	

Homologation du système best wood SITE

Agrément Technique Européen (ATE) et homologations de type générale (aBG)

sur supports bois

ETA
CE
ETA-16/0997

aBG
für Deutschland
Z-33.84-1674

sur supports minéraux

ETA
CE
ETA-15/0731

aBG
für Deutschland
Z-33.84-1675

Fabricants de crépi homologués

best wood SCHNEIDER PUTZSYSTEME

FIXIT GRUPPE BAUSTOFFE MIT SYSTEM

HASIT Natürlich besser bauen

KREISEL

RÖFIX Bauen mit System

Sievert Baustoffe

weber SAINT-GOBAIN

villerit

bau

Information :

Les prescriptions et recommandations décrites dans ces directives générales de mise en œuvre relative à la mise en œuvre et à la fixa-tion des panneaux isolants en fibre de bois best wood WALL 140/180 s'appliquent indépendamment du système de crépi appliqué.

Toutes les prescriptions et recommandations relatives au crépissage et à la mise en œuvre du crépi se rapportent exclusivement au système de crépi best wood. En cas d'utilisation d'un autre système de crépi, la structure et la mise en œuvre doivent être validés avec le fabricant de crépi correspondant.

Une vue d'ensemble exhaustive des fabricants de crépi et des composants homologués correspondants peut être consultée sur le site :
www.schneider-holz.com/de/service/das-plus-an-service-zubehor/downloads/download/zulassung-wdvs-putzsysteme-uebersicht-der-zugelassenen-putzhersteller/

Panneaux en fibre de bois

best wood WALL 140

WALL 140 est un panneau isolant rigide support de crépi extérieur. Application en plein sur des murs en panneau bois massif type CLT ou des murs en maçonnerie.

Caractéristiques techniques

Code de désignation	WF-EN 13171-T5-DS(70,-)2-CS(10\Y)100-TR20-WS1,0-MU3-AFr75
Norme	EN13171
Agrément Technique Européen/Homologations de type générale (aBG)	ETA-16/0997; ETA-15/0731; aBG Z-33.84-1674; aBG Z-33.84-1675
Densité	140 [kg/m^3]
Valeur nominale de conductivité thermique λ_D	0,040 [W/mK]
Valeur nominale de conductivité thermique λ_B	0,042 [W/mK]
Résistance à la compression pour un écrasement de 10%	≥ 100 [kPa]
Résistance à la traction mesurée verticalement sur la surface uniformément répartie	≥ 20 [kPa]
Facteur de résistance à la diffusion de vapeur d'eau µ	3
Résistance à l'air en fonction de la longueur	> 75 [kPa·s/m^2]
Module d'élasticité E	≥ 1,45 [N/mm^2]
Réaction au feu selon DIN EN 13501-1	E ou bien B-s1, d0 avec système de crépi
Classe de matériaux selon DIN 4102-1	B2
Composants	fibres de bois, colle PMDI, paraffine
Capacité thermique spécifique	2100 [J/kgK]
Domaines d'application selon la norme DIN 4108-10	DEO-dh, WAB-dh, WAP-zh, WZ, WH, WI-zg, WTR

Format de livraison

Profil des chants	rainure+languette pour des supports en bois, bord droit pour des supports minéraux
Épaisseur	40, 60, 80, 100, 120, 140, 160, 180, 200, 220, 240 mm
Longueur	1500, 2000 mm
Largeur	600 mm (bord droit), 580 mm (rainure et languette)

best wood ISOLATION PERIPHERIQUE I.T.E./ panneau d'embrasure

Le panneau best wood I.T.E est un isolant en polystyrène pour bas de façades et parties enterrées. Il est particulièrement stable et ne se déforme pas, ce qui permet une mise en œuvre aisée et sans défauts.

Caractéristiques techniques

Valeur nominale de conductivité thermique λ_B	0,035 [W/mK]
Résistance à la compression pour un écrasement de 10%	150 [kPa]
Classe de réaction au feu	B1 selon DIN 4102-1

Format de livraison

Profil des chants	Bord droit
Épaisseur	20*, 40, 60, 80, 100, 120, 140, 160, 180, 200 mm
Longueur	1000 mm
Largeur	500 mm
Livraison par paire	

* autorisé uniquement en tant que panneau d'embrasure

best wood WALL 180

WALL 180 est un panneau isolant extérieur rigide à mettre en œuvre directement sur montants ossature bois.

Caractéristiques techniques

Code de désignation	WF-EN 13171-T5-DS(70,-)3-CS(10\Y)150-TR30-WS1,0-MU3-AFr100
Norme	EN13171
Agrément Technique Européen/Homologations de type générale (aBG)	ETA-16/0997; aBG Z-33.84-1674
Densité	180 [kg/m^3]
Valeur nominale de conductivité thermique λ_D	0,043 [W/mK]
Valeur nominale de conductivité thermique λ_B	0,045 [W/mK]
Résistance à la compression pour un écrasement de 10%	≥ 150 [kPa]
Résistance à la traction mesurée verticalement sur la surface uniformément répartie	≥ 30 [kPa]
Facteur de résistance à la diffusion de vapeur d'eau µ	3
Résistance à l'air en fonction de la longueur	> 100 [kPa·s/m^2]
Module d'élasticité E	≥ 2,50 [N/mm^2]
Réaction au feu selon DIN EN 13501-1	E ou bien B-s1, d0 avec système de crépi
Classe de matériaux selon DIN 4102-1	B2
Composants	fibres de bois, colle PMDI, paraffine
Capacité thermique spécifique	2100 [J/kgK]
Domaines d'application selon la norme DIN 4108-10	DEO-ds, WAB-ds, WAP-zh, WZ, WH, WI-zg, WTR

Format de livraison

Profil des chants	rainure et languette
Épaisseur	40, 60, 80, 100, 120, 140, 160 mm
Longueur	1500, 2000, 2500 mm
Largeur	580 mm

best wood WALL 180 PANNEAU D'EMBRASURE

Panneau best wood WALL 180 à bord droit pour les retours d'embrasures.

Caractéristiques techniques voir WALL 180.

Format de livraison

Profil des chants	Bord droit
Épaisseur	20, 40 mm
Longueur	1500, 2000, 2500 mm
Largeur	600 mm
Livraison par paire	

best wood WALL 140/180 pré-enduit

Le WALL 140 est un panneau appliqué contre un support porteur de type panneau croisé en bois massif par ex. CLT. Le WALL 180 est destiné à des constructions à ossature bois. Les WALL 140/180 ne sont pas adaptés pour la pose sur un support minéral. Il garantit une protection aux intempéries pendant 5 mois et économise l'application de la couche d'enrobag sur le chantier. Le procédé industriel assure une épaisseur uniforme de la couche ainsi qu'un positionnement précis du treillis d'armature.

Format de livraison

Profil des chants	uniquement rainure et languette
Épaisseur	60, 80, 100, 120, 140, 160 mm
Longueur	1500, 2000 mm
Largeur	580 mm

best wood WALL 180 PANNEAU D'EMBRASURE pré-enduit

Le panneau d'embrasure s'utilise uniquement pour le revêtement des embrasures de fenêtres.

Format de livraison

Profil des chants	Bord droit
Épaisseur	20, 40 mm
Longueur	1500, 2000 mm
Largeur	600 mm
Livraison par paire	

best wood cale d'étanchéité pour tablettes de fenêtres

La solution standard pour garantir une étanchéité à l'eau au niveau de la tablette de fenêtre.
La découpe de la cale d'étanchéité est possible à l'aide de scies circulaires classiques, offrant ainsi la plus grande flexibilité possible pour l'installateur.

Format de livraison

Profondeur	100, 150, 200, 250, 300 mm (d'autres épaisseurs sur demande)
Épaisseur	25mm; à partir de 201 mm 35 mm
Largeur	1200 mm
Inclinaison	5 °

Format de livraison des extrémités de cale d'étanchéité

Profondeur	100, 150, 200, 250, 300 mm (d'autres épaisseurs sur demande)
Largeur	150 mm

best wood cale d'étanchéité pour tablettes de fenêtres, fenêtre avec profil de finition

La solution toute trouvée pour garantir une étanchéité à l'eau au niveau de la tablette pour fenêtre. La couche d'étanchéité est confectionnée à la profondeur désirée en usine, puis livrée. Le profil de finition est déjà intégré, permettant ainsi un montage simple et rapide sur le chantier.

Format de livraison

Profondeur	de 60à200 mm; de 201à300 mm (d'autres épaisseurs sur demande)
Épaisseur	25mm; à partir de 201 mm 35 m
Largeur	1200 mm

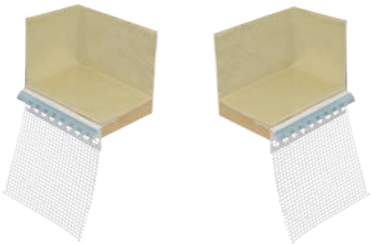

Format de livraison des extrémités de cale d'étanchéité

Profondeur	de 60à200 mm; de 201à300 mm (d'autres épaisseurs sur demande)
Largeur	150 mm

Accessoires pour isolants en fibre de bois

Agrafe à dos large

Agrafes à dos large pour la fixation des WALL 140/180 sur des supports porteurs en bois massif et la structure à l'ossature bois.

Longueur	de 75 à 200 mm
Profondeur d'ancrage dans les supports en bois massif	≥ 30/36 mm
Exécution en	Acier inoxydable

best wood cheville à isolation Ejotherm STR H (construction en bois)

Cheville à isolation pré-montée pour une fixation sur des supports bois, pose affleurés des rosaces.

Rosace en matériau synthétique avec bouchon en polystyrène	Ø 60 mm
Profondeur d'ancrage effective	≥ 35mm
Longueurs livrables Ø 6 mm	80, 100, 120, 140, 160,180, 200, 220, 240, 260, 280, 300 mm

best wood cheville universelle à isolation Ejotherm STR U 2G (construction massive minérale)

Cheville universelle à isolation pré-montée pour une fixation sur des supports minéraux, pose affleurés des rosaces. Durabilité sans protection aux UV ≤ 6 semaines.

Rosace en matériau synthétique avec bouchon en polystyrène	Ø 60 mm
Profondeur d'ancrage effective en fonction de la classe d'application [p. 29]	≥ 25 mm ou bien ≥ 65 mm
Longueurs livrables Ø 8 mm	115, 135,155, 175, 195, 215, 325, 255, 275, 295 mm

best wood cheville à isolation H35

Cheville à isolation H35
non pré-montée

Chevilles à isolation Ø 6 mm avec revêtement HP pour une résistance durable à la corrosion, pour la fixation sur tous supports bois du panneau isolant en fibres de bois WALL 140/180 ainsi que le WALL 140/180 pré-enduit.

Cheville à isolation avec bouchon en polystyrène	Ø 35 mm
Profondeur d'ancrage effective	≥ 35mm
Longueurs livrables Ø 6 mm	80, 100, 120, 140, 160, 180, 200, 220 mm

best wood FDM WALL

Colle de montage pour réalisation de joints étanches de la 2e couche d'étanchéité pour tablettes de fenêtre et pour la fixation des panneaux d'embrasure, des cales d'étanchéité et des extrémités de cale d'étanchéité. Ainsi que pour le jointoyage des joints ouverts de 2 à 5 mm dans l'isolation de façade. La colle de montage est crépissable. La pose doit s'effectuer avec une température de l'air et environnante ≥ +5° en permanence pendant au moins 24 heures.

Pour largeurs de joints	de 2 à 5 mm
Cartouche 310 ml	contenu 470 g

best wood RUBANS ADHÉSIFS

Ruban adhésif pour tous les travaux de collage sur la COUCHE D'ÉTANCHÉITÉ POUR TABLETTES DE FENÊTRE. adhérence durable ; grande force d'adhérence, résistante aux UV et résistance au vieillissement. La pose doit s'effectuer avec une température de l'air ambiant ≥ +5°.

Longueur	30 m
Largeur	60, 100, 180 mm

best wood compri-band Illmod 600 resistant aux UV

Ruban de mousse comprimée, résistant à la pluie battante et ouverte à la diffusion de vapeur pour la réalisation de joints étanches entre l'isolation et les systèmes de façade. Résistant aux UV et à une pression d'eau de 600 Pa. BG1 testé selon DIN 18 452. Classe de matériaux B1 selon DIN 4102-1.

Type 12/3-7	joints de 3 à 7 mm	8,00 ml/rl	25 rl/carton
Type 15/5-10	joints de 5 à 10 mm	5,60 ml/rl	20 rl/carton
Type 20/10-18	joints de 10 à 18 mm	4,50 ml/rl	10 rl/carton

best wood Cordon d'étanchéité

Le cordon rond en butyle est une bande en butyle universelle dotée d'excellentes propriétés. Testé selon DIN 52455-4. Diamètre 8 mm.

Inclus à la livraison	10,0 ml/rouleau

best wood socle de départ synthétique

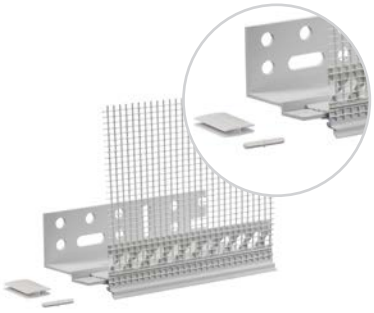

Système de profil pour socle en matière synthétique avec profil de base et languette d'armature à clipser.

Longueur	2,00 ml/pce
Saillie	60, 80, 100, 120, 140, 160 mm
Compris par	25 raccords enfichables, raccords emboîtables, 2 raccords d'angles pour les angles extérieurs et 1 raccord d'angles pour angles intérieurs

best wood élargisseur de profil de départ

Élargisseur de profil de départ pour des épaisseurs d'isolation plus importante (+ 40 mm). Profil de départ 160mm + 40mm, élargisseur de profil de départ = 200mm de saillie.

Longueur	2,00 ml/pce

best wood raccord d'angles sortant pour les languettes d'armature en matière synthétique

Pièce pour raccorder proprement les profils de socles synthétique et aluminium dans les angles sortants.

Conditionnement	10 pc

best wood raccord d'angles rentrant pour les languettes d'armature en matière synthétique

Raccord d'angles sortant pour les languettes d'armature en matière synthétique et alu.

Conditionnement	10 pc

best wood socle de départ en aluminium

Profil de socle en aluminium avec languette de raccord intégrée. (La liste de départ du treillis d'armature n'est pas fournie dans l'emballage). Non adapté pour best wood WALL 140/180 pré-enduit.

Longueur	2,50 ml/pce
Saillie	40, 60, 80, 100, 120, 140, 160, 180, 200

best wood liste de départ du treillis pour socle en aluminium

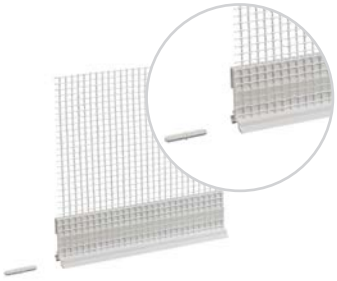

Liste synthétique clipsable avec départ de treillis d'armature pour les socles de départ en aluminium. Y compris 25 liaisons enfichables dans chaque emballage (Les raccords d'angles ne sont pas compris et doivent être commandés séparément).

Longueur	2,50 ml/pce

best wood SCHNEIDER

Système de crépi

best wood colle et mortier d'enrobage (UP)

Colle et mortier d'enrobage best wood est allégée par des composé organique sur base de ciment blanc, particulièrement adapté aux constructions ouvertes à la diffusion de vapeur. Traitement hydrofuge, grande stabilité au fluage et forte adhérence en font un produit idéal pour l'enrobage du treillis d'armature. L'application de la colle et mortier UP peut aussi se faire facilement à la machine.

Consommation : peut varier selon le support, la consistance et la méthode de travail	Collage: env. 3,0–3,5 kg/m²
	Enrobage d'armature: env. 6,0–7,0 kg/m²
Valeur s_d	≈ 0,07 m
Dosage	env. 9,5 litres d'eau/sac
Application à la machine	oui
Température de mise en œuvre	au moins +5°C
Stockage	au sec, sur palettes
Période de stockage	ne pas dépasser 12 mois
Conditionnement	sac en plastique 25 kg

best wood crépi de finition minéral (MOP)

Le crépi minéral best wood se distingue comme crépi de fond respirant, hydrofuge et régulateur d'humidité grâce à sa structure de surface brillante. Sa très grande capacité de rétention de l'humidité garantit une longue durée prise permettant une mise en œuvre très simple et rationnelle.

Structure rustique ribé positif	2 mm 2,5 kg/m² | 3 mm 3,5 kg/m²
Valeur s_d	≈ 0,11 m
Degré de luminosité	> 20%
Dosage	env. 10,0–11,0 litres d'eau/sac
Application à la machine	oui
Température de mise en œuvre	au moins +5° C
Stockage	au sec, sur palettes
Période de stockage	ne pas dépasser 9 mois
Conditionnement	sac papier de 25 kg

best wood crépi de finition silicone (SOP)

Le crépi de finition silicone best wood résiste aux intempéries et à la pluie battante afin de décorer l'intérieur comme l'extérieur. Il est simple à mettre en œuvre, possède une bonne adhérence, résiste aux chocs et à la pluie battante. Hydrofuge et présentant peu de tensions internes, il est ouvert à la diffusion de vapeur et résistant aux alcalis.

Structure rustique ribé positif	2 mm 3,0 kg/m² | 3 mm 4,0 kg/m²
Valeur s_d	≈ 0,16 m
Degré de luminosité	> 20 %
Température de mise en œuvre	au moins +5°C
Stockage	au sec, sur palettes
Période de stockage	ne pas dépasser 24 mois
Conditionnement	seau en plastique 25 kg

best wood peinture à base de résine de silicone

La peinture à base de résine de silicone best wood est une peinture pour façades ouvertes à la diffusion de vapeur, hydrofuge, à pouvoir gonflant, très perméable à la vapeur d'eau et résistante aux salissures. Sa teinte est stable, son pouvoir couvrant est élevé, sa mise en œuvre est simple. Grâce à son haut pouvoir hydrofuge, aucune tache n'apparaît, même en cas de fortes pluies. Sur demande, la peinture à base de résine de silicone best wood peut également être complétée d'usine avec un agent fongicide/algicide.

Base du liant	Émulsion de résine de silicones
Base des pigments	Dioxyde de titane
Domaine d'utilisation	extérieur
État de surface	mate, lisse au toucher (genre peinture minérale)
Consommation par couche	150–200 ml/m²
Valeur s_d	≈ 0,21 m
Degré de luminosité	> 20%
Dosage	avec max. 10 % d'eau
Mise en œuvre	au pinceau, au rouleau, au pistolet airless
Température de mise en œuvre	au moins +5°C
Stockage	frais, mais sans gel
Période de stockage	ne pas dépasser 24 mois
Conditionnement	seau en plastique de 12,5 l

Accessoires du système de crépi

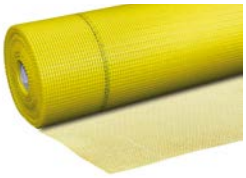

best wood treillis d'armature

Treillis d'armature en fibres de verre, résistant aux alcalis et à la déchirure.

Consommation	1,00 ml/m²
Largeur des mailles	4 x 4 mm
Largeur	1100 mm

best wood coin d'armature

Flèche en treillis d'armature pour le renfort en plan des ouvertures de la façade.

Largeur des mailles	4 x 4 mm

best wood angle d'embrasure

Angle concave pour la réalisation d'une armature sans fissures des embrasures de fenêtre. Disponible pour une profondeur d'embrasure jusqu'à 10 ou jusqu'à 20 cm.

Largeur des mailles	4 x 4 mm

best wood angle d'armature

Profil synthétique avec tissu intégré pour la création des bords saillants.

Longueur	2,50 ml/pce

best wood profil d'embrasure modèle télescopique avec bande

Avec lèvre d'étanchéité pour la réalisation par exemple des raccords de fenêtres/portes. Profil télescopique multidirectionnel permettant la reprise, sans fissures, des mouvements horizontaux et verticaux de la façade. Ce profil possède une lèvre d'étanchéité souple pour garantir l'étanchéité contre les cadres de fenêtres/portes ainsi qu'une languette collante et détachable pour la fixation du masquage de la fenêtre.

Longueur	1,40/ 2,40 ml/pce

best wood Crayon primer adhésif

Pour profils intégrés au crépi afin d'améliorer l'adhésion sur les surfaces (p. ex. : laques, lasures bois, thermolaquages ou autres). Vérifier impérativement au préalable la compatibilité sur les surfaces de support nettoyées appliquer le primer uniquement sur les endroits à coller.
Suffisant pour env. 300 mètres Joint pour surface sans poussière.

best wood cheville hélicoïdale

Solution de fixation pour des charges légères dans les systèmes SITE.

Conditionnement	10 pc

best wood profil de finition

En matière synthétique, profil avec une feuillure de 6 mm et treillis intégré pour façonner des finitions propres.

Longueur	2,00 ml/pce

best wood Profil de finition ATTIKA

Profil de finition ATTIKA pour SITE avec départ de treillis d'armature unilatéral, larmier et arête de sortie avec cheville raccord pour une finition propre du crépi et un guidage ciblé de l'eau sous le recouvrement du profil Attika.

Longueur	2,00 ml/pce

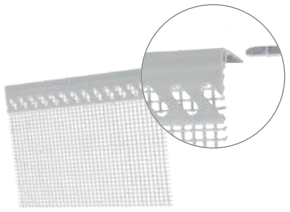

best wood profil de finition DE TABLETTE DE FENÊTRE

Profil de finition TABLETTE DE FENÊTRE pour SITE avec départ de treillis d'armature unilatéral, larmier et arête de sortie avec cheville raccord pour une finition propre du crépi et pour l'installation ultérieure d'une 2ème couche d'étanchéité avec un film d'étanchéité.

Longueur	2,00 ml/pce

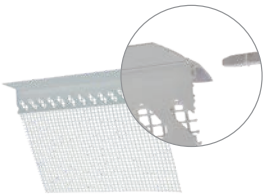

best wood profil goutte pendante

Profil synthétique, pour former les gouttes pendantes sous les rebords horizontaux.

Longueur	2,00 ml/pce

best wood profil de serrage

Profil synthétique de raccord aux ferblanteries et/ou constructions métalliques. Y compris le départ du treillis d'armature.

Longueur	2,00 ml/pce

best wood profil de dilatation d'angle

Profil synthétique pour la réalisation de joints de dilatation dans les angles rentrants.

Longueur	2,00 ml/pce

best wood profil de dilatation

Profil synthétique pour la réalisation de joints de dilatation sur des surfaces de mur planes.

Longueur	2,00 ml/pce

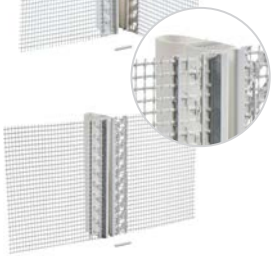

best wood cheville raccords de longueur pour profil de crépi

Pour un raccord des profils de crépi parfaitement alignés. Ils garantissent un crépissage parfait et sans décalage.

Conditionnement	25 pc

Transport et stockage des panneaux best wood WALL 140/180 et du système de crépi best wood

Pour pouvoir bénéficier de la garantie du système de crépi SITE,seuls les produits homologués du système best wood SITE doivent être utilisés.

Les produits seront contrôlés lors de la livraison et tous les bulletins de livraisons seront gardés comme preuve en cas de litige.

Il est préférable de préparer une zone de stockage sur chantier pro-tégée des intempéries. Les produits doivent être stockés au sec, protégés des UV et des éventuels chocs mécaniques.

Le WALL 140/180 sont livrés à plat sur une palette. La livraison de best wood cale d'étanchéité pour tablettes de fenêtre s'effectue dans des cartons. Le déchargement des palettes se fera de manière optimale par un chariot élévateur de capacité de levage suffisante. Les déplacements ultérieurs se feront de la même manière.

Ne pas empiler plus de 2 palettes l'une sur l'autre. Un nombre suffisant de points d'appuis doivent être observés pour éviter un tassement des panneaux supérieurs de la palette inférieure. Un panneau rigide sera employé lors d'un stockage supérieur à 2 palettes.

Les palettes de FLEX 50 ne peuvent pas être superposées.

Les composants de crépi pâteux doivent être protégés pendant le transport et le stockage contre le gel et contre l'ensoleillement direct. De plus, il faut respecter le temps de stockage indiqué sur l'embal-lage.

Les sacs de crépi en papier ne doivent pas être stockés sur le chantier sans support ni sans être recouverts d'une bâche. Il ne faut pas dépasser le temps de stockage de 6 mois.

Les sacs de crépi en plastique on pas de besoin d'un protection avec une bâche. Il ne faut pas dépasser le temps de stockage de 12 mois.

L'évacuation des chutes de panneaux peut être effectuée par notre système de reprise best wood (service uniquement possible avec notre propre flotte). Les chutes de panneaux WALL 140/180 pré-enduits et non pré-enduits doivent être restituées séparément.

Informations générales pour la mise en œuvre des matériaux isolants en fibre de bois best wood

Les panneaux isolants en fibres de bois WALL 140/180 doivent toujours être stockés et mis en œuvre au sec, les panneaux montés doivent être protégés de toute humidité directe.

La partie inférieure du WALL 140/180 doit être réalisée avec socle de départ. Dans les pieds de façades sans autre mesures spéciales, il faut maintenir une distance de 30cm entre le terrain fini et le panneau pour être au-delà de la zone de rejaillissement d'eau. WALL 140/180 ne sont pas utilisables dans les zones enterrées. Pour une réalisation correcte des bas de façade, se référer aux détails dès la page [p. 21].

Zone de rejaillissement d'eau ≥ 30 cm sans mesure supplémentaire.

La découpe des WALL 140/180 se fait à l'aide des outils de coupe à bois traditionnels comme par ex. scie circulaire sur table, ou scie circulaire portative etc... La découpe des WALL 140/180 pré-enduits s'effectue avec des scies circulaire portatives ou des scies à format appropriées, équipées avec des lames de scie en métal dur. En raison de la poussière qui se développe pendant la découpe du WALL 140/180, il est recommandé d'utiliser une aspiration.

Lors de la pose des WALL 140/180, il faut veiller à ce que la rainure soit tournée vers le bas. Ainsi, l'éventuelle eau de pluie peut s'écouler proprement pendant la phase de construction et ne reste pas dans l'encoche. Les deux faces du panneau WALL 140/180 sont utilisables.

Il faut éviter l'alignement des joints de panneaux avec les ouvertures afin d'empêcher les fissures de retrait à cet endroit. Le décalage horizontal des joints verticaux des panneaux doit être au minimum de 25 cm (pas de joints en croix). Les raccords entres panneaux sont à réaliser ajustés avec une légère pression.

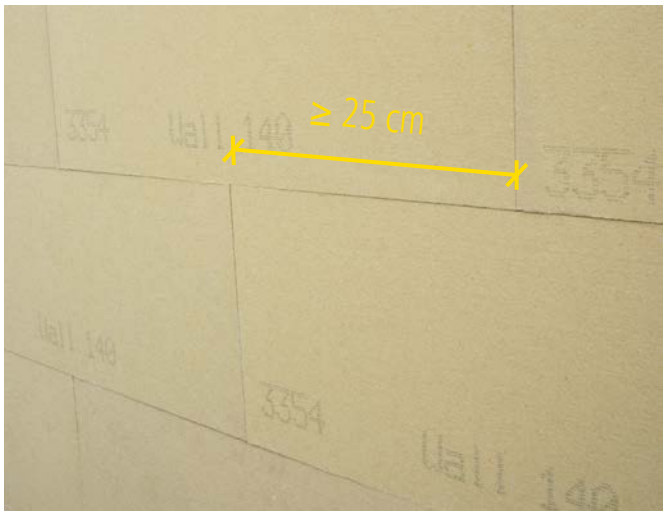

Décalage des panneaux au minimum 25 cm.

Des ouvertures de joints de panneau sont tolérés jusqu'à un écart de max. 2 mm et sont directement crépissables. Les ouvertures de joints entre 2 et 5 mm doivent être colmatées avec FDM WALL. Les joints de plus de 5 mm doivent être fermés par des bandes de panneaux isolants en fibres de bois WALL 140/180. Sur les angles extérieurs et raccords de fenêtre, les panneaux WALL 140/180 doivent avoir un bord droit. Toutes les zones à languette et rainure doivent être supprimées dans ces endroits.

Veiller à ce que tous les raccords avec les éléments de construction adjacents soient étanches à la pluie et au vent. Prévoir des profils de finition et des joints de dilatation souples si nécessaire.

Pour les fenêtres exposées à la pluie battante, et lorsque ces dernières ne sont pas adaptées à cette exposition, toujours monter un deuxième niveau d'étanchéité sous la tablette de fenêtre en utilisant un lé étanche à l'eau et résistant à la chaleur.

Les abouts de tablette doivent pouvoir compenser les mouvements de la façade et de la dilatation de la tablette de fenêtre. Il est recommandé de monter ici les abouts de tablette de fenêtre avec un palier lisse. Lors du montage de la tablette de fenêtre, il faut incorporer un compri-band dans tous les joints de raccordement avec les WALL 140/180.

Lors de tout changement du type de support de crépi, un joint de mouvement et de dilatation doit être prévu aussi bien verticalement que horizontalement.

Commencer l'application du système au plus tard 8 semaines après la pose des WALL 140/180 sans quoi la façade devra être protégée avec une bâche ventilée. Les chants horizontaux, comme aux allèges de fenêtre ou d'attique, doivent également être protégés des intempéries à l'aide d'un recouvrement adapté. Pour les tablettes de fenêtre ceci peut se faire directement avec la deuxième couche d'étanchéité. L'humidité et la stabilité de la surface des WALL 140/180 doivent être contrôlées avant l'application du système de crépi. L'humidité du bois des panneaux ne doit pas excéder 13 % (max. 19,5% avec réglage épicéa/sapin en mesurant avec un hygromètre électronique). Les inégalités dans la surface des panneaux doivent être éliminées par ponçage, p. ex. avec une cale à poncer et un grain K40.

Les agrafes à dos large en Inox doivent être enfoncées d'1 mm dans le panneau. Pour les chevilles à isolation et les chevilles universelles, la rosace doit affleurer la surface du panneau. Lors de l'utilisation de matériau isolant insufflé dans la structure, celui-ci doit être mis en œuvre avant le crépissage.

L'intégration dans les panneaux isolants en fibres de bois best wood, de gaines techniques ou canaux de fumées dans lesquels la température prévue dépasse > 80° C, ne peut se faire sans mesures pour la protection incendie spéciales.

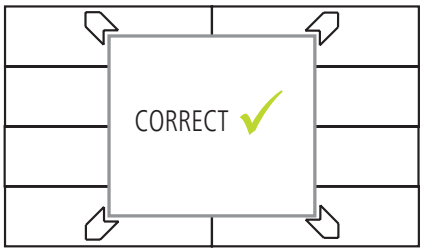

Ne pas aligner les joints avec les ouvertures !

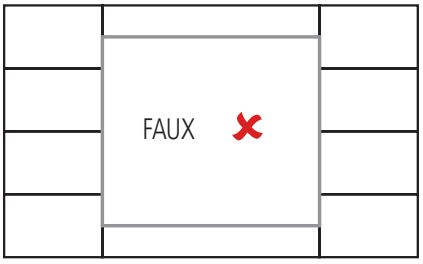

Montage du WALL 180 sur une structure en ossature bois

Contrôle du support

Avant le montage du WALL 180, contrôler le support. La structure ossature bois doit être sèche (teneur en eau du bois inférieure à 18%), propre et plane (pas de décalage de hauteurs).

Humidité d'une construction d'ossature bois ≤ 18%.

Fixer le profil de départ

Aligner le profil de départ à l'horizontale, le fixer sur la filière en bois à intervalles d'env. 30 cm et l'abouter à l'aide des languettes d'assemblage longitudinal.

Aux angles extérieurs et intérieurs, le profil de départ doit être assemblé à coupe d'onglet. Il existe des raccords d'angles préfabriqués. On peut également couper le socle de départ à l'onglet.

Tous les raccords du socle de départ doivent être protégés par le dessus à l'aide d'une bande collante durable, résistante aux intempéries et à la chaleur, p. ex. TESCON VANA. Le panneau best wood WALL 180 doit se trouver au minimum 30 cm au-dessus du niveau du sol aménagé, ceci sans mesure supplémentaire.

Aligner le socle de départ à l'horizontale.

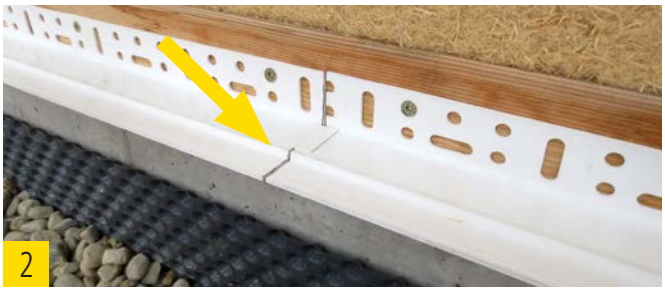

Utilisez des languettes d'assemblage pour des joints longitudinaux.

Étancher les joints avec une bande collante.

Zone de rejaillissement d'eau ≥ 30 cm sans mesure supplémentaire.

Fixer la première rangée de panneaux WALL 180 dans la zone du socle

Lors du montage de la première rangée de panneaux, la rainure du WALL 180 est délignée. Le panneau est alors posé dans le profil de départ sans jeu.Il est recommandé d'aligner horizontalement le bord supérieur de la 1ère rangée de panneaux à l'aide d'une ficelle.

Déligner la rainure.

Alignez horizontalement le bord supérieur de la 1ère rangée de panneaux à l'aide d'une ficelle.

Pose du WALL 180

La fixation du WALL 180 ou du WALL 180 pré-enduit se fait à l'aide d'agrafes à dos large ou de chevilles à isolation (WALL 180:Ejot STR H; WALL 180 pré-enduit : H35 (homologation en cours)) directement sur les montants d'ossature d'une largeur d'au moins 60 mm. Le nombre de moyens de fixation nécessaires s'agit de les répartir linéairement sur les montants – voir l'exemple de pose pour WALL 180 dans la structure en ossature bois. Le WALL 180 doit être fixé dans sa surface sur au moins deux montants d'ossature.

Fixation avec agrafes à dos large.

Les raccords entres panneaux sont à réalisés ajustés et si possible avec une légère pression. Dans la zone des raccords d'étages, éviter absolument les joints ouverts, car ils peuvent favoriser l'apparition de renflements sur le crépi. En option, il est possible de pré- parer des bandes de panneaux à fixer sur les filières et semelles – voir le détail du raccord d'étage [p. 76].

Les moyens de fixation doivent être ancrés à une profondeur suffisante dans le montant d'ossature. La profondeur d'ancrage minimale effective de l'agrafe à dos large ≥ 30 mm et celle de la cheville à isolation ≥ 35 mm. Pour le WALL 180, la rosace de la cheville d'isolation doit posé à fleur de la surface et l'agrafes à dos large en acier inoxydable doit être encastrée de 1 mm.

Pose du WALL 180 pré-enduit

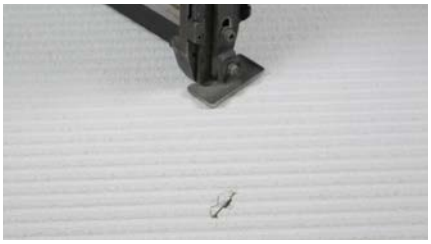

En plus des indications relatives à la pose du WALL 180 non enduit, il convient de respecter d'autres consignes lors de la mise en œuvre du WALL 180 pré-enduit.

La fixation se fait à l'aide d'agrafes à dos large ou de chevilles à isolation H35 (homologation en cours). Les moyens de fixation doivent pénétrer l'épaisseur de la couche de mortier.

Pour la fixation avec la cheville à isolation H35 (homologation en cours), il faut utiliser le porte embout à double étage best wood Bits H. La longueur de la vis doit être au moins égale à l'épaisseur de l'isolant + 20 mm.

Pour le WALL 180 pré-enduit, la coupe du panneau au niveau de l'angle extérieur doit être en retrait de l'épaisseur de l'enduit afin de pouvoir respecter les épaisseurs des couches de mortier lors de leurs applications au niveau des angles d'armature.

Tous les chants horizontaux des panneaux seront à protéger des intempéries. Pour les tablettes de fenêtre ceci peut se faire directement avec la deuxième couche d'étanchéité de la tablette.

Montage avec cheville à isolation H35 (homologation en cours)

Fixation de la cheville H35 (homologation en cours) avec porte embout à double étage best wood Bits H

La cheville doit entièrement traverser la couche de mortier.

Enfoncer les bouchons de fermeture.

Montage avec cheville à isolation H35 (homologation en cours)

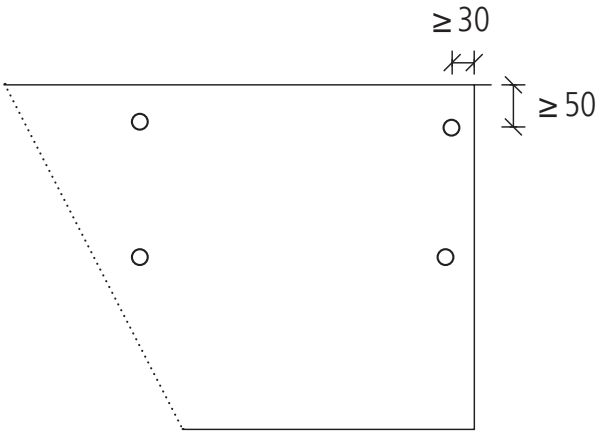

Distances maximales entre les fixations pour le montage des WALL 140 et WALL 180 sur mur et plafond

Distance maximale entre les montants pour le WALL 180 dans la construction d'ossature bois

Épaisseur du panneau [mm]	Entre axe maximal [mm]
40	625
60–160	833

Entre axe maximal entre les poutres lors de la fixation du WALL 180 sous un plafond

Épaisseur du panneau [mm]	Entre axe maximal [mm]
40–160	416

Distances maximales entre les fixations pour le montage des WALL 140 et WALL 180 sur mur et plafond

Sur solivage

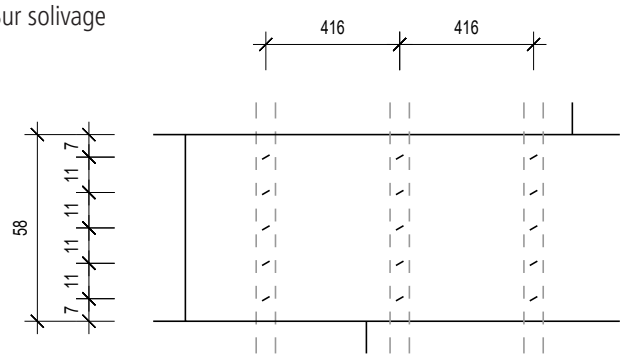

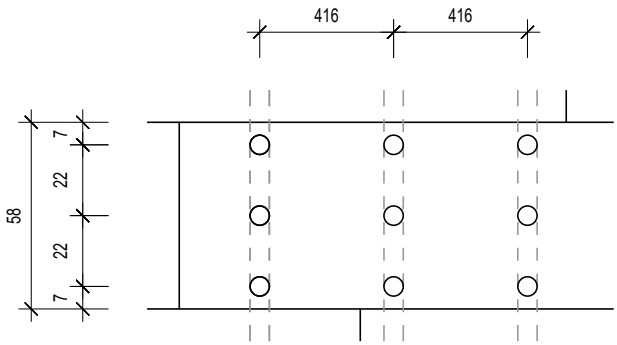

Sur bois massif

Longueur de panneau 1250 mm

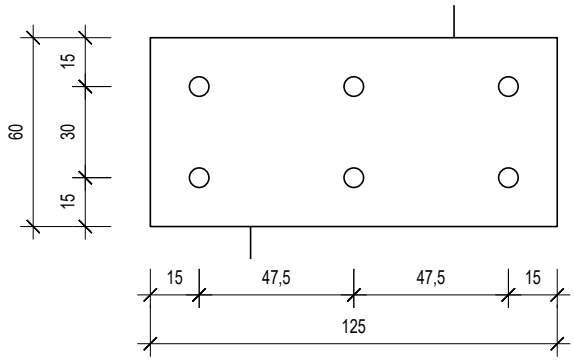

Longueur de panneau 1500 mm

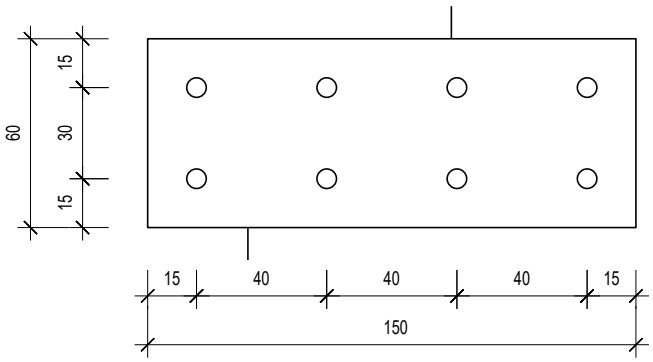

Longueur de panneau 2000 mm

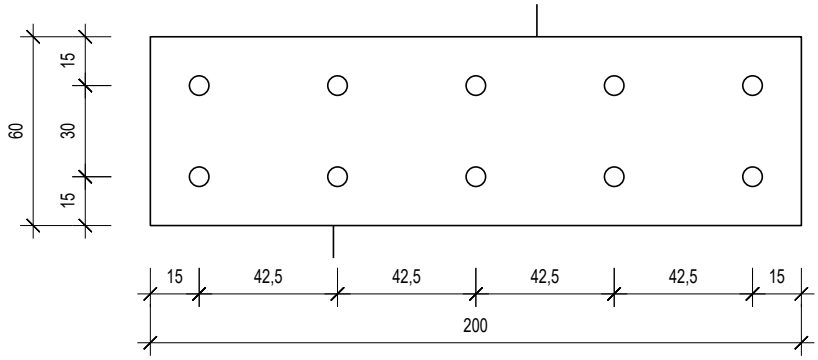

Montage du WALL 140 sur des supports porteurs en bois massif

Contrôle du support

Avant le montage du WALL 140, contrôler le support. Le support en bois massif doit être sec (teneur en eau du bois inférieure à 18%), propre et plan (pas de décalage de hauteurs).

Humidité d'une construction d'ossature bois ≤ 18%.

Fixer le profil de départ

Aligner le profil de départ à l'horizontale, le fixer sur le support en bois à intervalles d'env. 30 cm et l'abouter à l'aide des languettes d'assemblage longitudinal.

Aux angles extérieurs et intérieurs, le profil de départ doit être assemblé à coupe d'onglet. Il existe des raccords d'angles préfabriqués. On peut également couper le socle de départ à l'onglet.

Tous les raccords du socle de départ doivent être protégés par le dessus à l'aide d'une bande collante durable, résistante aux intempéries et à la chaleur, p. ex. TESCON VANA. WALL 140 de best wood doit se trouver à au moins 30 cm au-dessus du niveau du sol aménagé, ceci sans mesure supplémentaire.

Fixer la première rangée de panneaux WALL 140 dans la zone du socle

Lors du montage de la première rangée de panneaux, la rainure du WALL 140 est délignée. Le panneau est alors posé dans le profil de départ sans jeu.Il est recommandé d'aligner horizontalement le bord supérieur de la 1ère rangée de panneaux à l'aide d'une ficelle.

Pose du WALL 140

La fixation du WALL 140 se fait à l'aide d'une agrafe à dos large ou d'une cheville à isolation sur le support en bois massif. Le nombre de moyens de fixation nécessaires s'agit de les répartir sur le WALL 140 – voir l'exemple de pose pour WALL 140 dans les supports porteurs en bois plein [p. 32/33].

Lors de la fixation du WALL 140 dans les joints montants au moyen d'une cheville à isolation, il faut veiller à ce que les panneaux ne s'écartent pas.

Les raccords entres panneaux sont à réalisés ajustés et si possible avec une légère pression.

Les moyens de fixation doivent être ancrés à une profondeur suffisante dans le support en bois massif. La profondeur d'ancrage minimale effective de l'agrafe à dos large ≥ 30 mm et celle de la cheville à isolation ≥ 35 mm. Pour le WALL 180, la rosace de la cheville d'isolation doit posé à fleur de la surface et l'agrafes à dos large en acier inoxydable doit être encastrée de 1 mm. Le décalage horizontal des joints verticaux des panneaux doit être d'au moins 25 cm. Une imbrication des panneaux dans les angles extérieurs n'est pas nécessaire, les panneaux doivent toutefois être ajustés. Proscrire les ouvertures.

En variante au WALL 140 avec languette et rainure, on peut également fixer un WALL 140 à bord droit.

Pose du WALL 140 pré-enduit

En plus des indications relatives à la pose du WALL 140 non enduit, il convient de respecter d'autres consignes lors de la mise en œuvre du WALL 140 pré-enduit. Les recommandations se trouvent en page 22.

Montage du WALL 140 sur des supports minéraux

Contrôle du support

Avant le montage du WALL 140, contrôler le support. Le support doit être sec, propre et plan. Retirer les couches de crépi qui ne tiennent pas et reboucher les trous en utilisant le matériau adéquat. Les inégalités présentes dans le support peuvent être compensées avec de la colle et mortier d'enrobage si elles ne dépassent pas 10 mm, les inégalités plus importantes doivent être égalisées par exemple avec un crépi de ragréage.

Retirer les couches de crépi que ne tiennent pas.

Nettoyer la surface.

Lissage à la truelle.

Lissage à la truelle.

La température du support et de l'air ambiant doit s'élever au minimum à +5°. Lors d'une rénovation, un calcul de migration de l'humidité au travers de la construction doit être effectué. L'humidité capillaire remontant dans les soubassement doit impérativement être interrompue.

Fixer le profil de départ

Aligner le profil de départ à l'horizontale, le fixer sur le support minéral à intervalles d'env. 30cm et l'abouter à l'aide des languettes d'assemblage longitudinal. Les inégalités dans le support doivent être compensées en utilisant des pièces d'écartement entre le support et le socle.

Pour les angles extérieurs et intérieurs, des raccords d'angles pré-fabriqués existent. On peut également couper le socle de départ à l'onglet.

Tous les raccords du socle de départ doivent être protégés par le dessus à l'aide d'une bande collante durable, résistante aux intempéries et à la chaleur, p. ex. TESCON VANA. Le panneau best wood WALL 140 doit se trouver au minimum 30 cm au-dessus du niveau du sol aménagé, ceci sans mesure supplémentaire.

Zone de rejaillissement d'eau ≥ 30 cm sans mesure supplémentaire.

Aligner le socle de départ à l'horizontale.

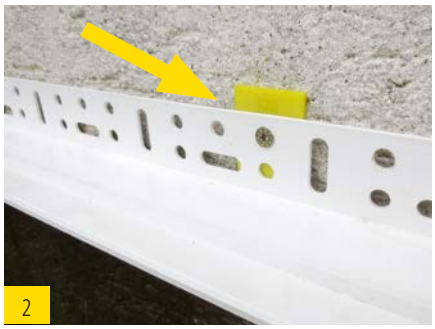

Compensation de la distance au socle de départ.

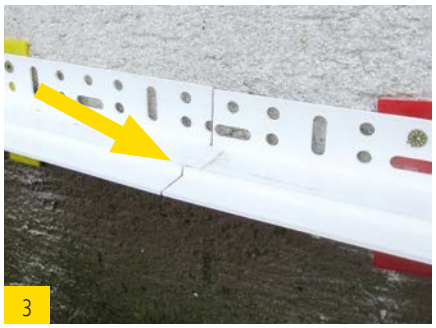

Utilisez des languettes d'assemblage pour des joints longitudinaux.

Étancher les joints avec une bande collante.

Fixer et coller la première rangée de panneaux WALL 140 dans la zone du socle

Seul le WALL 140 à bord droit sera collé à l'aide de la colle UP sur l'arrière du panneau soit par des points et bourrelets soit par une application à la truelle dentée sur toute la surface. Le mortier devra couvrir au moins les 40% du panneau. Il est important que le collage soit suffisant pour empêcher une circulation d'air derrière le panneau ce qui amènerait des dommages ultérieures à la façade.

Application selon la méthode du « bourrelets-points ».

Pose du WALL 140

Lors du montage de la première rangée de panneaux, le WALL 140 est posé sans jeu dans le socle de départ. Il faut particulièrement faire attention ici à ce qu'aucune goutte de mortier n'arrive ni dans le socle de départ ni sur le WALL 140.

Le panneau est alors posé dans le profil de départ sans jeu. Il est recommandé d'aligner horizontalement le bord supérieur de la 1ère rangée de panneaux à l'aide d'une ficelle.

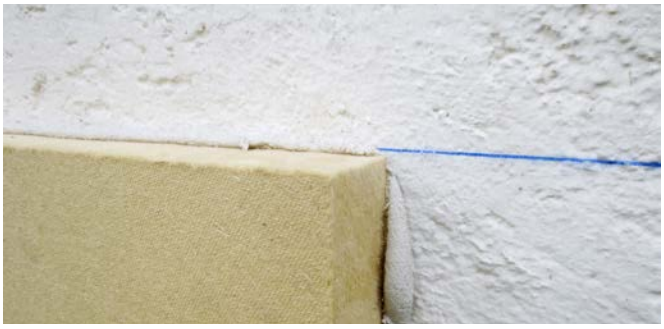

Aligner horizontalement le WALL 140 sur une ficelle.

Le WALL 140 sera appliqué avec une léger mouvement de cisaillement. Quelques légers tapotements à l'aide d'un maillet en plastique assureront le collage parfait avec le support. Le décalage horizontal des joints verticaux des panneaux doit être d'au moins 25 cm.

WALL 140 posé sans jeu dans le socle de départ.

Poser le WALL 140 en appliquant un léger cisaillement contre le support.

Décalage des panneaux au minimum 25 cm.

Directement après la pose du panneau,il faut éliminer le surplus de colle afin d'éviter la présence de mortier entre les panneaux. La pose des panneaux doit être précise pour éviter les ponts thermiques.

Éliminer le surplus de colle.

Fixation mécanique des panneaux isolants en fibres de bois

En plus du collage, le WALL 140 doit être ancré dans le support à l'aide de la cheville Ejotherm STR U 2G. Ceci ne se fait que lorsque la colle a complètement durci. Le nombre des moyens de fixation nécessaires doit être bien réparti sur le WALL 140 – voir l'exemple de pose pour WALL 140 sur les supports minéraux massifs. Les chevilles universelles doivent être fixées exclusivement dans le panneau et non dans le joint du panneau.

Les chevilles à isolation Ejotherm STR U 2G doivent être ancrées dans le support à une profondeur suffisante. La profondeur d'ancrage de la cheville à isolation effective s'élève ici à ≥ 25 mm dans la catégorie d'application A–D et à ≥ 65 mm dans la catégorie d'application E.

Après le montage des chevilles à isolation STR U 2G, compléter la rosace avec le bouchon en polystyrène.

Pré perçage avec le perforateur.

Insérer la cheville.

Visser la cheville affleurée au panneau.

Reboucher le manchon avec les bouchons.

Longueur minimale des moyens de fixation

Support de montage	Ossatures bois ou supports en bois massif	Ossatures bois ou supports en bois m	Homologation en cours	Supports minéraux, construction nouvelle[1]		Supports minéraux, construction ancienne [2]	
Épaisseur du matériau isolant WALL 140/180 en [mm]	Agrafes à dos large en acier inoxydable Haubold ou équivalent longueur minimale en [mm]	Cheville à isolation Ejotherm STR H, longueur minimale en [mm]	Cheville à isolation H35, longueur minimale en [mm]	Cheville universelle à isolation Ejotherm STR U 2 G, longueur minimale en [mm]		Cheville universelle à isolation Ejotherm STR U 2 G, longueur minimale en [mm]	
40	75	80	60	–	–	–	–
60	90	100	80	115	135	115	155
80	110	120	100	115	155	135	175
100	130	140	120	135	175	155	195
120	150	160	140	155	195	175	215
140	180	180	160	175	215	195	235
160	200	200	180	195	235	215	255
180	–	220	200	215	255	235	275
200	–	240	220	235	275	255	295
220	–	260	240	255	295	275	315
240	–	280	260	275	315	295	335
Catégorie d'application				A–D	E	A–D	E

[1] lorsque 10 mm de colle sont appliqués | [2] lorsque 10 mm de colle sont appliqués et 20 mm de crépi ancien ou de compensation sont présents

Catégorie d'application

A : Béton C 12/15 selon norme EN 206-1, béton C 16/20 - C 50/60
B : Brique en terre cuite, brique pleine, brique silico-calcaire à corps plein, béton allégé à corps plein
C : Brique à corps creux, brique silico-calcaire à corps creux, bloc de béton allégé à corps creux
D : Béton allégé très poreux
E : Béton cellulaire P2 - P7 (par ex. Ytong)

La détermination correcte de la longueur des chevilles est une condition préalable importante afin d'obtenir la plus grande sécurité de fixation possible. Il faut toujours prendre en compte les caractéristiques particulières de chaque objet. La longueur de cheville nécessaire se calcule à partir de la profondeur d'ancrage effective + la compensation de tolérance + l'épaisseur du matériau isolant. La compensation de tolérance est formée par les couches non porteuses (p. ex. l'ancien crépi, les tacons, etc.), l'épaisseur de la couche de mortier colle et l'égalisation supplémentaire due aux inégalités de la façade.

Méthode de perçage admise dans les matériaux des catégories A et B

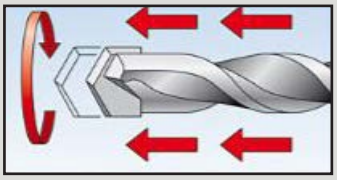
Perçage au marteau-perforateur

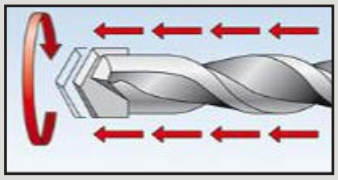
Perçage à percussion

Méthode de perçage admise dans les matériaux des catégories C, D et E

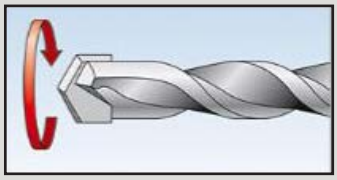
Perçage rotatif

Crédit photographique : fischerwerke GmbH & Co. KG

Nombre minimal de moyens de fixation lors du montage du WALL 180 sur les structures en ossature bois

Fixation avec agrafes à dos large pour distance d'entraxe 62,5 / 83,3 cm

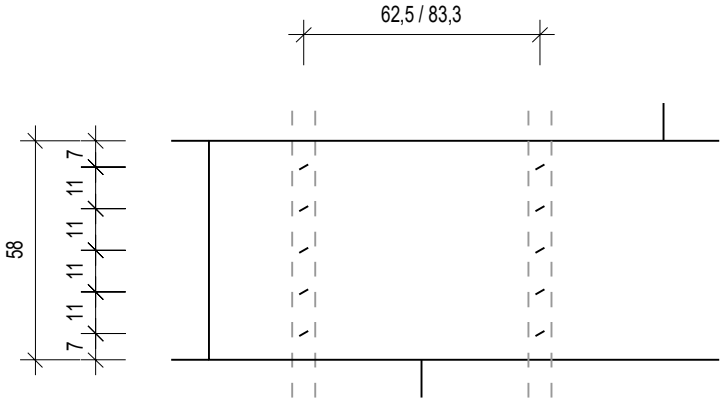

Distance d'entraxe	62,5 cm	83,3 cm
Force du vent max. autorisée	1,22 kN/m²	0,91 kN/m²
Quantité/Montants et hauteur de panneau	5	
Quantité/m²	13,8	10,3

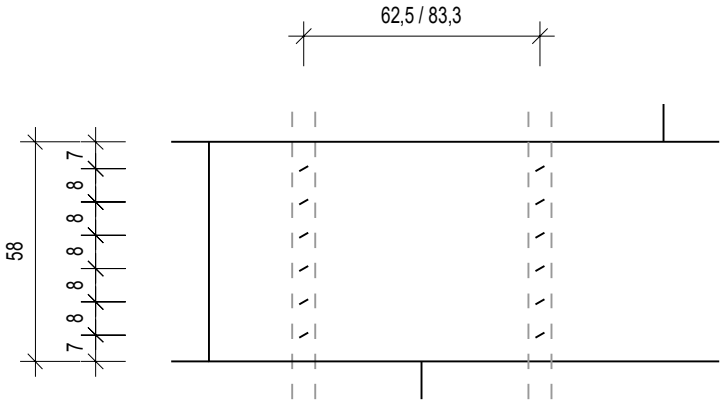

Distance d'entraxe	62,5 cm	83,3 cm
Force du vent max. autorisée	1,47 kN/m²	1,09 kN/m²
Quantité/Montants et hauteur de panneau	6	
Quantité/m²	16,6	12,4

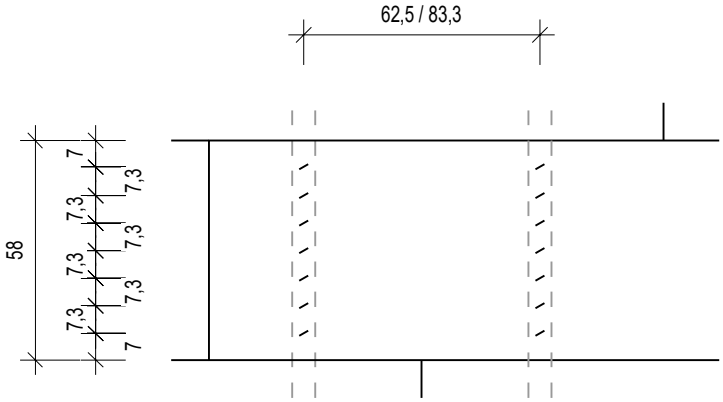

Distance d'entraxe	62,5 cm	83,3 cm
Force du vent max. autorisée	1,60 kN/m²	1,36 kN/m²
Quantité/Montants et hauteur de panneau	7	
Quantité/m²	19,3	14,5

Fixation avec la cheville d'isolation STR H ou H35 (homologation en cours)

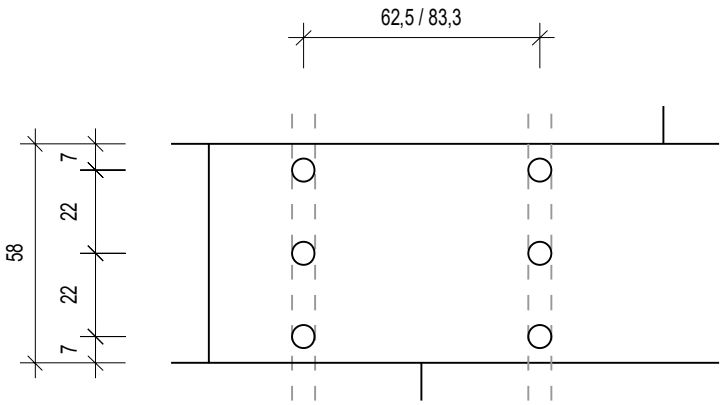

Cheville à isolation	STR H	H35	STR H	H35
Distance d'entraxe	62,5 cm		83,3 cm	
Force du vent max. autorisée	1,29 kN/m²	1,05 kN/m²	0,97 kN/m²	0,77 kN/m²
Quantité/Montants et hauteur de panneau	3			
Quantité/m²	8,3		6,2	

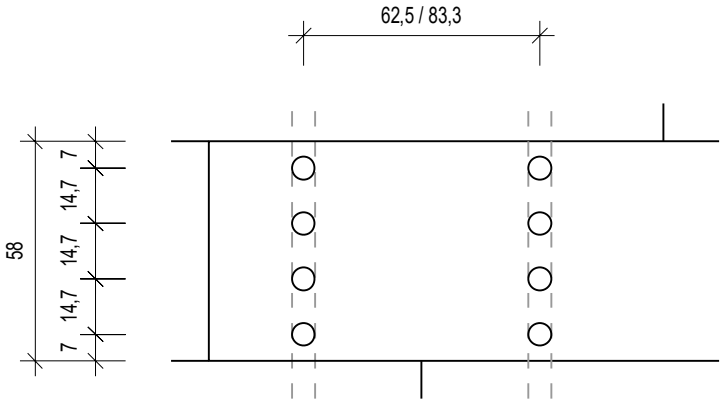

Cheville à isolation	STR H	H35	STR H	H35
Distance d'entraxe	62,5 cm		83,3 cm	
Force du vent max. autorisée	1,60 kN/m²	1,51 kN/m²	1,36 kN/m²	1,11 kN/m²
Quantité/Montants et hauteur de panneau	3			
Quantité/m²	11,0		8,3	

Nombre minimal de moyens de fixation lors du montage du WALL 140 sur les structures en ossature bois

Fixation avec agrafes à dos large

Longueur de panneau 1250 mm

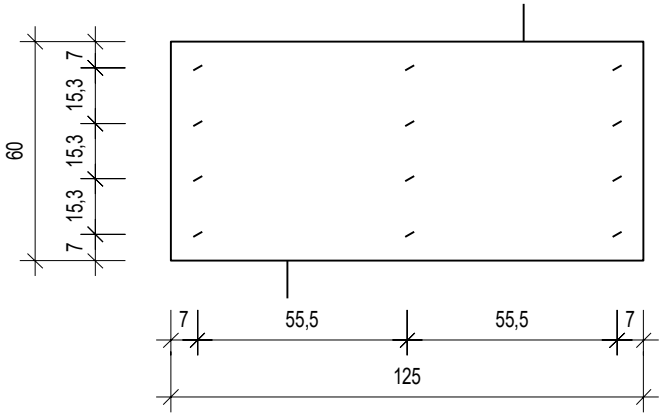

Force du vent max. autorisée	1,42 kN/m²
Quantité/Panneau	12
Quantité/m²	16,0

Longueur de panneau 1250 mm

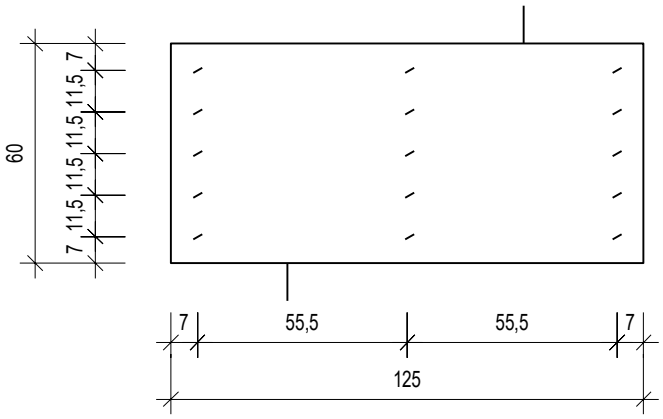

Force du vent max. autorisée	1,60 kN/m²
Quantité/Panneau	15
Quantité/m²	20,0

Longueur de panneau 1500 mm

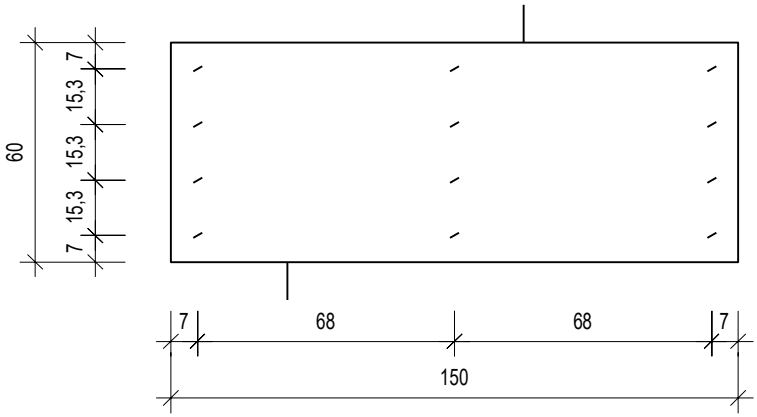

Force du vent max. autorisée	1,18 kN/m²
Quantité/Panneau	12
Quantité/m²	13,3

Fixation avec agrafes à dos large

Longueur de panneau 1500 mm

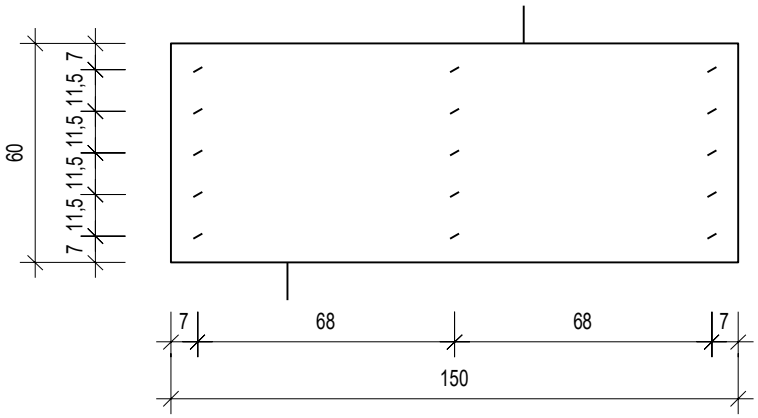

Force du vent max. autorisée	1,48 kN/m²
Quantité/Panneau	15
Quantité/m²	16,7

Longueur de panneau 2000 mm

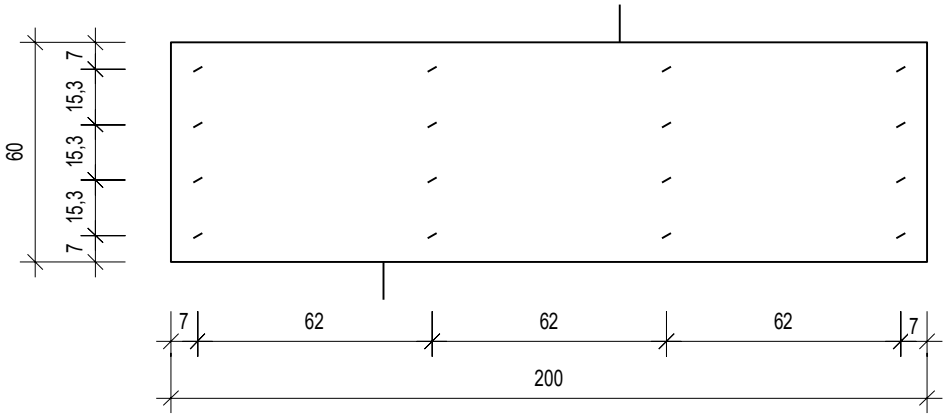

Force du vent max. autorisée	1,18 kN/m²
Quantité/Panneau	16
Quantité/m²	13,3

Longueur de panneau 2000 mm

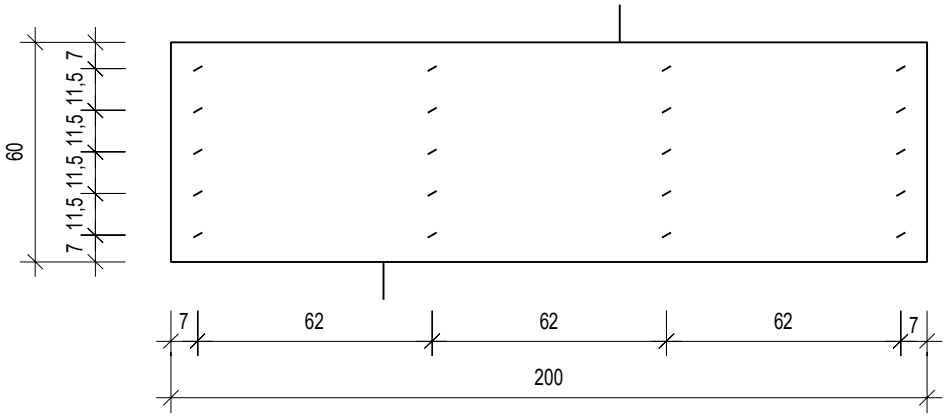

Force du vent max. autorisée	1,48 kN/m²
Quantité/Panneau	20
Quantité/m²	16,7

Fixation avec la cheville d'isolation STR H ou H35 (homologation en cours)

Longueur de panneau 1250 mm

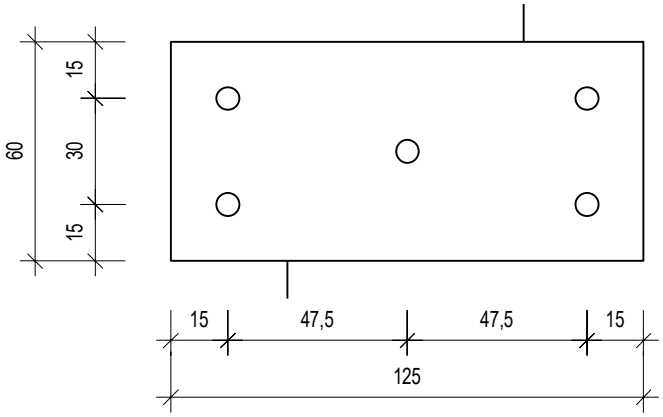

Cheville à isolation	STR H	H35
Force du vent max. autorisée	1,26 kN/m²	1,02 kN/m²
Quantité/Panneau	5	
Quantité/m²	6,7	

Longueur de panneau 1250 mm

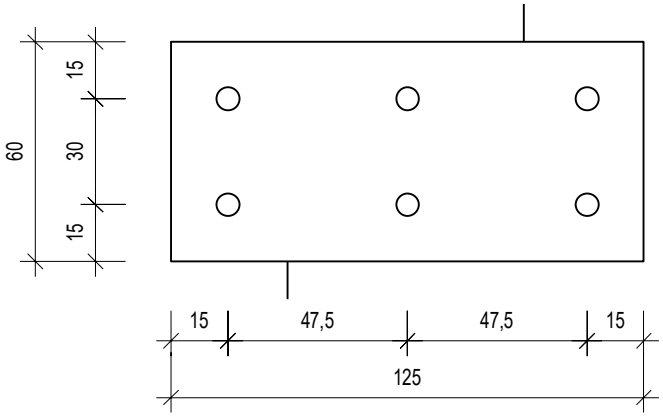

Cheville à isolation	STR H	H35
Force du vent max. autorisée	1,51 kN/m²	1,23 kN/m²
Quantité/Panneau	6	
Quantité/m²	8,0	

Longueur de panneau 1500 mm

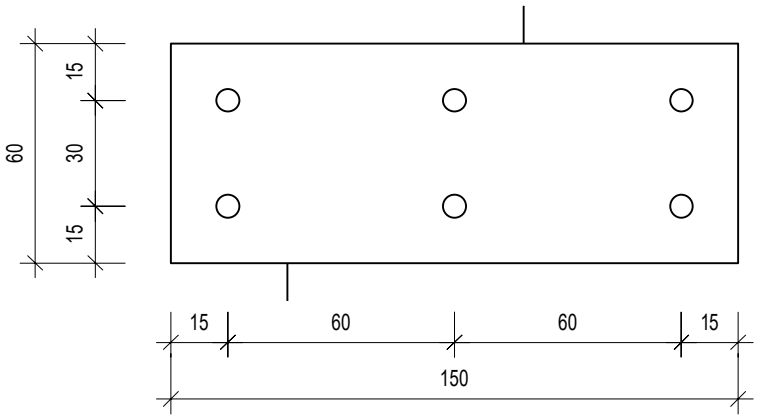

Cheville à isolation	STR H	H35
Force du vent max. autorisée	1,26 kN/m²	1,02 kN/m²
Quantité/Panneau	6	
Quantité/m²	6,7	

Fixation avec la cheville d'isolation STR H ou H35 (homologation en cours)

Longueur de panneau 1500 mm

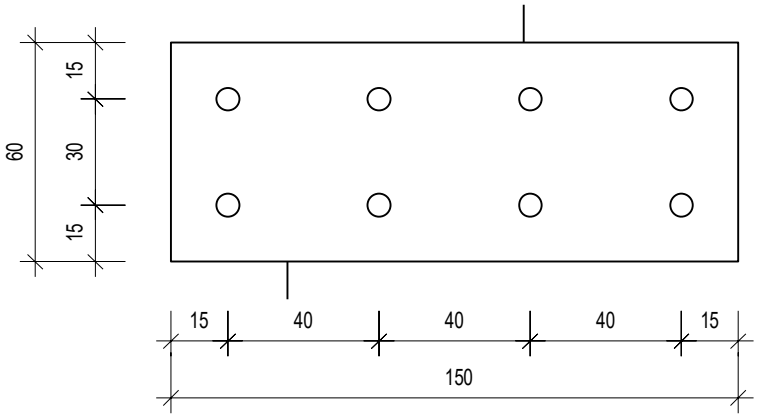

Cheville à isolation	STR H	H35
Force du vent max. autorisée	1,60 kN/m²	1,38 kN/m²
Quantité/Panneau	8	
Quantité/m²	8,9	

Longueur de panneau 2000 mm

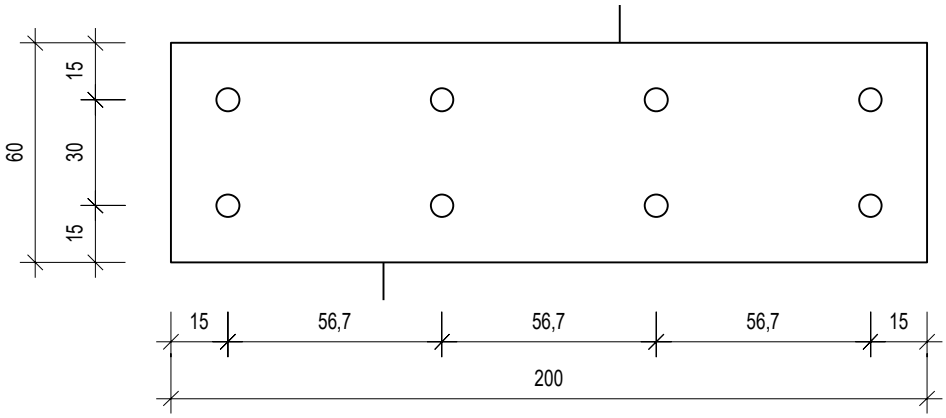

Cheville à isolation	STR H	H35
Force du vent max. autorisée	1,26 kN/m²	1,2 kN/m²
Quantité/Panneau	8	
Quantité/m²	6,7	

Longueur de panneau 2000 mm

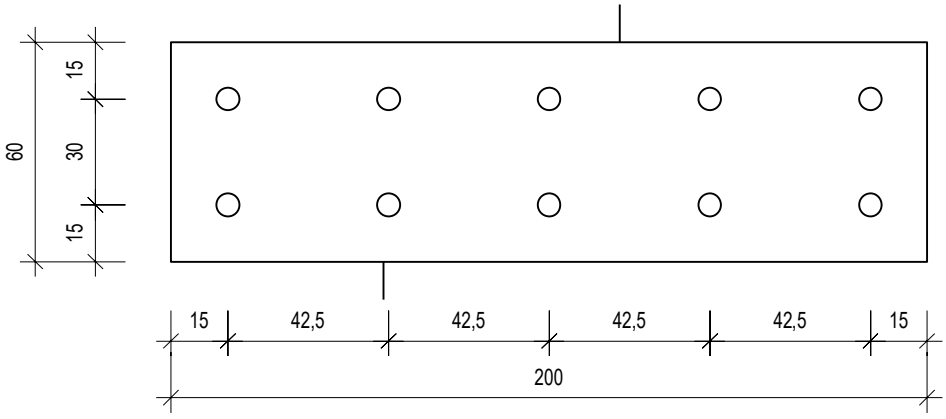

Cheville à isolation	STR H	H35
Force du vent max. autorisée	1,57kN/m²	1,28 kN/m²
Quantité/Panneau	10	
Quantité/m²	8,3	

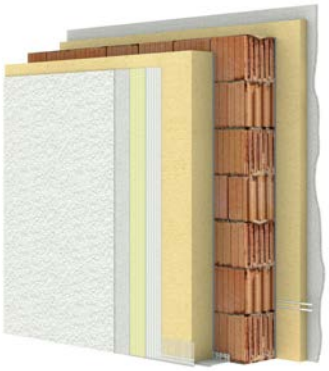

Nombre minimal de moyens de fixation lors du montage du WALL 140 sur des supports minéraux

Fixation avec cheville universelle à isolation STR U 2G

Longueur de panneau 1250 mm

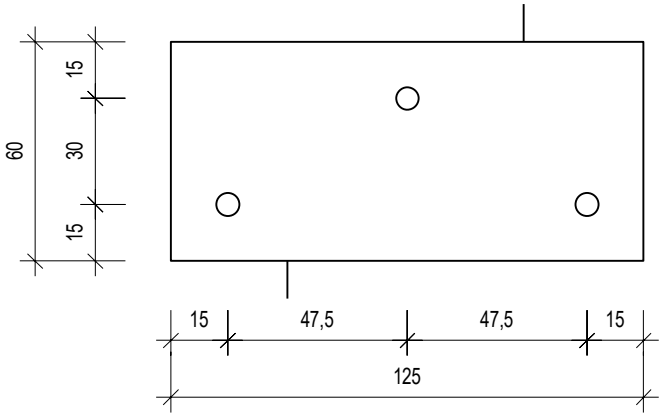

Force du vent max. autorisée	0,75 kN/m²
Quantité/Panneau	3
Quantité/m²	4,0

Longueur de panneau 1250 mm

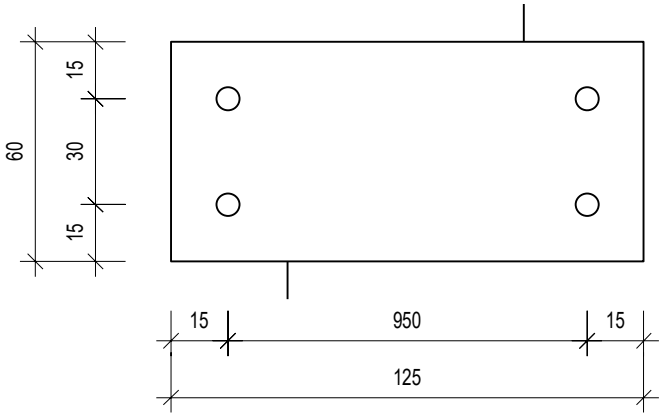

Force du vent max. autorisée	1,01 kN/m²
Quantité/Panneau	4
Quantité/m²	5,3

Longueur de panneau 1250 mm

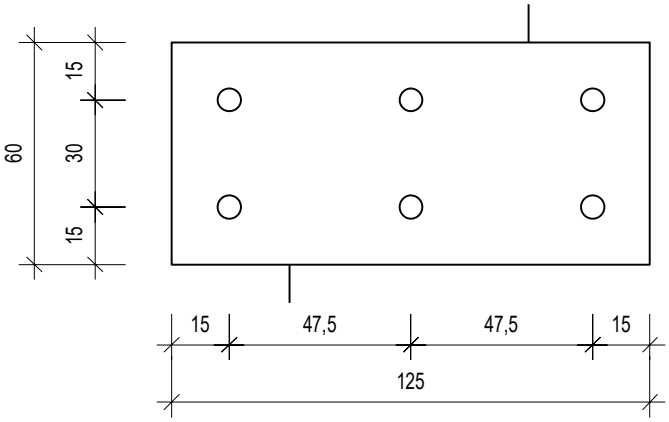

Force du vent max. autorisée	1,51 kN/m²
Quantité/Panneau	6
Quantité/m²	8,0

Raccord de fenêtre et tablette de fenêtre

Généralités

Dans la zone de la fenêtre en raison des intempéries, il faut accorder une attention particulière à ce que les raccords de la zone d'embrasure et de la tablette de fenêtre soit corrects. Tous les composants du système complet (façade, fenêtres, protection solaire et tablette de fenêtre) doivent être raccordés les uns aux autres. Il faut donc les planifier professionnellement au préalable. Ce n'est qu'ainsi que l'on pourra éviter de devoir faire appel à des « solutions de chantier » insuffisantes ou improvisées.

Il faut veiller à ce que le nez de la tablette de fenêtre dépasse d'au moins 40 mm la couche de crépi finie et à ce que l'inclinaison de la tablette soit réalisée vers l'avant avec une déclivité d'au moins 5°. Aucun des mouvements de la tablette de fenêtre (dus aux changements thermiques et aux forces du vent et de la poussée ou succion) ne doit être reconduit dans le système de façade. Il faut que chacun de ces mouvements soit absorbé dans les abouts de tablette de fenêtre via le palier lisse. Les systèmes de tablettes de fenêtre doivent être de manière correspondante adaptés aux systèmes SITE.

Les abouts de tablette de fenêtre doivent avoir un rebord supérieur suffisamment large pour appliquer la bande d'étanchéité (au moins 22 mm). Les fixations de la tablette de fenêtre doivent être incorporées en fonction de la saillie et de la longueur de la tablette de fenêtre, d'après la recommandation du producteur de la tablette de fenêtre.

Pour les tablettes de fenêtre avec exigence de résistance à la pluie battante un second niveau étanche drainant l'eau vers l'extérieur doit être installé. Il devrait être installé pour les tablettes de fenêtre sans exigence de résistance à la pluie battante.

Nous recommandons la best wood Cale d'étanchéité pour tablettes de fenêtres comme 2ème couche d'étanchéité évacuant l'eau. Il est également possible d'utiliser d'autres systèmes appropriés.

Il faut éviter de marcher sur les tablettes de fenêtre sans avoir de protection adéquate. Tous les raccords entre le WALL 140/180 et la fenêtre, la tablette et les abouts de tablettes doivent être réalisés de manière générale à résister à la pluie battante à l'aide de profils intégrés au crépi et des compri-bands appropriés.

Raccord de fenêtre et montage de la tablette de fenêtre

Après avoir monté la fenêtre dans le mur conformément à la norme, le panneau isolant en fibres de bois est coupé droit au niveau de la traverse dans la zone de la tablette de fenêtre.

Sur le raccord de fenêtre latéral et supérieur, le WALL 140/180 est tenu en retrait de l'épaisseur du panneau d'embrasure à monter plus tard.

L'utilisation de panneaux d'embrasure offre l'avantage de pouvoir monter plus facilement et plus exactement les lés d'étanchéité (par le bord avant).

Lors du montage des caissons de stores à rouleaux ou des lambrequins pour brise-soleils orientables, il faut veiller aux détails particuliers – voir les plans des détails.

Instructions de montage pour best wood cale d'étanchéité pour tablettes de fenêtre

Pose de la 2ème couche d'étanchéité

La mise en œuvre de la couche d'étanchéité pour les tablettes de fenêtre est effectuée après la pose des WALL 140/180. Les pièces préfabriquées en usine de best wood cale d'étanchéité pour tablettes de fenêtre doivent être adaptées sur place en profondeur et en hauteur, selon la tablette ou la fenêtre en question.

Mesurer la profondeur de la tablette de fenêtre.

Tracer l'extrémité de cale d'étanchéité à la profondeur correspondante.

Tracer la cale d'étanchéité à la profondeur correspondante.

Scier la cale d'étanchéité et les deux extrémités de cale d'étanchéité au niveau du bord avant à la profondeur souhaitée.

Tracer la lèvre des extrémités de cale d'étanchéité en hauteur sur le bord inférieur de la fenêtre.

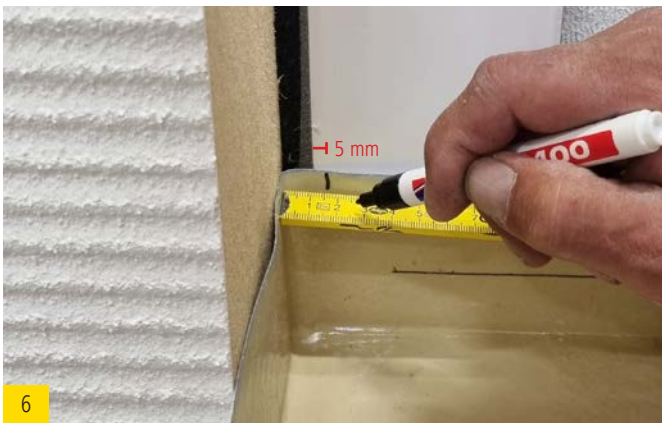

Tracer la lèvre à 5 mm à l'intérieur du bord latéral de la fenêtre.

Ajuster les extrémités de cale d'étanchéité aux coins de la fenêtre.

Pour pouvoir ajuster correctement la longueur de la cale d'étanchéité (partie centrale), il est utile d'enfoncer provisoirement les deux extrémités de cale d'étanchéité sur la tablette de fenêtre et de vérifier si tout est bien en place.

Placer les deux extrémités de cale d'étanchéité et les enfoncer proprement dans le coin de la tablette de fenêtre à l'aide d'un accessoire (par exemple une cale en bois).

Le dépassement de 5 mm de la lèvre doit former un U entre le bord de la fenêtre et le panneau de fibres de bois.

Mesurer l'espace entre l'extrémité de cale d'étanchéité gauche et droite et couper la cale d'étanchéité (partie centrale) à la bonne longueur.

Enfoncer la cale d'étanchéité sous le cadre de la fenêtre et vérifier ensuite que l'ajustement est correct.

Le bord avant doit être au même niveau que le mur / le panneau de fibres de bois. Après contrôle, retirer à nouveau les trois pièces.

Jointoyer les coins gauche et droit avec best wood FDM WALL.

Appliquer best wood FDM WALL sur le bord avant.

Appliquer best wood FDM WALL en serpentin sur la tablette de fenêtre.

Retirer la bande de protection du ruban adhésif à l'arrière des extrémités de cale d'étanchéité.

Positionner les extrémités de cale d'étanchéité dans les deux coins

Appliquer best wood FDM WALL sur la face frontale. À l'aide d'une cale, bien enfoncer ensuite l'extrémité de cale d'étanchéité entre le bord de la fenêtre et le panneau de fibres de bois.

Important : S'assurer qu'il se forme à nouveau un « U » entre le cadre de la fenêtre et le panneau de fibres de bois (voir image n° 10)

Retirer la bande de protection du ruban adhésif de la cale d'étanchéité déjà sciée

Enfoncer avec précision la cale d'étanchéité entre les extrémités de cale d'étanchéité

Appuyer fermement sur la bande adhésive sous le cadre de la fenêtre, également à l'aide d'un outil (par exemple une cale en bois)

24

La couche d'étanchéité collée et ajustée est maintenant étanchéifiée au niveau des joints et le profil de finition est posé.

25

Jointoyer entre les extrémités de cale d'étanchéité et la cale d'étanchéité avec best wood FDM WALL.

26

Recouvrir le même joint d'une bande de TESCON VANA.

27

Bien presser le TESCON VANA. Procédure identique pour les deux joints.

28

Découper best wood profil de finition pour tablette de fenêtre à la longueur de la tablette de fenêtre en incluant les extrémités.

29

Poser best wood profil de finition de manière centrée entre les embrasures.

30

Coller best wood profil de finition pour tablette de fenêtre avec TESCON VANA sur la couche d'étanchéité.

31

Lisser le ruban adhésif à l'aide d'une raclette.

32

Couper 4 cm de cordon d'étanchéité.

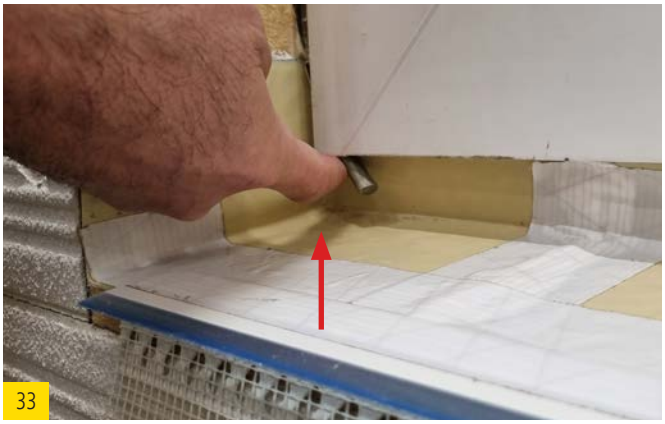

33

Coller le cordon d'étanchéité dans l'espace creux des coins sous le cadre de la fenêtre afin de le boucher.

Mise en œuvre des tablettes de fenêtre

Afin de créer un joint étanche à la pluie battante entre la fenêtre et la tablette, il convient de coller un compri-band Illmod 12/3-7 à l'arrière de la tablette de fenêtre. Il faut veiller ce faisant à ce que le compri-band soit placé complètement sur le bord supérieur du profil de tablette, sans cela le risque étant de créer un canal conduisant l'eau latéralement dans l'embrasure de fenêtre.

Alternativement un système de tablette de fenêtre, ou la lèvre d'étanchéité est déjà installée en usine sur le profil de tableau, peut être utilisé. Dans ce mode de réalisation l'utilisation du compri-band entre la tablette du fenêtre et le profil de tableau n'est plus nécessaire.

Pour la fixation de la tablette de fenêtre, il est uniquement permis d'utiliser des moyens de fixation conformes au système et appropriés (par exemple des vis inoxydables).

Les mouvements de dilatation de la tablette de fenêtre doivent également être pris en compte au moment de la fixation par exemple par des trous oblongs. Le vissage de la tablette à la fenêtre doit se faire de manière à ce que renvoi d'eau de la fenêtre couvre la fixation de la tablette.

Il convient de prêter une attention particulière aux fenêtres à parement en aluminium. En effet les assemblages à onglets au niveau des angles inférieurs, dirigent l'eau de ruissellement derrière la tablette de fenêtre. Les orifices de drainage des fenêtres ne doivent pas être colmatés par la tablette de fenêtre mise en place. Il n'est pas recommandé de monter sans joints la tablette de fenêtre contre le châssis dormant. Les rainures latérales des châssis de fenêtre et des parements doivent être colmatées aux extrémités inférieures avec la masse de jointoiement appropriée si elles n'ont pas déjà été conçues ou préfabriquées dans ce sens par le producteur des fenêtres. Le cas échéant, cette tâche incombe au monteur lors de la mise en place de la fenêtre.

Après le montage de la tablette de fenêtre, on peut appliquer les panneaux d'embrasure latéraux. Il faut les ajuster en longueur dans la zone inférieure avec une coupe en biais suivant l'inclinaison de la tablette de fenêtre. Sur le panneau d'embrasure ajusté, des compri-band sont alors appliqués contre la fenêtre et jusqu'au profil d'extrémité de la tablette de fenêtre.

Il faut veiller ici particulièrement à poser le compri-band avec grand soin. Le compri-band doit être coupé entre chaque changement de direction et non pas plié autour des angles. Le montage du compri-band ne se fait jamais en tirant, mais toujours par pression afin d'éviter qu'il ne se rétracte par la suite.

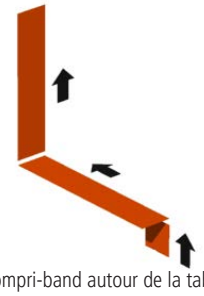

Application du compri-band autour de la tablette de fenêtre et contre la fenêtre.

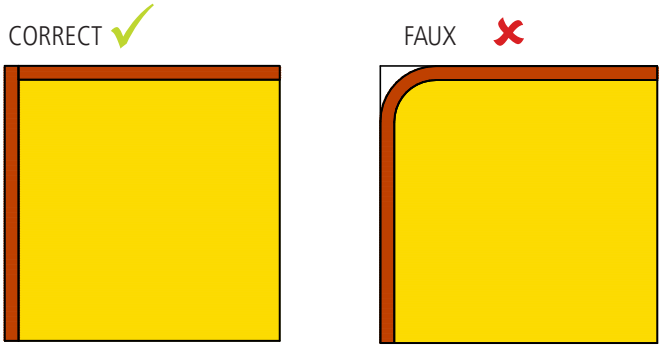

Fixation dans les angles.

Installation avec panneau d'embrasure pré-enduit de 20 mm

Pose du panneau d'embrasure

Poser le cordon d'étanchéité à 45° depuis le coin supérieur jusqu'au profil de finition pour tablette de fenêtre.

Monter la tablette de fenêtre. L'extrémité de la tablette de fenêtre et le profil de finition doivent être alignés. Placer le compri-band sur l'extrémité de la tablette de fenêtre.

Couper le panneau d'embrasure en fonction de la pente de la tablette de fenêtre et appliquer best wood compri-band type 12/3-7 sur le côté court et le côté long.

Appliquer best wood FDM WALL sur le côté.

Placer le panneau d'embrasure sur la tablette de fenêtre, le presser fermement contre le cadre de fenêtre et le fixer avec des vis inoxydables.

La joue de l'extrémité de la tablette de fenêtre doit encore dépasser d'environ 7 mm pour la suite du crépissage. Env. 10 mm pour les panneaux d'embrasure qui ne sont pas pré-enduits

Installation avec panneau d'embrasure pré-enduit de 40 mm

Pose du panneau d'embrasure

1

Entailler le panneau d'embrasure de 40 mm.

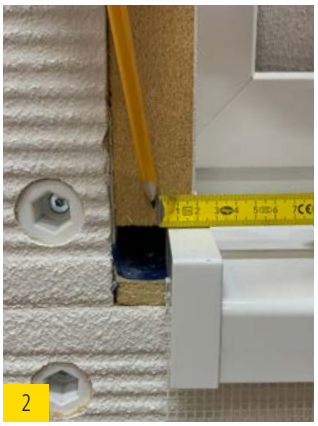

2

Tracer 20 mm et marquer ce qui doit être scié.

3

Découper ce qui est marqué avec une scie à main.

4

5

Mesurer 40 mm pour l'entaille du coin arrière sur la fenêtre.

6

Scier la surface marquée.

Poser brièvement le panneau d'embrasure de 40 mm et le vérifier.

Poser le cordon d'étanchéité à 45° à environ 20 mm du coin supérieur de la 2ème couche d'étanchéité jusqu'au profil de finition pour tablette de fenêtre.

Le cordon d'étanchéité devrait maintenant avoir suffisamment de place dans le coin évidé.

Appliquer best wood FDM WALL sur le côté puis poser un morceau de best wood compri-band sur la tablette de fenêtre et faire glisser la tablette de fenêtre contre le mur.

Pour le panneau d'embrasure de 40 mm, appliquer best wood compri-band sur le côté court et le côté long. Ajuster et presser fermement. Visser le panneau d'embrasure.

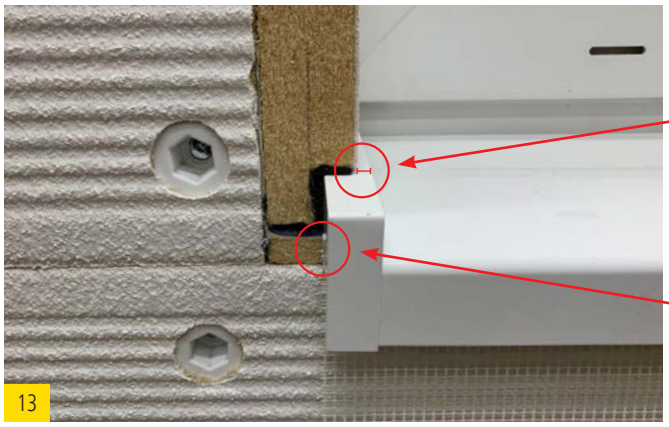

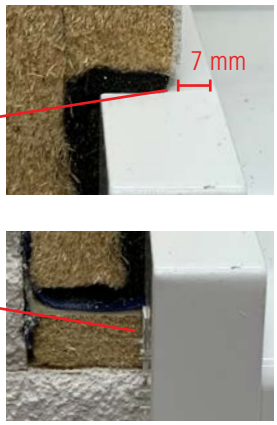

La joue de l'extrémité de la tablette de fenêtre doit encore dépasser d'environ 7 mm pour la suite du crépissage. Env. 10 mm pour les panneaux d'embrasure qui ne sont pas pré-enduits.

Le profil de finition et l'extrémité de la tablette de fenêtre doivent être alignés.

Instructions de montage pour best wood cale d'étanchéité pour tablettes de fenêtre avec profil de finition

Le montage s'effectue en principe de la même manière que pour le montage de la couche d'étanchéité sans profil de finition. Toutefois, avant de monter les extrémités de cale d'étanchéité, il faut ici raccourcir le profil de finition à la longueur de la tablette de fenêtre en incluant les extrémités.

Tracer la longueur de la tablette de fenêtre sur les extrémités de cale d'étanchéité droite et gauche.

Raccourcir le profil de finition en incluant la bande de tissu à la longueur tracée.

Extrémité correctement raccourcie.

Profil de finition pour tablette de fenêtre à la même longueur.

Attention ! Erreurs à éviter !

Le profil de finition dépasse ici de la tablette de fenêtre et n'a pas été raccourci à la bonne longueur. Cela a pour conséquence que la bande du profil de finition se trouve dans la structure de crépis après les travaux de crépissage, ce qui permettra à l'humidité de pénétrer dans le système de crépis.
Si le profil de finition n'a pas été raccourci à la bonne longueur, il doit impérativement être raccourci à la longueur de la tablette de fenêtre avant les travaux de crépissage.

Remarques importantes

Lors du montage de la tablette de fenêtre, il faut toujours veiller à ce que tous les joints et toutes les ouvertures apparaissant soient bien protégés contre une éventuelle pénétration d'eau. Voir p. ex. le joint de construction entre le bord inférieur du châssis dormant et le bord supérieur de l'about de la tablette.

FAUX ✗

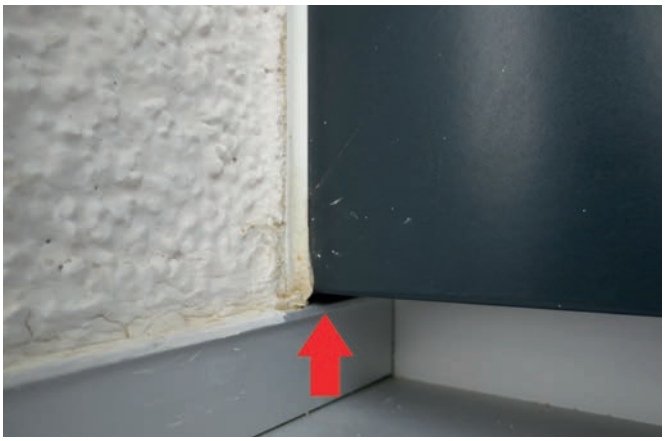

Attention aux fenêtres synthétiques soudées à l'onglet. On risque ici de voir l'eau s'introduire dans la construction par le joint de soudure du châssis de fenêtre.

Ce joint de soudure doit être fermé avec un matériau approprié ou être évité dès la conception.

FAUX ✗

Les rails de guidage des stores doivent pouvoir se vider directement drainés sur la tablette de fenêtre et doivent se trouver à l'intérieur des abouts latéraux de la tablette de fenêtre. Les rails de guidage doivent s'achever à env. 8 mm au-dessus de la tablette de fenêtre.

CORRECT ✓

Directives de la mise en œuvre du système de crépi best wood

Généralités

Une fois mis en œuvre, le panneau isolant en fibres de bois WALL 140 / 180 peut être exposé aux intempéries pendant 8 semaines au maximum grâce à son imprégnation hydrophobe. Il faut toutefois le protéger contre le rayonnement UV et l'apport d'humidité constant. S'il est impossible de le garantir (débord de toit trop petit, endroit fortement exposé), nous recommandons de protéger la façade dès la fin du montage déjà avec un écran de sous-toiture ouvert à la diffusion de vapeur ou d'appliquer le plus rapidement possible le mortier d'enrobage. Les chants horizontaux, comme aux allèges de fenêtre ou d'attique, doivent également être protégés des intempéries à l'aide d'un recouvrement adapté. Pour les tablettes de fenêtre ceci peut se faire directement avec la deuxième couche d'étanchéité.

Pendant la phase d'application et de séchage de tous les produits de crépi et de peinture utilisés, la température ambiante et la température du support doivent s'élever à au moins +5°C, la température de l'air ne doit pas dépasser 30°C. Il faut éviter pendant au moins quatre jours une période de gel. Aucune substance étrangère ne doit être mélangée et le crépi frais doit être protégé contre toute influence des intempéries (par exemple le fort rayonnement du soleil, le vent et la pluie) par des mesures adéquates. Couvrir le cas échéant l'échafaudage avec des bâches. Les supports doivent toujours être secs,fermes, exempts de solvants, de poussière et de corps étrangers.

Les crépi minéraux réagissent à l'eau en devenant alcalins et irritent ainsi les yeux et la peau. Le matériel ne doit pas arriver dans les mains d'enfants. Il faut éviter le contact avec les yeux et la peau. Éviter le développement de poussière. Lors de l'application, il faut toujours porter des gants et lunettes de protection ou encore une protection du visage appropriés. En cas de contact avec les yeux, rincer abondamment à l'eau et consulter un cabinet médical. Le lait de crépi ne doit pas atteindre l'eau de surface ou les canalisations. Les crépi durcis peuvent être éliminés avec les déchets de chantier.

Contrôle du support

Juste avant l'application de la couche d'armature, contrôler consciencieusement la façade complète du panneau isolant en fibres de bois WALL 140/180 pour savoir si elle convient. Le support de crépi doit être plan, sec, stable et propre. L'humidité du bois des panneaux ne doit pas excéder 13 % (max. 5% avec réglage épicéa/sapin en mesurant avec un hygromètre électronique).

Humidité des panneaux ≤ 19,5% avec réglage épicéa/sapin.

Les éventuels décalages d'épaisseurs sur les joints des panneaux doivent absolument être aplanis, par exemple avec un papier abrasif grain K40. La surface du panneau doit être nettoyée de toute poussière créée par le ponçage.

Les joints entre panneaux de moins de 2 mm peuvent être enduits. Les joints entre 2 et 5 mm devront être colmatés à l'aide de la masse de jointoyage crépissable FDM WALL. Toutes les ouvertures de plus de 5 mm seront refermées à l'aide de panneau best wood WALL 140/180.

Joints colmatés avec FDM WALL.

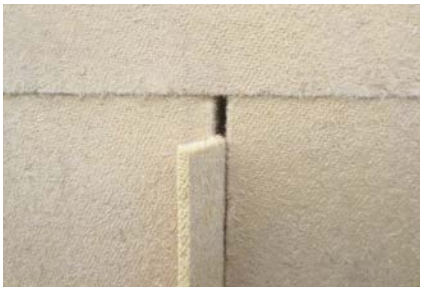

Joints complétés par une bande de panneau WALL 140/180.

Cheville universelle affleurée sur le panneau WALL 140/180.

Enfoncer les agrafes à dos large d'env. 1 mm dans le best wood WALL 180.

Pour les chevilles à isolation et les chevilles universelles, la rosace doit affleurer la surface du panneau best wood WALL 140/180. Les agrafes à dos large en Inox doivent être enfoncées d'env. 1 mm dans le panneau best wood WALL 140/180.

Pose des compléments au treillis d'armature sur les best wood WALL 140/180

Avant d'appliquer le treillis d'armature, il faut au préalable mettre en place, à l'aide de la colle et mortier d'enrobage, les profils d'angles extérieurs du bâtiment.

Application du mortier d'enrobage (UP).

Pose du profil d'angles.

Enrobage du profil d'angle.

Des profils d'embrasure télescopiques sont mis en place au niveau des jonctions des encadrements de fenêtres et de portes.

Collage contre le cadre du profil d'embrasure télescopique.

Profil d'embrasure télescopique affleuré avec le bord intérieur de l'about de la tablette du fenêtre.

Profil d'embrasure télescopique coupé à l'onglet.

Application du mortier d'enrobage dans l'embrasure et l'angle de façade.

Enrobage à la spatule du profil d'embrasure télescopique.

Pose du profil d'angles.

ATTENTION

Il est recommandé de tester la qualité de l'adhésion avant de coller les profils télescopiques de fenêtre ! Seuls les supports exempts de poussières et propre doivent être utilisés. Se renseigner auprès du fabricant, lors de l'utilisation de solvant ou de dégraissant sur les cadres.

Ajustage des angles d'armature de niveau et d'aplomb.

En même temps seront appliqués les coins d'armature respectivement les angles d'embrasures.

Enrobage à la spatule du coin d'armature.

Enrobage à la spatule d'angle d' embrasure.

Tous les différents profils de type goutte pendante, profil de serrage ou joints de dilatation seront mis en place à ce moment.

Enrobage et pose du treillis d'armature en deux étapes

Application du mortier d'enrobage

Après la mise en place à la spatule des profils de finition et des coins d'armature, la colle et mortier d'enrobage best wood est giclée à la machine ou appliquée à la main avec une truelle dentelée de 4–6 mm. L'application se fait avec un angle d'env. 45° par rapport à la surface du panneau isolant en fibres de bois WALL 140/180. Il faut alors atteindre une épaisseur de couche de 3-4 mm. L'enrobage denté ainsi obtenu assure la pose ultérieure du treillis d'armature dans le tiers extérieur de la couche de mortier d'au moins 5 mm d'épaisseur appliquée par la suite. De plus, l'application de l'enrobage à la truelle dentelée et son durcissement empêchent la formation de taches de lignine dues aux lavements par la pluie. Le panneau ainsi préparé est protégé des intempéries pendant 5 mois au maximum. Cette méthode a pour but une étanchéité correcte des raccords et joints, afin que la construction en bois et les panneaux isolants en fibres de bois WALL 140/180 soient protégés.

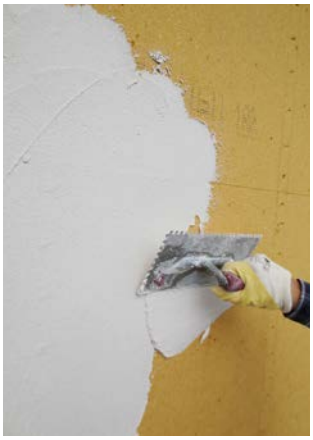

Application du mortier d'enrobage (UP).

Application à la truelle dentelée.

Pose du treillis d'armature

Lorsque le premier mortier d'enrobage est sec, le treillis d'armature peut être enrobé à son tour à la truelle lisse. Pour ce faire, appliquer transversalement le mortier à l'aide d'une truelle lisse. Insérer le treillis d'armature dans l'enrobage frais et croiser les nattes de treillis d'au moins 10 cm.

Recouvrir ensuite le treillis d'armature avec du mortier frais sur frais et lisser jusqu'à ne plus voir le treillis. La formation de bulle d'air est à éviter et les bavures seront nettoyées une fois le mortier sec. L'épaisseur totale de la couche d'enrobage ainsi obtenue, ensuite deuxième enrobage du treillis d'armature, s'élève à env. 6–7 mm.

Remplissage des rainures.

Appliquer le treillis d'armature.

Lissage frais sur frais du treillis d'armature.

Lissage du treillis d'armature.

Enrobage et pose du treillis d'armature en une seule étape de travail

Il est possible de réaliser en une seule étape de travail l'enrobage à la truelle dentelée et la pose du treillis d'armature.

Après l'enrobage de préparation à la spatule des profils de finition et des coins d'armature, la colle et mortier d'enrobage best wood est appliquée à la main ou avec des pompes mélangeuses/crépisseuses. La surface de mortier est passé à la truelle dentelée de 10 mm. Il est important d'avoir un apport régulier de matière.

Le treillis d'armature best wood sera mis en place à l'état humide et spatulé jusqu'à ce que l'armature soit entièrement enrobée sur l'ensemble de la surface. Le treillis doit être croisé d'au moins 10 cm. La formation de bulle d'air est à éviter et les bavures seront nettoyées une fois le mortier sec. L'épaisseur totale de la couche d'enrobage ainsi obtenue,ensuite deuxième enrobage du treillis d'armature, s'élève à env. 6–7 mm.

INFORMATION

Lors de l'application de l'enrobage à la truelle dentelée et de l'armature textile en une seule étape de travail, l'ouvrier doit garantir que les épaisseurs de couche seront respectées et que le treillis d'armature se trouve dans le tiers extérieur de la couche d'armature.

Produits concernés :
best wood colle et mortier d'enrobage (UP)
best wood treillis d'armature
best wood crépi de finition minéral (MOP)
best wood crépi de finition silicone (SOP)
best wood peinture à base de résine de silicone

Système garanti WALL 140/180 pré-enduit : SITE best wood SCHNEIDER

Seuls les produits inclus dans le systeme SITE best wood offre la garantie totale. L'utilisation d'autres produits n'est pas autorisé et rend toute prétention de garantie auprès de la société best wood SCHNEIDER caduque.

La poursuite de l'enrobage pourra se faire sur un support sec (au moin 7 jours sans humidification directe par la pluie avec un taux d'humidité relative de ≤ 65%) après la mise en place de tous les raccords d'angles, profils de fenêtre, coin d'armatures autours des embrasures et tout autre profil de raccord.

Des profils d'embrasure télescopiques sont mis en place au niveau des jonctions des encadrements de fenêtres et de portes. Simultanément, des flèches d'alerte diagonales ou des angles d'embrasure doivent être mis en place dans la surface au niveau de toutes les ouvertures de façade. Tous les différents profils de type goutte pendante, profil de serrage ou joints de dilatation seront mis en place à ce moment.

Après la mise en place à la spatule des profils de finition et des coins d'armature, la best wood colle et mortier d'enrobage (UP) est appliquée uniformément à la machine ou à la main, de manière à ce que les nervures de mortier du panneau pré-enduit soient recouvertes d'environ 2 mm. Enrober le best wood treillis d'armature sans faire de plis et le recouvrir de manière uniforme « mouillé sur mouillé » avec environ 2 mm de best wood colle et mortier d'enrobage (UP). Le treillis d'armature doit être encastré au centre et enrobé sur toute sa surface de best wood colle et mortier d'enrobage (UP). L'épaisseur totale du sous-enduit (couche pré-enduite et couche d'armature) doit être d'environ 7 à 8 mm.

Le treillis doit être croisé d'au moins 10 cm. La formation de bulle d'air est à éviter et les bavures seront nettoyées une fois le mortier sec. Le lissage du treillis doit se faire avec un apport d'environ 4 mm de mortier sur le panneau pré-enduit. Le treillis après lissage se trouvera au milieu de la nouvelle couche et donc dans le tiers supérieur de l'ensemble du mortier.

Reprise des garanties système ITE par d'autres fournisseur de mortier-crépi en Suisse

Vous trouverez des d'informations plus précises sur notre site internet www.schneider-holz.com ou en auprès de votre fournisseur habituel de crépi.

FIXIT Schweiz. Suisse. Svizzera. · granol · GREUTOL · HAGA NATURBAUSTOFFE SEIT 1953 · weber SAINT-GOBAIN

Poursuite possible en Autriche avec notre partenaire local Röfix

Vous trouverez des d'informations plus précises sur notre site internet www.schneider-holz.com ou en auprès de votre fournisseur habituel de crépi.

RÖFIX Bauen mit System

Appliquer le crépi de finition

Avant d'appliquer le crépi de finition, l'enrobage doit avoir durcit et être sec. Pour les façades à teinte foncée, il faut appliquer le crépi de finition teinté dans la masse selon la couleur choisie correspondante. La quantité de matière nécessaire doit alors être préparée en une seule fois pour l'ensemble du chantier.

Pour éviter les raccords dans le crépi, il faut qu'un nombre suffisant d'ouvriers soient présents sur chaque position d'échafaudage et qu'ils appliquent le crépi en une seule étape de travail sans interruption dans la face traitée. Le matériau en surplus est retiré à l'aide d'une truelle. Les irrégularités apparentes doivent être corrigées immédiatement.

Bien mélanger le crépi de finition en résine de silicone livré dans des seaux avec un appareil mélangeur et rajouter éventuellement de l'eau pour régler la consistance. L'application du crépi se fait avec une truelle plate en acier inoxydable, elle se fait dans l'épaisseur du grain et est ensuite structurée.

La livraison du crépi de finition minéral se fait dans des sacs. Il peut être mis en œuvre avec toutes les pompes mélangeuses, machines à crépir courantes ou à la main. La structuration se fait avec une truelle à lisser en polystyrène expansé ou en plastique. Frotter le crépi de finition minéral en structure de crépi à talocher strié négatif en cercle, horizontalement ou verticalement.

Appliquer le crépi de finition à la truelle et lisser selon le grain.

Structurer le crépi.

Surface de crépi structuré.

Structure et épaisseurs des couches dans le système de crépi

1. best wood WALL 140/180
2. Enrobage à la truelle dentelée
3. Treillis d'armature
4. Crépi de finition et couche de peinture

Évacuation des chutes de panneaux

Les chutes des panneaux pré-enduits seront triés et déposés dans des BIG BAG best wood Schneider. Ces derniers seront récupérés sur demande par nos camions lors de votre prochaine livraison d'isolants. Service disponible seulement en Allemagne et en Suisse.

Appliquer la couche d'égalisation avec peinture à base de résine de silicone best wood

L'application d'une couche d'égalisation est par principe recommandée sur tous les crépis de finition pour améliorer l'aspect et la protection contre les intempéries. Par ailleurs, la perte de substance à la surface du crépi due aux intempéries est retardée et cette surface se salit moins. En particulier pour les crépis de finition minéraux, il est impératif de prévoir une couche d'égalisation, car ils peuvent sécher en formant un voile et des efflorescences. Cet aspect nuageux est égalisé par la couche appliquée et le pouvoir hydrofuge est nettement amélioré. Une seconde couche de peinture est généralement recommandée.

Pour une **mise en œuvre conforme à l'homologation du système** SITE best wood, respecter ce qui suit en fonction du crépi de finition utilisé et du support porteur sur lequel le panneau en fibre de bois a été monté :

Crépi de finition minéral (MOP) pour panneau isolant support de crépi sur support minéral

- Aucune couche de peinture n'est exigée pour des raisons d'agrément technique.
- Une **couche de peinture unique doit impérativement être prévue**, du point de vue optique et de mise en œuvre technique, car des taches dues aux variations de calcaires pourraient apparaître.

Crépi de finition minéral (MOP) pour panneau isolant support de crépi sur supports bois

- Pour des raisons d'agrément technique **une couche de peinture unique doit impérativement être prévue**.

Crépi de finition silicone (SOP) pour panneau isolant support de crépi sur support bois ou minéraux

- Aucune couche de peinture n'est exigée pour des raisons d'agrément technique.
- **Une couche de peinture unique recommandée** pour la protection contre les algues (car biocide + fongicide) ainsi que du point de vue optique et de mise en œuvre technique.
- Sans couche de peinture, le crépi de finition silicone doit être »traité avec de l'additif algicide et fongicide«.

Lors de la réalisation de la couleur d'une façade à système intégrale d'isolation thermique SITE, il faut choisir une nuance de couleur dont le degré de luminosité ≥ 20 %. Les couleurs foncées peuvent entraîner des tensions thermiques trop importantes et ne sont donc pas admises pour le système d'isolation thermique best wood. Avant de peindre, il faut que le crépi de finition soit bien durci. La peinture àbase de résine de silicones (SOP) peut être appliquée à la main (au pinceau ou au rouleau) ou à l'aide d'un appareil pulvérisateur Airless. La peinture à base de résine de silicone peut être diluée avec max. 10% d'eau et ne doit pas être appliquée en cas d'exposition directe au soleil.
La peinture à base de résine de silicone est complétée en usine avec de l'additif fongicide/algicide et ainsi protéger la façade contre les algues et la moisissure. En utilisant ces additifs, cela empêche ou ralentit l'apparition d'algues / de moisissure. Il est impossible, étant donné le niveau de la technique actuel, de garantir une protection durable, puisque la tenue d'un équipement biocide est toujours limitée dans le temps en raison de sa biodégradabilité imposée.

Entretien de la façade

Les façades d'un bâtiment sont constamment sollicitées par les intempéries. Il faut donc les contrôler et les entretenir régulièrement. Il faut faire particulièrement attention à tous les raccords des composants du bâtiment qui se trouvent dans la façade (par exemple, les raccords d'embrasures de fenêtres, de tablettes de fenêtres...).

Ce vieillissement dû aux intempéries dépend très nettement de l'exposition du bâtiment et de sa situation tout comme des mesures ayant été prévues dans sa conception pour réduire la sollicitation exercée sur les façades (débords de toiture, arbres et arbustes qui la protègent).

Du point de vue des intervalles d'entretien, aucune différence n'est faite entre le système intégral SITE à fibres de bois et les autres systèmes SITE ou autres façades en crépi. Tous les crépis de finition best wood résistent bien aux intempéries. Une couche d'égalisation permet d'augmenter cette résistance. Cela permet d'étendre encore la période avant d'appliquer le premier enduit d'entretien. Pour les enduits d'entretien, il faut utiliser des produits compatibles avec ce système.

best wood cheville hélicoïdale

Solution de fixation pour des charges légères dans les systèmes SITE. L'épaisseur minimum du panneau doit être de 60 mm. Charge maximale recommandée 5kg/ancrage. Fixation sans pont de froid. Possibilité de fixation après avoir appliqué le crépi. Pré perçage d'un trou de 8mm au travers de la couche de crépi et dans la fibre de bois. Fixer la cheville à l'aide d'un embout TORX T40. La cheville doit toujours être étanchée avec de la masse FDM WALL. La cheville hélicoïdale est adaptée pour des vis de 4–5 mm.

Directives de montage sur un panneau isolant sans crépi en fibres de bois WALL 140/180 ou MULTITHERM 140

Pré perçage du panneau crépi, mèche de 8 mm.

Visser la cheville hélicoïdale à l'aide d'un embout T40.

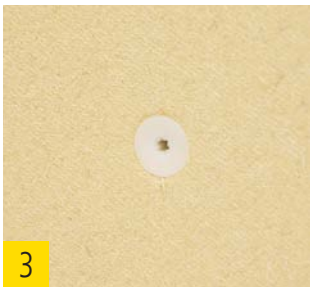

Montage affleuré de la cheville.

Adapté pour des vis de 4–5 mm.

Directives de montage sur un panneau isolant déjà crépi en fibres de bois WALL 140 / 180 ou MUTLITERM 140

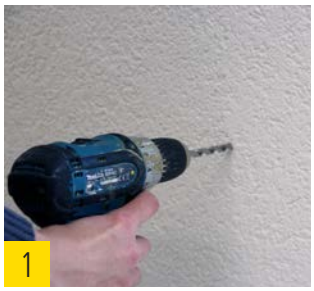

Pré perçage du panneau crépi, mèche de 8 mm.

Appliquer la masse FDM WALL pour étancher la collerette de la cheville.

Appliquer la masse FDM WALL pour étancher.

Visser la cheville surface à l'aide d'un embout T40.

Retirer le surplus de masse FDM WALL.

Adapté pour des vis de 4–5 mm.

Pied de façade

Pied de façade hors de la zone l'eau de rejaillissement, distance au sol fini ≥ 30cm

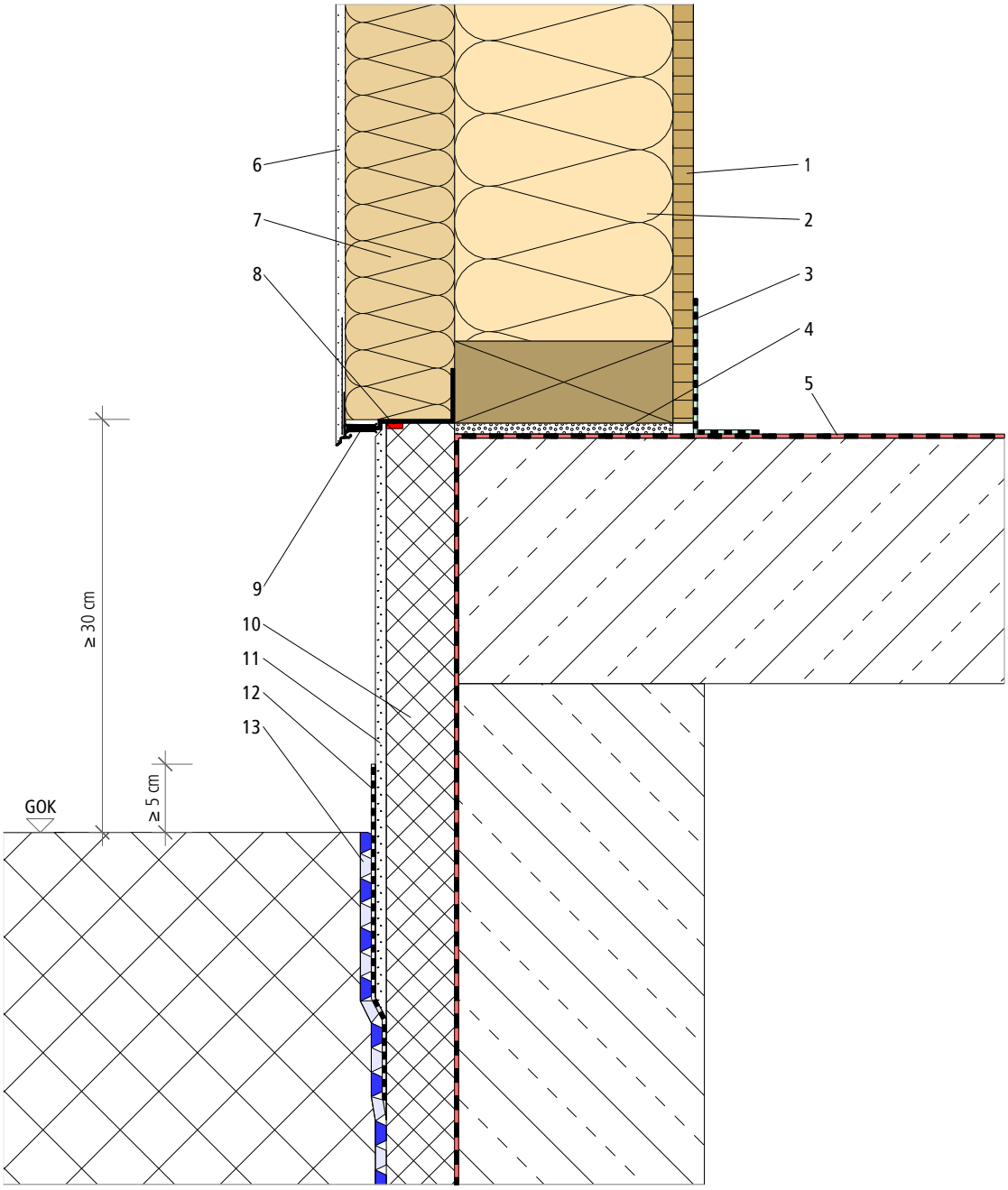

1 Panneau en bois par ex. OSB
2 best wood ossature et isolation FLEX 50
3 Raccord au sol de l'étanchéité à l'air / pare-vapeur
4 Arasée au mortier
5 Étanchéité plane selon DIN 18533-1
6 best wood système de crépi
7 best wood WALL 180
8 Compri-band Illmod 15/5-10
9 best wood profil de départ
10 Isolation périphérique enterrée
11 Crépi de bas de façade sur périphérique
12 Étanchéité minérale
13 Nappe drainante à excroissance

Les détails présentés sont une aide générale à la planification selon l'état de la technique actuelle. La réalisation de chaque partie de construction demande une planification spécifique du point de vue de la statique et de la physique du bâtiment, ceci sous votre propre responsabilité. Respecter les directives de mise en œuvre et les fiches informatives du système best wood SITE. Tous les détails de cette brochure annulent et remplacent les précédentes versions.

Pied de façade dans la zone de rejaillissement avec un drainage en boulet, distance au sol fini ≥ à 15 cm

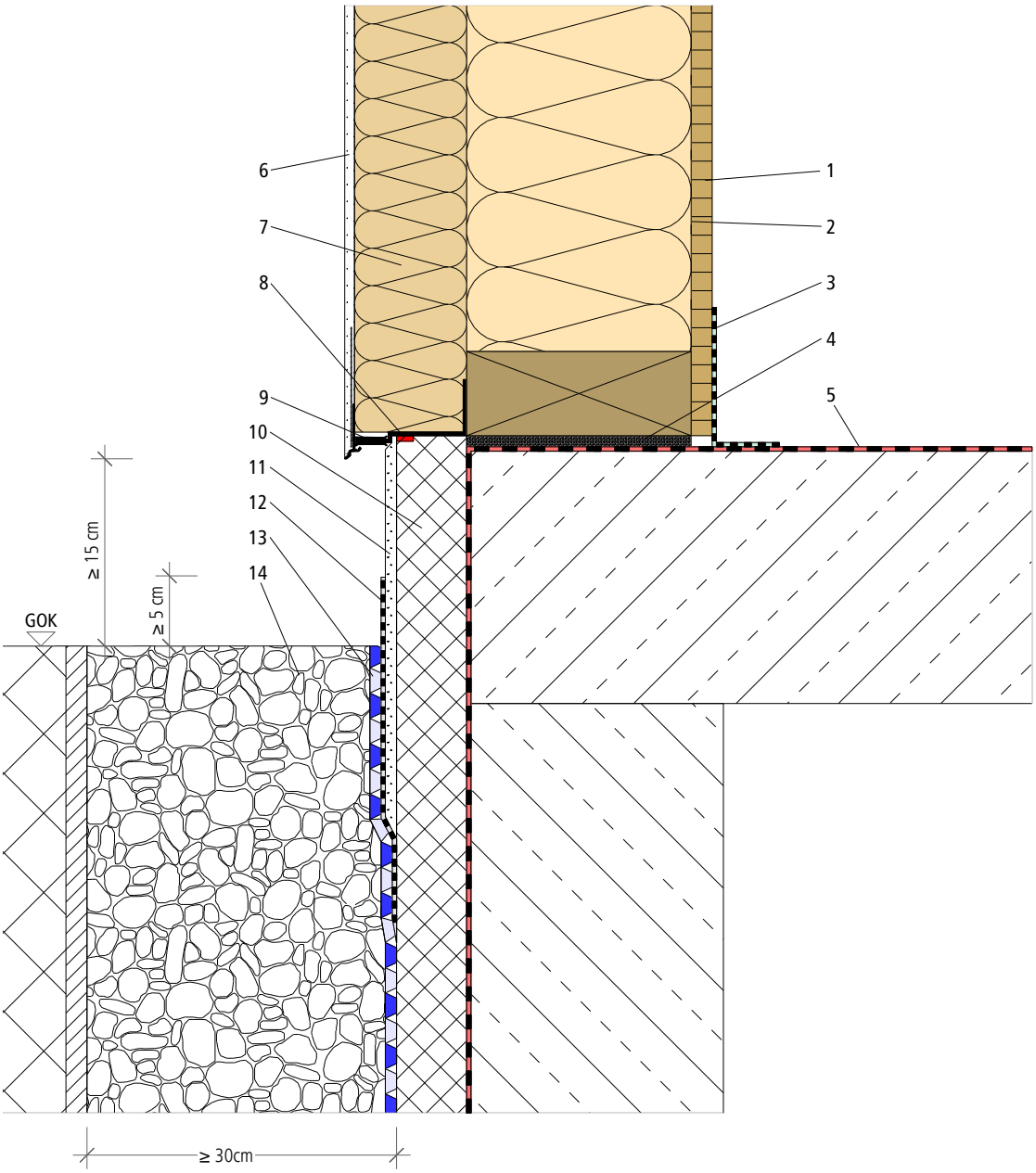

1 Panneau en bois par ex. OSB
2 best wood ossature et isolation FLEX 50
3 Raccord au sol de l'étanchéité à l'air / pare-vapeur
4 Arasée au mortier
5 Étanchéité plane selon DIN 18533-1
6 best wood système de crépi
7 best wood WALL 180
8 Compri-band Illmod 15/5-10
9 best wood profil de départ
10 Isolation périphérique enterrée
11 Crépi de bas de façade sur périphérique
12 Étanchéité minérale
13 Nappe drainante à excroissance
14 Lit de boulets et drainage

Les détails présentés sont une aide générale à la planification selon l'état de la technique actuelle. La réalisation de chaque partie de construction demande une planification spécifique du point de vue de la statique et de la physique du bâtiment, ceci sous votre propre responsabilité. Respecter les directives de mise en œuvre et les fiches informatives du système best wood SITE. Tous les détails de cette brochure annulent et remplacent les précédentes versions.

Pied de façade dans la zone de rejaillissement avec un drainage en boulet, distance au sol fini ≥ à 5cm

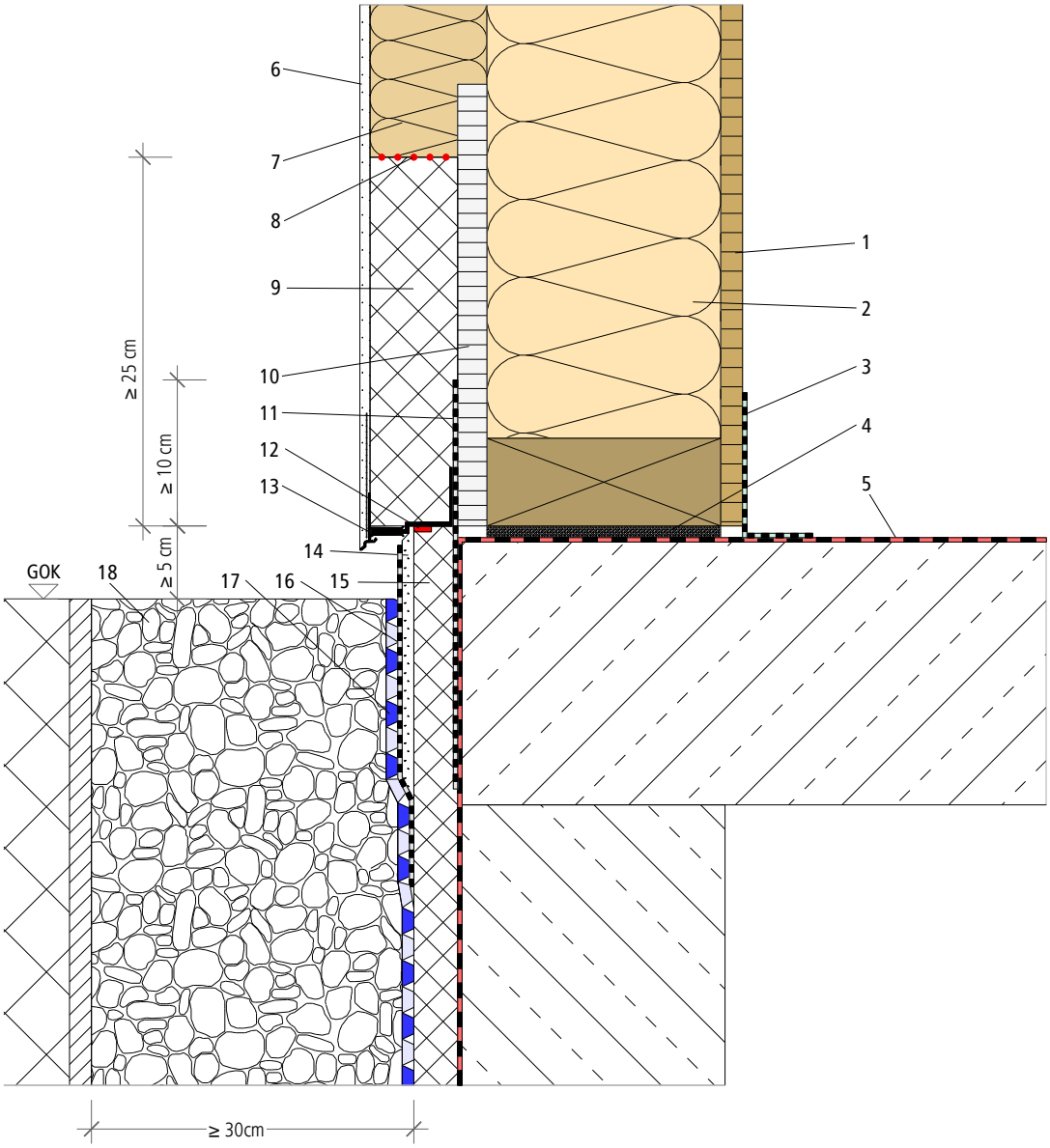

1 Panneau en bois par ex. OSB
2 best wood ossature et isolation FLEX 50
3 Raccord au sol de l'étanchéité à l'air / pare-vapeur
4 Arasée au mortier
5 Étanchéité plane selon DIN 18533-1
6 best wood système de crépi
7 best wood WALL 180
8 Collage à l'aide de colle best wood masse de jointoyage FDM WALL
9 best wood isolation périphérique du bas de façade
10 Panneau lié au ciment
11 Étanchéité verticale selon DIN 18533-1, z. B. FRANKOSIL® 1K Plus
12 Compri-band Illmod 15/5-10
13 best wood profil de départ
14 Crépi de bas de façade sur périphérique
15 Isolation périphérique enterrée
16 Étanchéité minérale
17 Nappe drainante à excroissance
18 Lit de boulets et drainage

Les détails présentés sont une aide générale à la planification selon l'état de la technique actuelle. La réalisation de chaque partie de construction demande une planification spécifique du point de vue de la statique et de la physique du bâtiment, ceci sous votre propre responsabilité. Respecter les directives de mise en œuvre et les fiches informatives du système best wood SITE. Tous les détails de cette brochure annulent et remplacent les précédentes versions.

Pied de façade, porte fenêtre de terrasse, de niveau avec le sol et grille

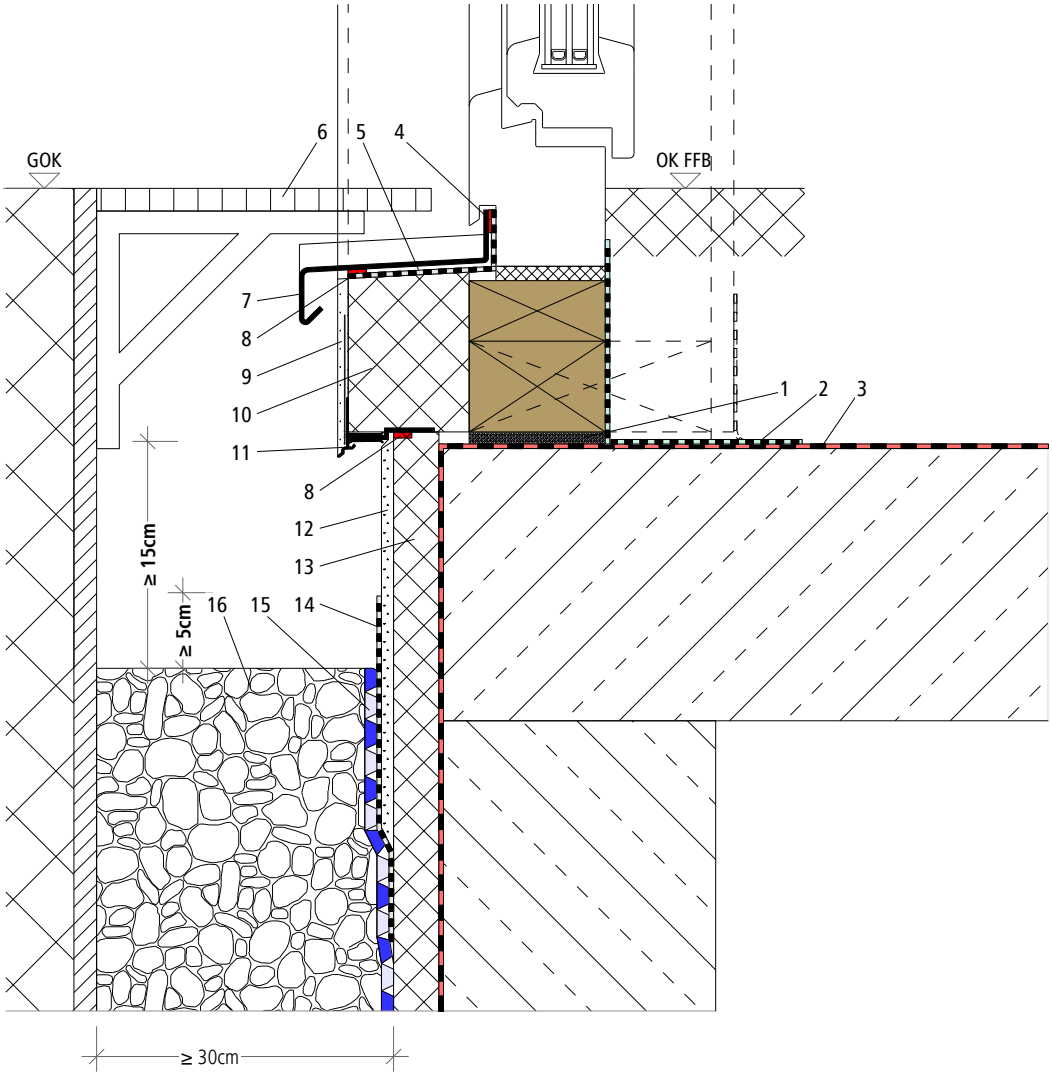

1 Arasée au mortier
2 Étanchéité à l'air/pare-vapeur au raccord de sol
3 Étanchéité plane selon DIN 18533-1
4 Compri-band Illmod 12/3-7
5 2ème couche d'étanchéité sous la tablette de fenêtre
6 Grille
7 Tablette de fenêtre
8 Compri-band Illmod 15/5-10
9 best wood système de crépi
10 best wood isolation périphérique du bas de façade
11 best wood profil de départ
12 Crépi de bas de façade sur périphérique
13 Isolation périphérique enterrée
14 Étanchéité minérale
15 Nappe drainante à excroissance
16 Lit de boulets et drainage

Les détails présentés sont une aide générale à la planification selon l'état de la technique actuelle. La réalisation de chaque partie de construction demande une planification spécifique du point de vue de la statique et de la physique du bâtiment, ceci sous votre propre responsabilité. Respecter les directives de mise en œuvre et les fiches informatives du système best wood SITE. Tous les détails de cette brochure annulent et remplacent les précédentes versions.

Détails de fenêtre

Détails de fenêtre avec panneau d'embrasure de 20 mm

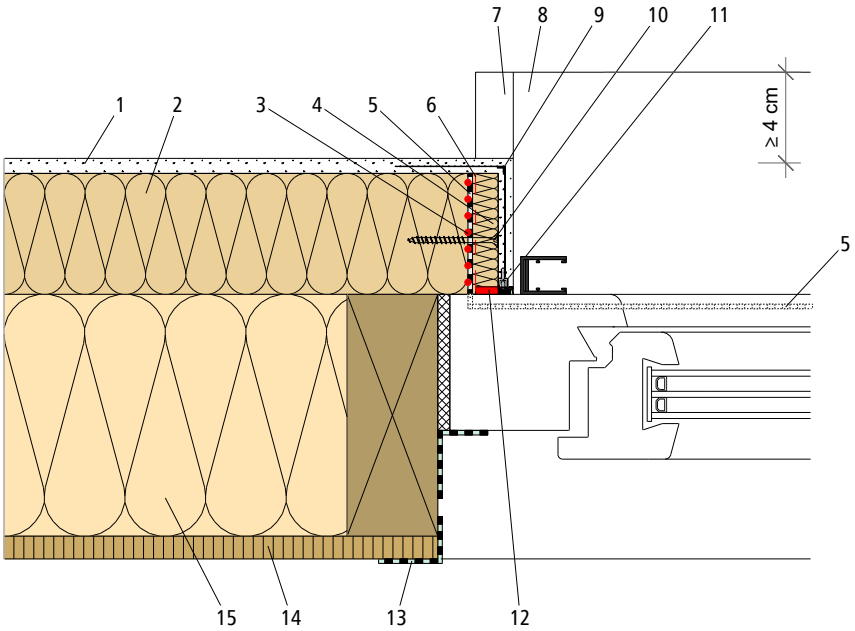

1 best wood système de crépi
2 best wood WALL 180
3 Collage du panneau d'embrasure best wood avec de la masse de jointoyage FDM WALL sur le WALL 180
4 Panneau d'embrasure best wood
5 2ème couche d'étanchéité sous la tablette de fenêtre
6 Compri-band Illmod 15/5-10
7 Profil de fin de tablette de fenêtre
8 Tablette de fenêtre
9 Angle d'armature best wood
10 Vis en acier inoxydable
11 Profil de raccord au fenêtre télescopique best wood
12 Compri-band Illmod 12/3-7
13 Étanchéité à l'air
14 Panneau en bois par ex. OSB
15 best wood ossature et isolation FLEX 50

Les détails présentés sont une aide générale à la planification selon l'état de la technique actuelle. La réalisation de chaque partie de construction demande une planification spécifique du point de vue de la statique et de la physique du bâtiment, ceci sous votre propre responsabilité. Respecter les directives de mise en œuvre et les fiches informatives du système best wood SITE. Tous les détails de cette brochure annulent et remplacent les précédentes versions.

Détails de fenêtre avec panneau d'embrasure de 40 mm

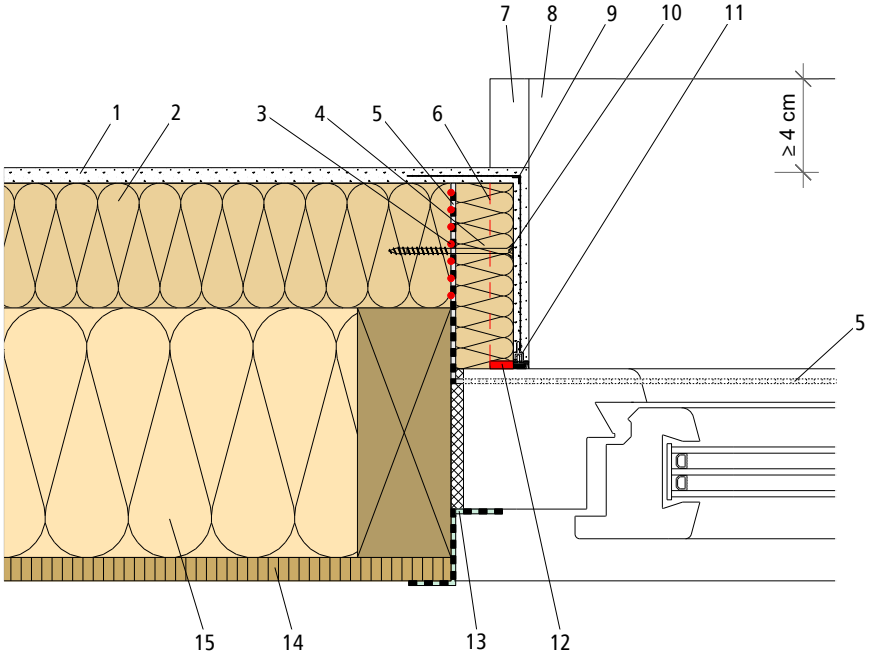

1 best wood système de crépi
2 best wood WALL 180
3 Collage du panneau d'embrasure best wood avec de la masse de jointoyage FDM WALL sur le WALL 180
4 Panneau d'embrasure best wood, à feuillure dans la zone de la tablette de fenêtre
5 2ème couche d'étanchéité sous la tablette de fenêtre
6 Compri-band Illmod 15/5-10
7 Profil de fin de tablette de fenêtre
8 Tablette de fenêtre
9 Angle d'armature best wood
10 Vis en acier inoxydable
11 Profil de raccord au fenêtre télescopique best wood
12 Compri-band Illmod 12/3-7
13 Étanchéité à l'air
14 Panneau en bois par ex. OSB
15 best wood ossature et isolation FLEX 50

Les détails présentés sont une aide générale à la planification selon l'état de la technique actuelle. La réalisation de chaque partie de construction demande une planification spécifique du point de vue de la statique et de la physique du bâtiment, ceci sous votre propre responsabilité. Respecter les directives de mise en œuvre et les fiches informatives du système best wood SITE. Tous les détails de cette brochure annulent et remplacent les précédentes versions.

Détails de fenêtre, raccord de la 2ème étanchéité et de la tablette de fenêtre

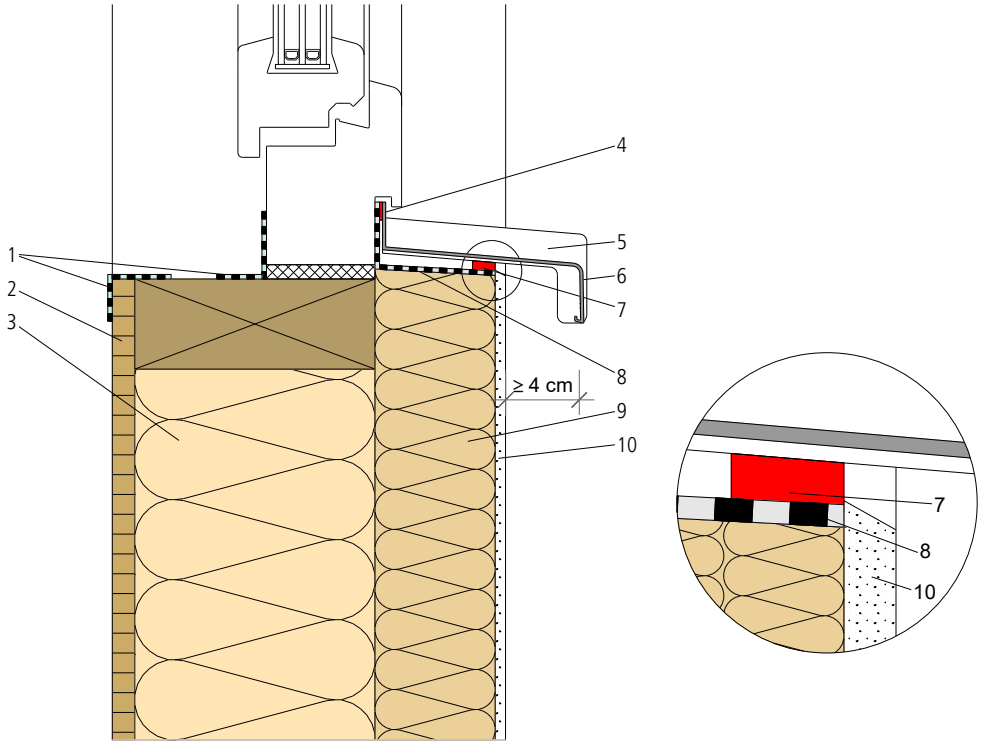

1 Étanchéité à l'air
2 Panneau en bois par ex. OSB
3 best wood ossature et isolation FLEX 50
4 Compri-band Illmod 12/3-7
Option alternative : tablette de fenêtre avec lèvre d'étanchéité
5 Profil de fin de tablette de fenêtre
6 Tablette de fenêtre
7 Compri-band Illmod 15/5-10
8 2ème couche d'étanchéité sous la tablette de fenêtre
9 best wood WALL 180
10 best wood système de crépi

Les détails présentés sont une aide générale à la planification selon l'état de la technique actuelle. La réalisation de chaque partie de construction demande une planification spécifique du point de vue de la statique et de la physique du bâtiment, ceci sous votre propre responsabilité. Respecter les directives de mise en œuvre et les fiches informatives du système best wood SITE. Tous les détails de cette brochure annulent et remplacent les précédentes versions.

Raccord de fenêtre à la tablette de fenêtre avec deuxième niveau d'étanchéité et profil de finition de tablette de fenêtre

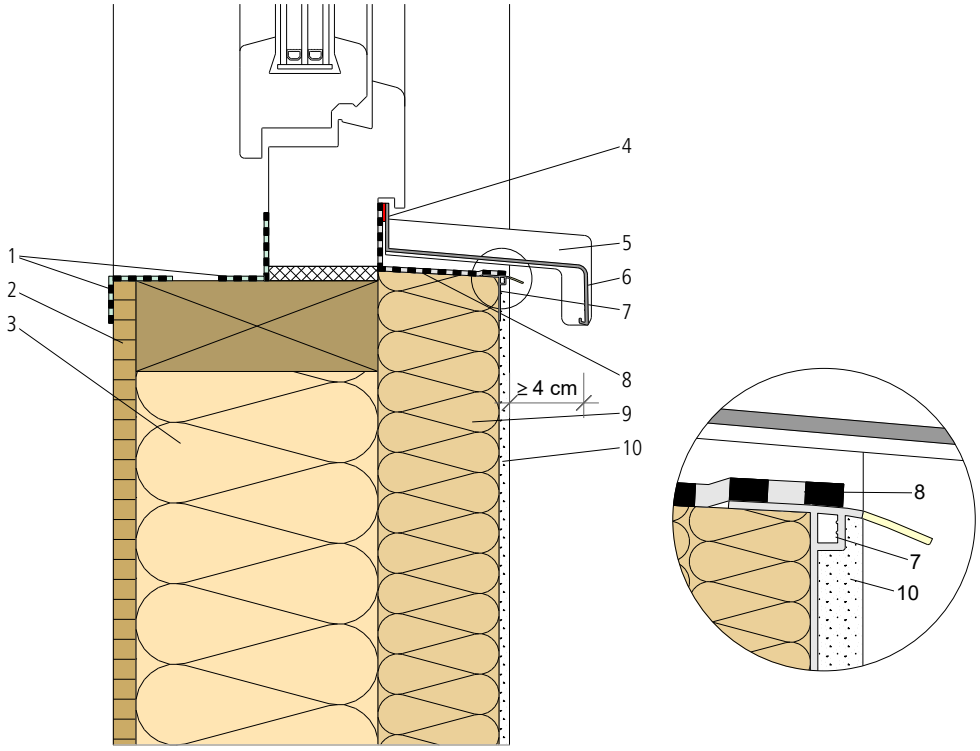

1 Étanchéité à l'air
2 Panneau en bois par ex. OSB
3 best wood ossature et isolation FLEX 50
4 Compri-band Illmod 12/3-7
Option alternative : tablette de fenêtre avec lèvre d'étanchéité
5 Profil de fin de tablette de fenêtre
6 Tablette de fenêtre
7 best wood profil de finition tablette
8 2ème couche d'étanchéité sous la tablette de fenêtre
9 best wood WALL 180
10 best wood système de crépi

Les détails présentés sont une aide générale à la planification selon l'état de la technique actuelle. La réalisation de chaque partie de construction demande une planification spécifique du point de vue de la statique et de la physique du bâtiment, ceci sous votre propre responsabilité. Respecter les directives de mise en œuvre et les fiches informatives du système best wood SITE. Tous les détails de cette brochure annulent et remplacent les précédentes versions.

Raccord de fenêtre à la tablette de fenêtre avec deuxième niveau d'étanchéité et profil de finition de tablette de fenêtre

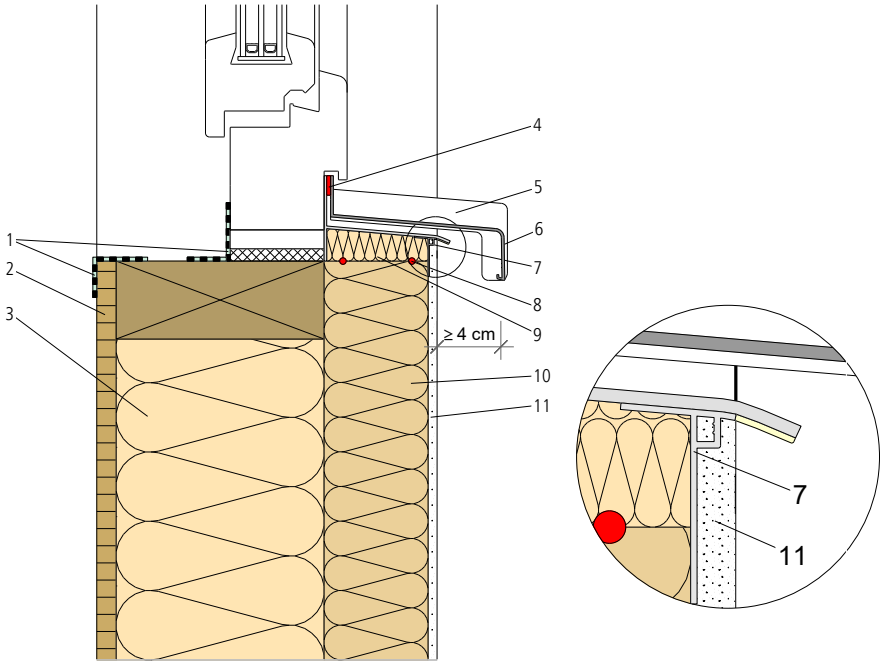

1 Étanchéité à l'air
2 Panneau en bois par ex. OSB
3 best wood ossature et isolation FLEX 50
4 Compri-band Illmod 12/3-7
Option alternative : tablette de fenêtre avec lèvre d'étanchéité
5 Profil de fin de tablette de fenêtre
6 Tablette de fenêtre
7 best wood profil de finition tablette
8 best wood FDM WALL
9 best wood cale d'étanchéité pour tablettes de fenêtres
10 best wood WALL 180
11 best wood système de crépi

Les détails présentés sont une aide générale à la planification selon l'état de la technique actuelle. La réalisation de chaque partie de construction demande une planification spécifique du point de vue de la statique et de la physique du bâtiment, ceci sous votre propre responsabilité. Respecter les directives de mise en œuvre et les fiches informatives du système best wood SITE. Tous les détails de cette brochure annulent et remplacent les précédentes versions.

Détails de fenêtre, raccord de la 2ème étanchéité et de la tablette de fenêtre, vue en 3D

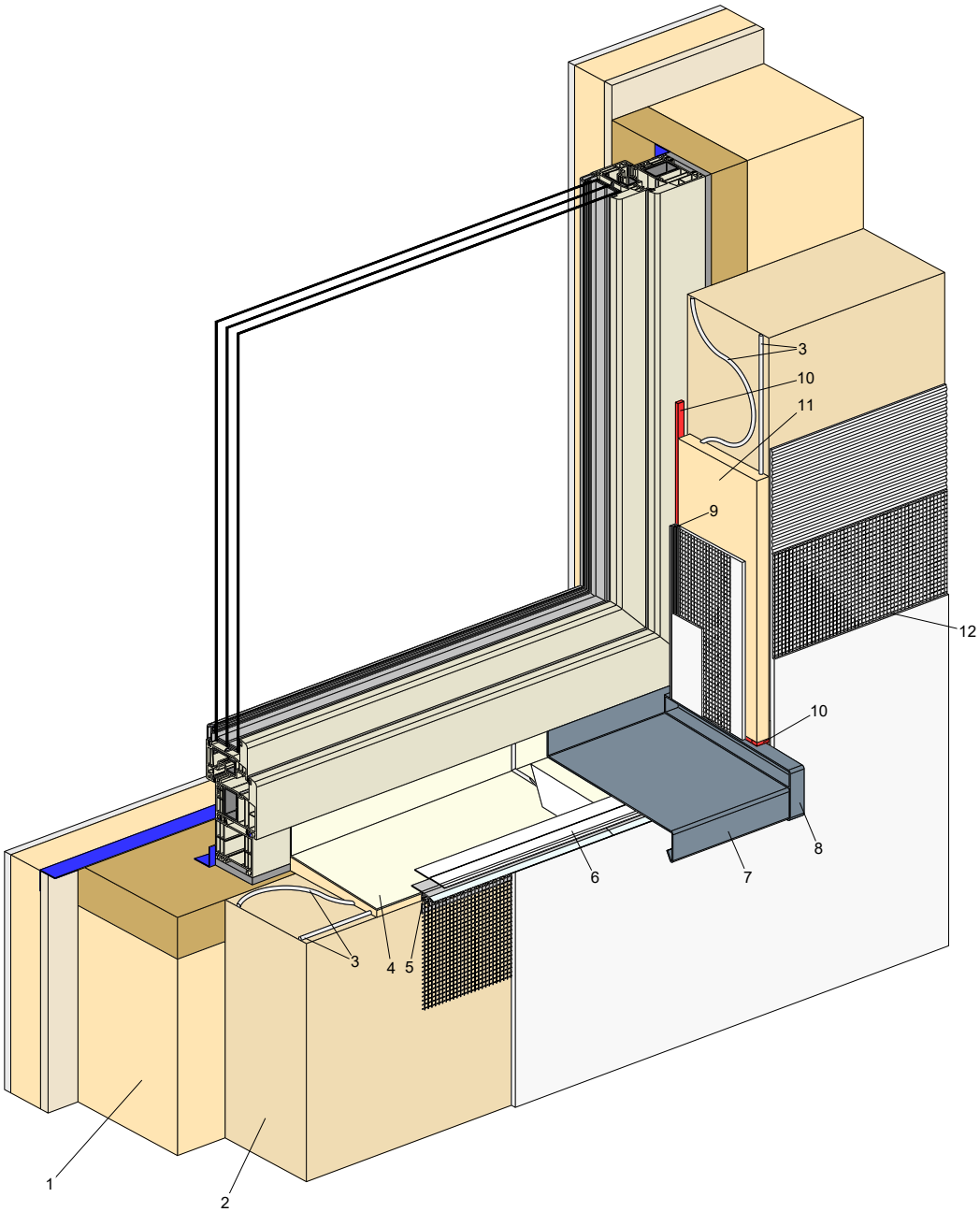

1 best wood ossature et isolation FLEX 50
2 best wood WALL 180
3 best wood FDM WALL
4 best wood Cale d'étanchéité
5 best wood profil de finition tablette
6 best wood ruban adhésif
7 Tablette de fenêtre
8 Profil de fin de tablette de fenêtre
9 Profil de raccord au fenêtre télescopique best wood
10 Compri-band Illmod 12/3-7
11 Panneau d'embrasure best wood
12 best wood système de crépi

Les détails présentés sont une aide générale à la planification selon l'état de la technique actuelle. La réalisation de chaque partie de construction demande une planification spécifique du point de vue de la statique et de la physique du bâtiment, ceci sous votre propre responsabilité. Respecter les directives de mise en œuvre et les fiches informatives du système best wood SITE. Tous les détails de cette brochure annulent et remplacent les précédentes versions.

Linteau de fenêtre

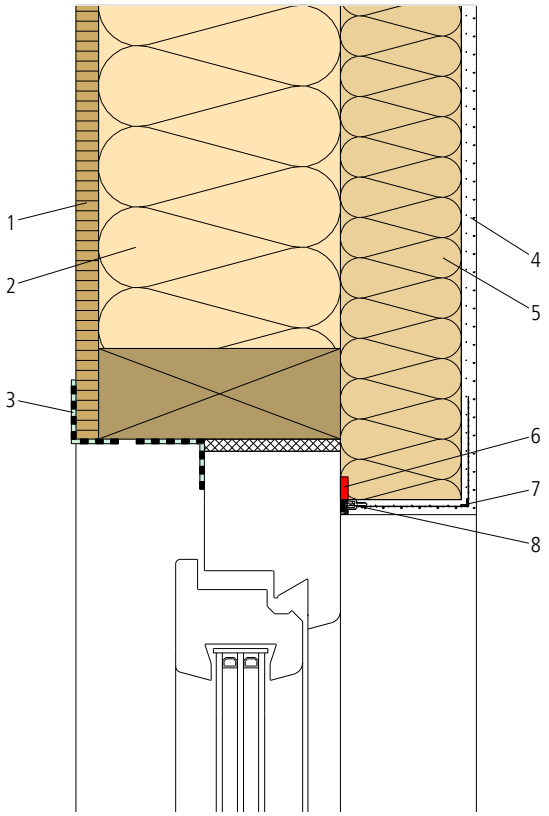

1 Panneau en bois par ex. OSB
2 best wood ossature et isolation FLEX 50
3 Étanchéité à l'air
4 best wood système de crépi
5 best wood WALL 180
6 Compri-band Illmod 12/3-7
7 Angle d'armature best wood
8 Profil de raccord au fenêtre télescopique best wood

Les détails présentés sont une aide générale à la planification selon l'état de la technique actuelle. La réalisation de chaque partie de construction demande une planification spécifique du point de vue de la statique et de la physique du bâtiment, ceci sous votre propre responsabilité. Respecter les directives de mise en œuvre et les fiches informatives du système best wood SITE. Tous les détails de cette brochure annulent et remplacent les précédentes versions.

Détails de fenêtre, montage du caisson de store visible, variante 1

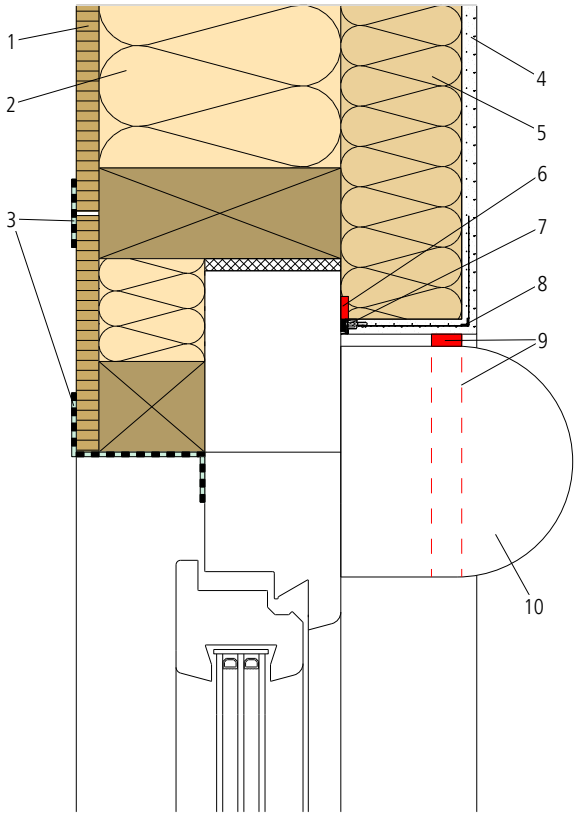

1 Panneau en bois par ex. OSB
2 best wood ossature et isolation FLEX 50
3 Étanchéité à l'air
4 best wood système de crépi
5 best wood WALL 180
6 Compri-band Illmod 12/3-7
7 Profil de raccord au fenêtre télescopique best wood
8 Angle d'armature best wood
9 Compri-band Illmod 20/10-18
10 Caisson de store

Les détails présentés sont une aide générale à la planification selon l'état de la technique actuelle. La réalisation de chaque partie de construction demande une planification spécifique du point de vue de la statique et de la physique du bâtiment, ceci sous votre propre responsabilité. Respecter les directives de mise en œuvre et les fiches informatives du système best wood SITE. Tous les détails de cette brochure annulent et remplacent les précédentes versions.

Détails de fenêtre, montage du caisson de store visible, variante 2

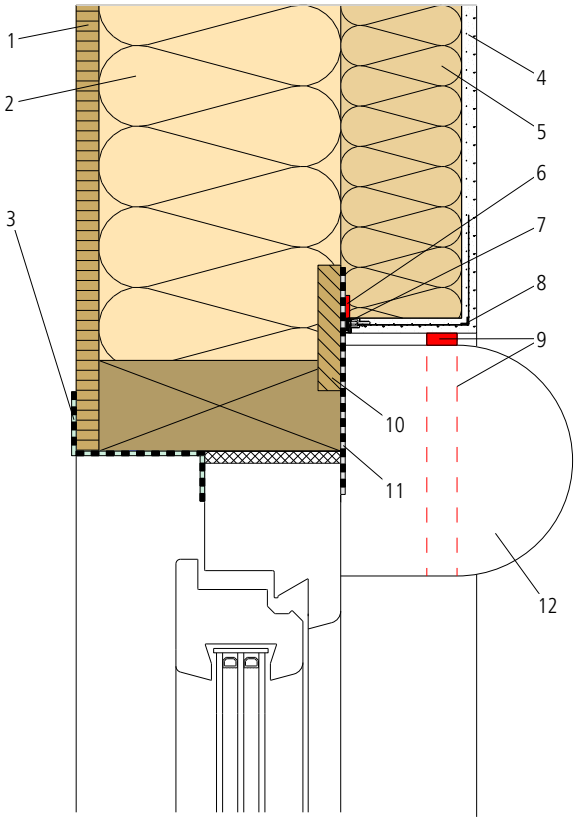

1 Panneau en bois par ex. OSB
2 best wood ossature et isolation FLEX 50
3 Étanchéité à l'air
4 best wood système de crépi
5 best wood WALL 180
6 Compri-band Illmod 12/3-7
7 Profil de raccord au fenêtre télescopique best wood
8 Angle d'armature best wood
9 Compri-band Illmod 20/10-18
10 Panneau en bois collé
11 Lé d'étanchéité ouvert à la diffusion par ex. SOLITEX FRONTA PENTA
12 Caisson de store

Les détails présentés sont une aide générale à la planification selon l'état de la technique actuelle. La réalisation de chaque partie de construction demande une planification spécifique du point de vue de la statique et de la physique du bâtiment, ceci sous votre propre responsabilité. Respecter les directives de mise en œuvre et les fiches informatives du système best wood SITE. Tous les détails de cette brochure annulent et remplacent les précédentes versions.

Détails de fenêtre, caisson de store à crépir

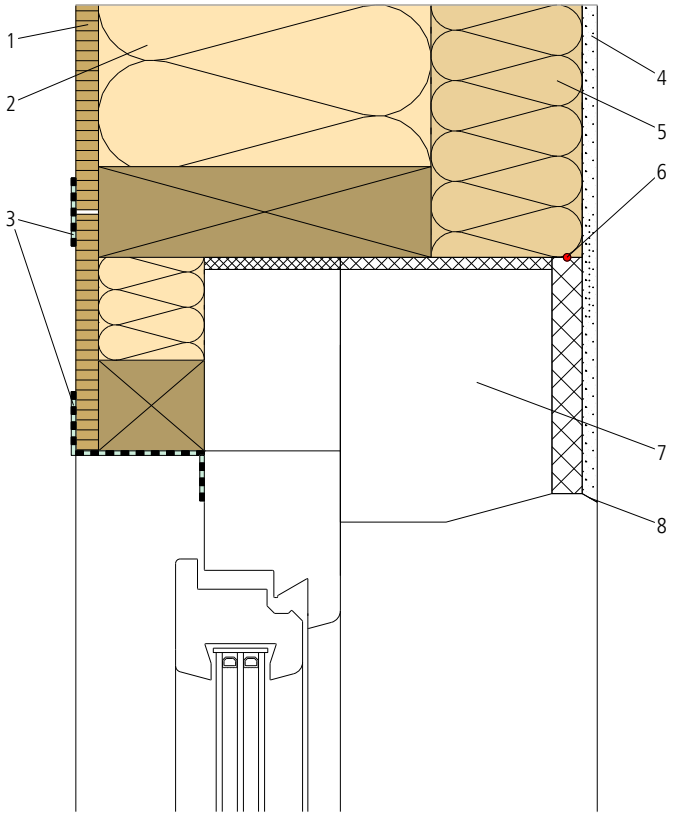

1 Panneau en bois par ex. OSB
2 best wood ossature et isolation FLEX 50
3 Étanchéité à l'air
4 best wood système de crépi
5 best wood WALL 180
6 Colmater les joints de montage apparaissant avec best wood FDM WALL best wood
7 Caisson de store y compris le panneau adapté comme support de crépi
8 Profil goutte pendante intégré au caisson de store

Les détails présentés sont une aide générale à la planification selon l'état de la technique actuelle. La réalisation de chaque partie de construction demande une planification spécifique du point de vue de la statique et de la physique du bâtiment, ceci sous votre propre responsabilité. Respecter les directives de mise en œuvre et les fiches informatives du système best wood SITE. Tous les détails de cette brochure annulent et remplacent les précédentes versions.

Détails de fenêtre, caisson de store à lamelles

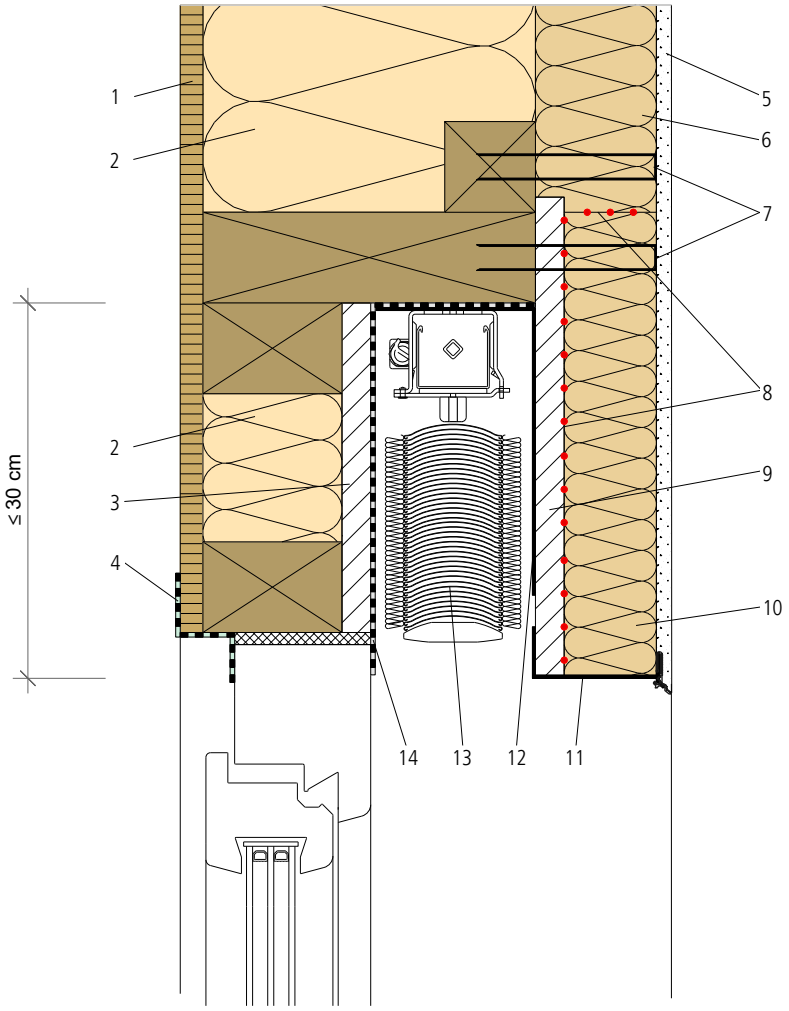

1 Panneau en bois par ex. OSB
2 best wood ossature et isolation FLEX 50
3 Panneau en bois collé
4 Étanchéité à l'air
5 best wood système de crépi
6 best wood WALL 180
7 Agrafe à dos large
8 Collage avec la masse FDM WALL
9 Panneau bois, type 3plis
10 Panneau d'embrasure best wood WALL 180 encastré dans le profil, ainsi que le panneau 6 collé en plein sur le panneau 9 au moyen de masse de collage best wood FDM WALL
11 Profil de départ en aluminium y compris profil enclipsable de bas de façade
12 Équerres métalliques de renfort dés un vide lumière de ≤1,0 m
13 Store à lamelles
14 Lé d'étanchéité ouvert à la diffusion collè sur le cadre de fenêtre, par ex. SOLITEX WA

Les détails présentés sont une aide générale à la planification selon l'état de la technique actuelle. La réalisation de chaque partie de construction demande une planification spécifique du point de vue de la statique et de la physique du bâtiment, ceci sous votre propre responsabilité. Respecter les directives de mise en œuvre et les fiches informatives du système best wood SITE. Tous les détails de cette brochure annulent et remplacent les précédentes versions.

Section verticale de la paroi au travers du LAMBREQUIN

INFORMATION
Une description détaillée des étapes individuelles de montage se trouve dans les directives générales de mise en œuvre best wood LAMBREQUIN.

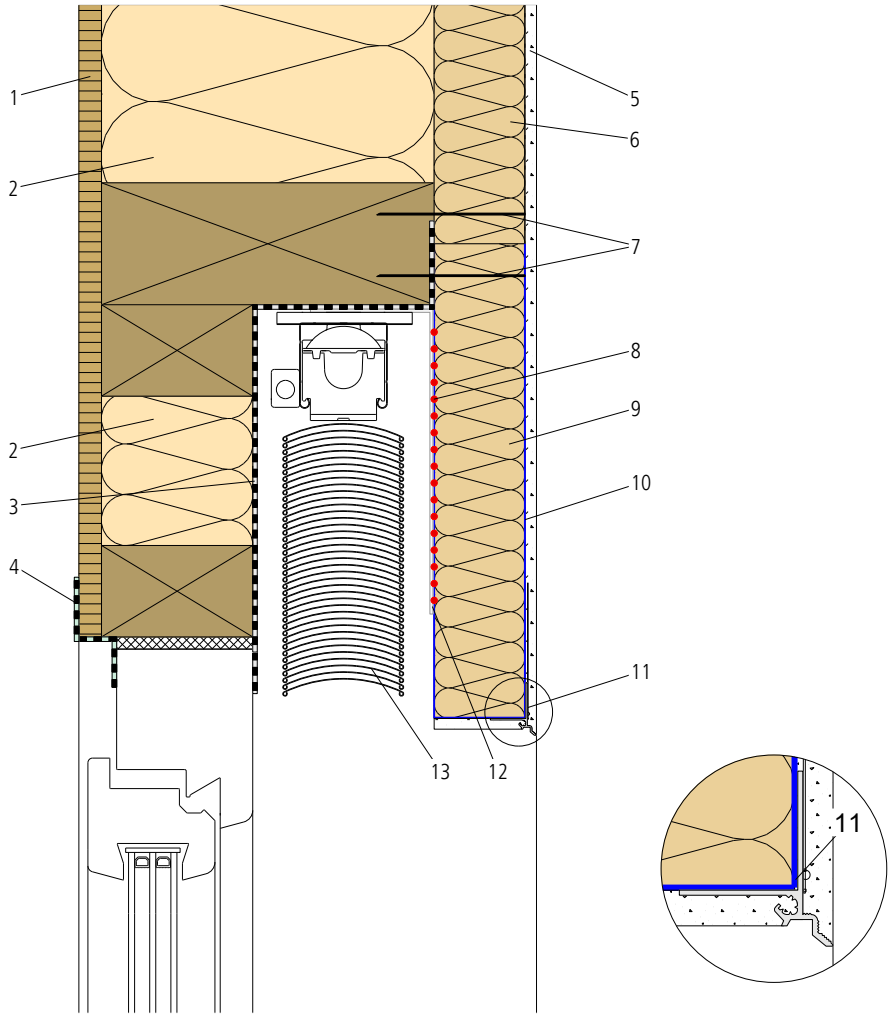

1 Panneau en bois par ex. OSB
2 best wood ossature et isolation FLEX 50
3 Lé d'étanchéité ouvert à la diffusion collè sur le cadre de fenêtre, par ex. SOLITEX FRONTA PENTA
4 Étanchéité à l'air
5 best wood système de crépi
6 best wood WALL 180
7 Agrafe à dos large
8 Collage avec la masse FDM WALL
9 best wood lambrequin
10 Revêtement du best wood lambrequin
11 best wood profil goutte pendante
12 Équerres métalliques de renfort dés un vide lumière≤ 1,0 m avec lambrequin collé
13 Store à lamelles

Les détails présentés sont une aide générale à la planification selon l'état de la technique actuelle. La réalisation de chaque partie de construction demande une planification spécifique du point de vue de la statique et de la physique du bâtiment, ceci sous votre propre responsabilité. Respecter les directives de mise en œuvre et les fiches informatives du système best wood SITE. Tous les détails de cette brochure annulent et remplacent les précédentes versions.

Raccord d'étage lors de pré-montage en atelier

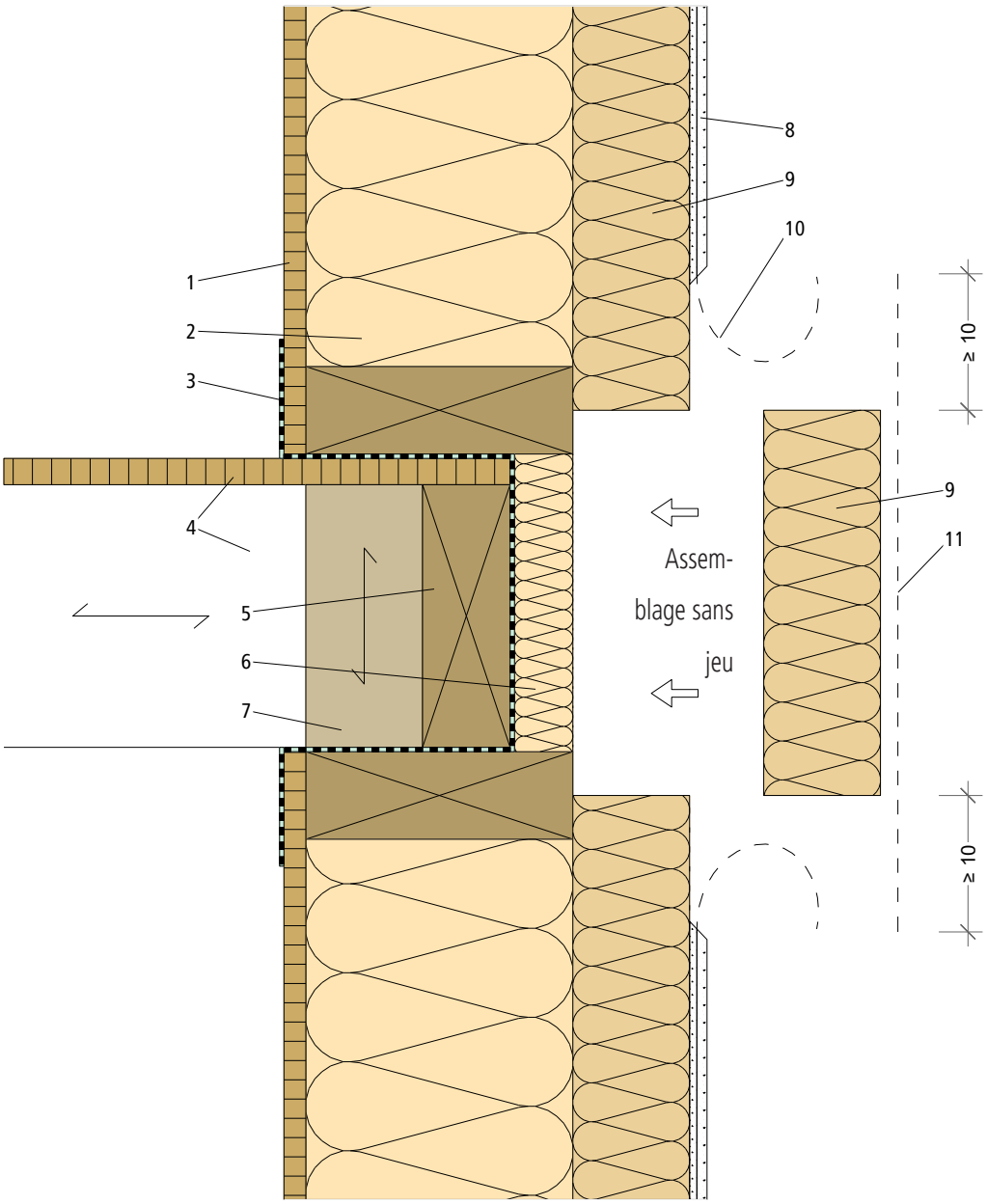

1 Panneau en bois par ex. OSB
2 best wood ossature et isolation FLEX 50
3 Étanchéité à l'air/pare-vapeur
4 Solivage et panneau OSB
5 Solive de bord
6 Isolation compressible best wood FLEX 50
7 Montant d'ossature posé verticalement pour réduire le tassement
8 best wood système de crépi
9 best wood WALL 180
10 Laisser le treillis d'armature libre avec environ 10 cm pour le recouvrement
11 Pose du treillis et du mortier d'enrobage sur le chantier

Les détails présentés sont une aide générale à la planification selon l'état de la technique actuelle. La réalisation de chaque partie de construction demande une planification spécifique du point de vue de la statique et de la physique du bâtiment, ceci sous votre propre responsabilité. Respecter les directives de mise en œuvre et les fiches informatives du système best wood SITE. Tous les détails de cette brochure annulent et remplacent les précédentes versions.

Raccord de toiture

Raccord en bas de toiture avec un cache-moineau

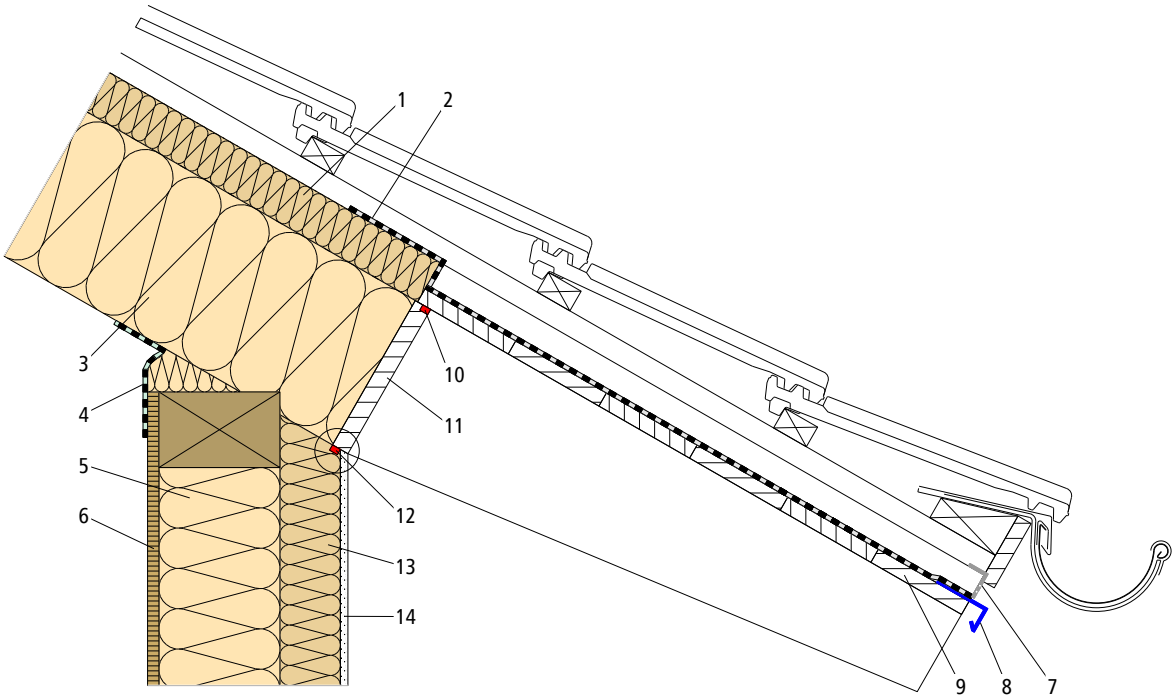

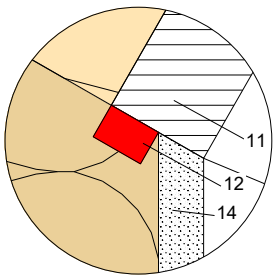

1 Isolation et sous-toiture best wood TOP 180
2 Lé de sous-couverture collés sur l'isolation de toiture
3 Chevronnage et isolation souple best wood FLEX 50
4 Étanchéité à l'air/pare-vapeur
5 best wood ossature et isolation FLEX 50
6 Panneau en bois par ex. OSB
7 Grille de ventilation anti-insectes
8 Ferblanterie goutte pendante
9 Voligeage
10 Compri-band Illmod 15/3-7
11 Planche cache-moineau rainurée dans les chevrons
12 Compri-band Illmod 15/5-10
13 best wood WALL 180
14 best wood système de crépi

Les détails présentés sont une aide générale à la planification selon l'état de la technique actuelle. La réalisation de chaque partie de construction demande une planification spécifique du point de vue de la statique et de la physique du bâtiment, ceci sous votre propre responsabilité. Respecter les directives de mise en œuvre et les fiches informatives du système best wood SITE. Tous les détails de cette brochure annulent et remplacent les précédentes versions.

Raccord en bas de toiture sans cache-moineau

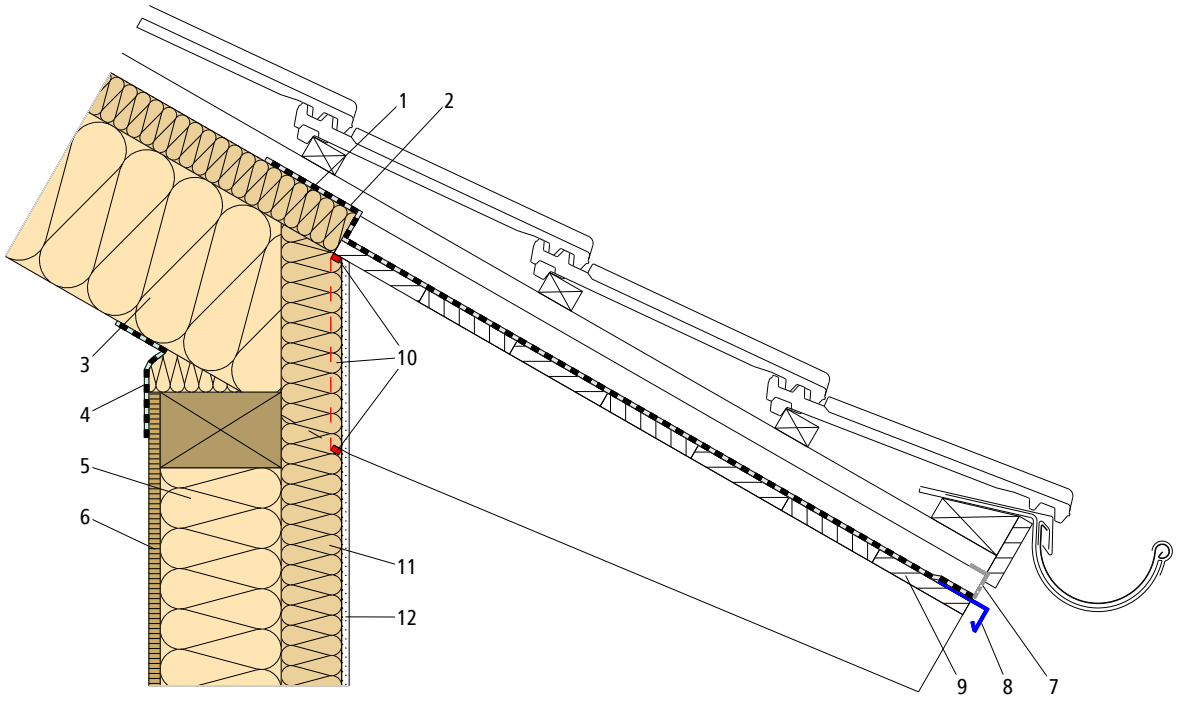

1 Isolation et sous-toiture best wood TOP 180
2 Lé de sous-couverture collés sur l'isolation de toiture
3 Chevronnage et isolation souple best wood FLEX 50
4 Étanchéité à l'air/pare-vapeur
5 best wood ossature et isolation FLEX 50
6 Panneau en bois par ex. OSB
7 Grille de ventilation anti-insectes
8 Ferblanterie goutte pendante
9 Voligeage
10 Compri-band Illmod 15/5-10
11 best wood WALL 180
12 best wood système de crépi

Les détails présentés sont une aide générale à la planification selon l'état de la technique actuelle. La réalisation de chaque partie de construction demande une planification spécifique du point de vue de la statique et de la physique du bâtiment, ceci sous votre propre responsabilité. Respecter les directives de mise en œuvre et les fiches informatives du système best wood SITE. Tous les détails de cette brochure annulent et remplacent les précédentes versions.

Raccord au pignon

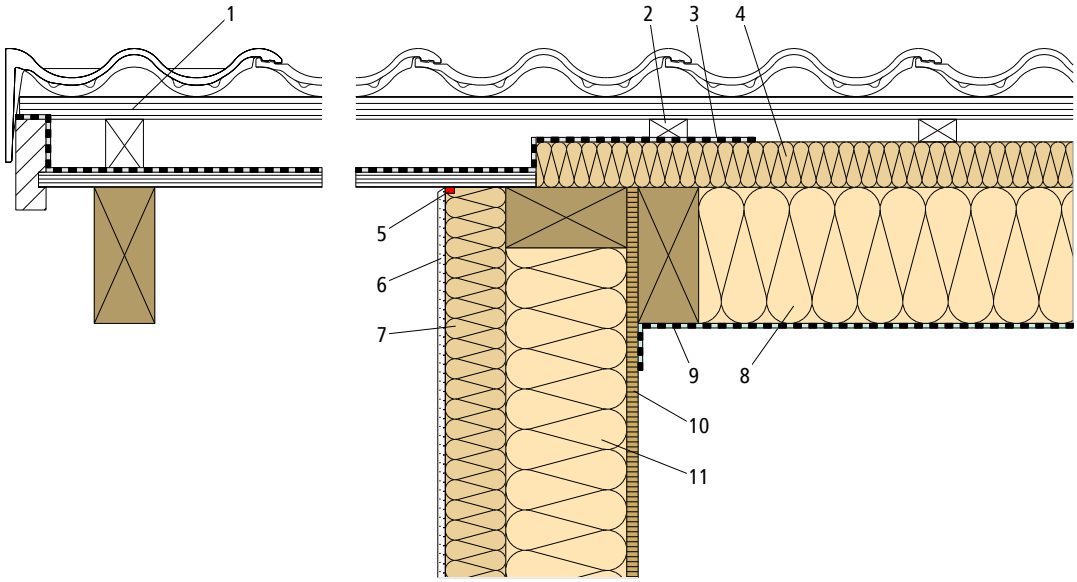

1 Latte à tuile
2 Contre-latte
3 Lé de sous-couverture collé sur l'isolation de toiture
4 Isolation et sous-toiture best wood TOP 180
5 Compri-band Illmod 15/5-10
6 best wood système de crépi
7 best wood WALL 180
8 Chevronnage et isolation souple best wood FLEX 50
9 Étanchéité à l'air/pare-vapeur
10 Panneau en bois par ex. OSB
11 best wood ossature et isolation FLEX 50

Les détails présentés sont une aide générale à la planification selon l'état de la technique actuelle. La réalisation de chaque partie de construction demande une planification spécifique du point de vue de la statique et de la physique du bâtiment, ceci sous votre propre responsabilité. Respecter les directives de mise en œuvre et les fiches informatives du système best wood SITE. Tous les détails de cette brochure annulent et remplacent les précédentes versions.

Raccord parois dans un couloir de ferblanterie

INFORMATION :
Exécution de travaux de ferblanterie selon la directive raccords métalliques sur crépi, isolation thermique extérieure et systèmes d'isolation thermique par l'extérieur.

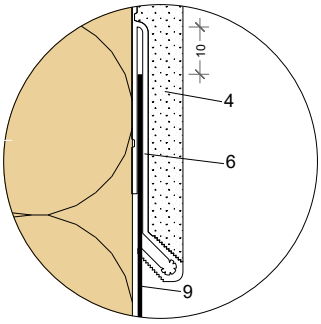

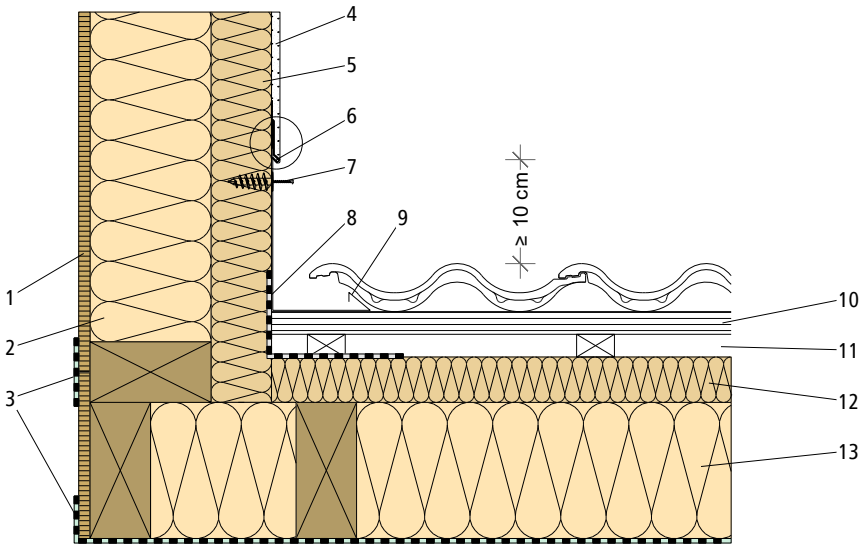

1 Panneau en bois par ex. OSB
2 best wood ossature et isolation FLEX 50
3 Étanchéité à l'air/pare-vapeur
4 best wood système de crépi
5 best wood WALL 180
6 Profil de serrage best wood
7 Cheville de fixation (par ex. cheville hélicoïdale best wood) avec vis de serrage en acier inoxydable y compris étanchéité adéquate
8 Lé de sous-couverture collé sur l'isolation de toiture
9 Couloir en ferblanterie*
10 Latte à tuile
11 Contre-latte
12 Isolation et sous-toiture best wood TOP 180
13 Chevronnage et isolation souple best wood FLEX 50

* pour des longueurs de raccord supérieures à 3,00 m, utiliser un raccord métallique en deux parties avec plinthe de raccord.

01/2022
Les détails présentés sont une aide générale à la planification selon l'état de la technique actuelle. La réalisation de chaque partie de construction demande une planification spécifique du point de vue de la statique et de la physique du bâtiment, ceci sous votre propre responsabilité. Respecter les directives de mise en œuvre et les fiches informatives du système best wood SITE. Tous les détails de cette brochure annulent et remplacent les précédentes versions.

Raccord de murs extérieur sur toiture inclinée

INFORMATION :
Exécution de travaux de ferblanterie selon la directive raccords métal-liques sur crépi, isolation thermique extérieure et systèmes d'isolation thermique par l'extérieur.

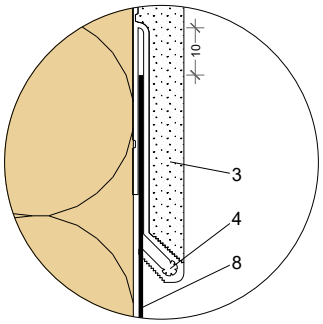

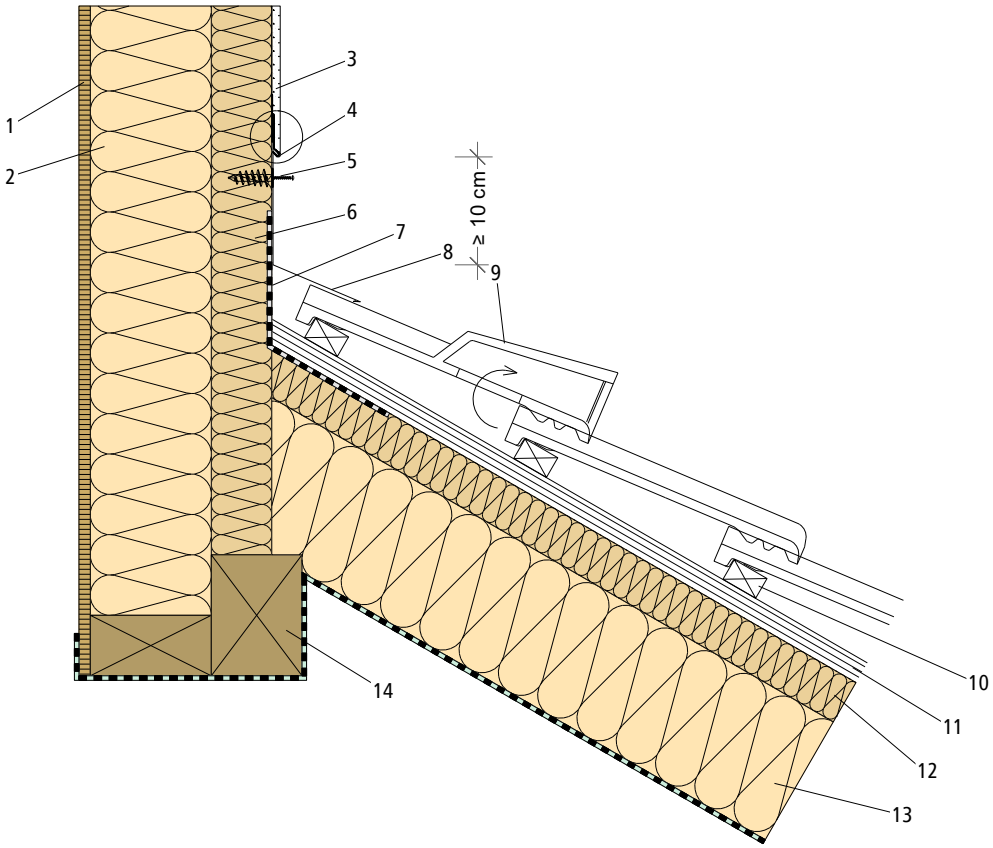

1 Panneau en bois par ex. OSB
2 best wood ossature et isolation FLEX 50
3 best wood système de crépi
4 Profil de serrage best wood
5 Cheville de fixation (par ex. cheville hélicoïdale best wood) avec vis de serrage en acier inoxydable y compris étanchéité adéquate
6 best wood WALL 180
7 Lé de sous-couverture collé sur l'isolation de toiture
8 Couloir en ferblanterie*
9 Tuile avec ventilation
10 Latte à tuile
11 Contre-latte
12 Isolation et sous-toiture best wood TOP 180
13 Chevronnage et isolation souple best wood FLEX 50
14 Étanchéité à l'air/pare-vapeur

* pour des longueurs de raccord supérieures à 3,00 m, utiliser un raccord métallique en deux parties avec plinthe de raccord.

Les détails présentés sont une aide générale à la planification selon l'état de la technique actuelle. La réalisation de chaque partie de construction demande une planification spécifique du point de vue de la statique et de la physique du bâtiment, ceci sous votre propre responsabilité. Respecter les directives de mise en œuvre et les fiches informatives du système best wood SITE. Tous les détails de cette brochure annulent et remplacent les précédentes versions.

best wood SCHNEIDER

Joints de dilatations

Raccord vertical en angle entre ossature et maçonnerie

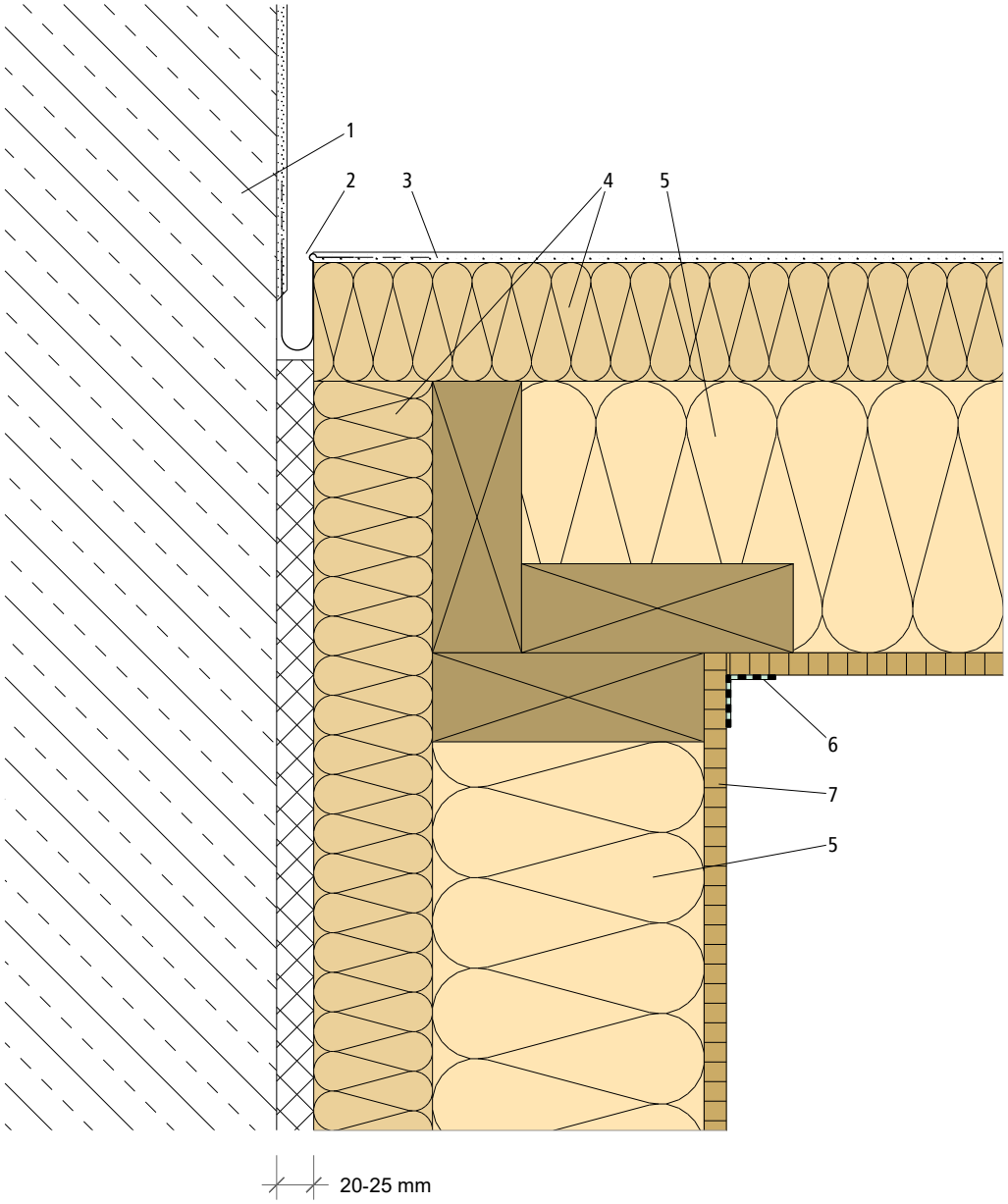

1 Maçonnerie existante
2 Profil de dilatation d'angle best wood
3 best wood système de crépi
4 best wood WALL 180
5 best wood ossature et isolation FLEX 50
6 Étanchéité à l'air/pare-vapeur
7 Panneau en bois par ex. OSB

Les détails présentés sont une aide générale à la planification selon l'état de la technique actuelle. La réalisation de chaque partie de construction demande une planification spécifique du point de vue de la statique et de la physique du bâtiment, ceci sous votre propre responsabilité. Respecter les directives de mise en œuvre et les fiches informatives du système best wood SITE. Tous les détails de cette brochure annulent et remplacent les précédentes versions.

Raccord vertical plane entre ossature et maçonnerie

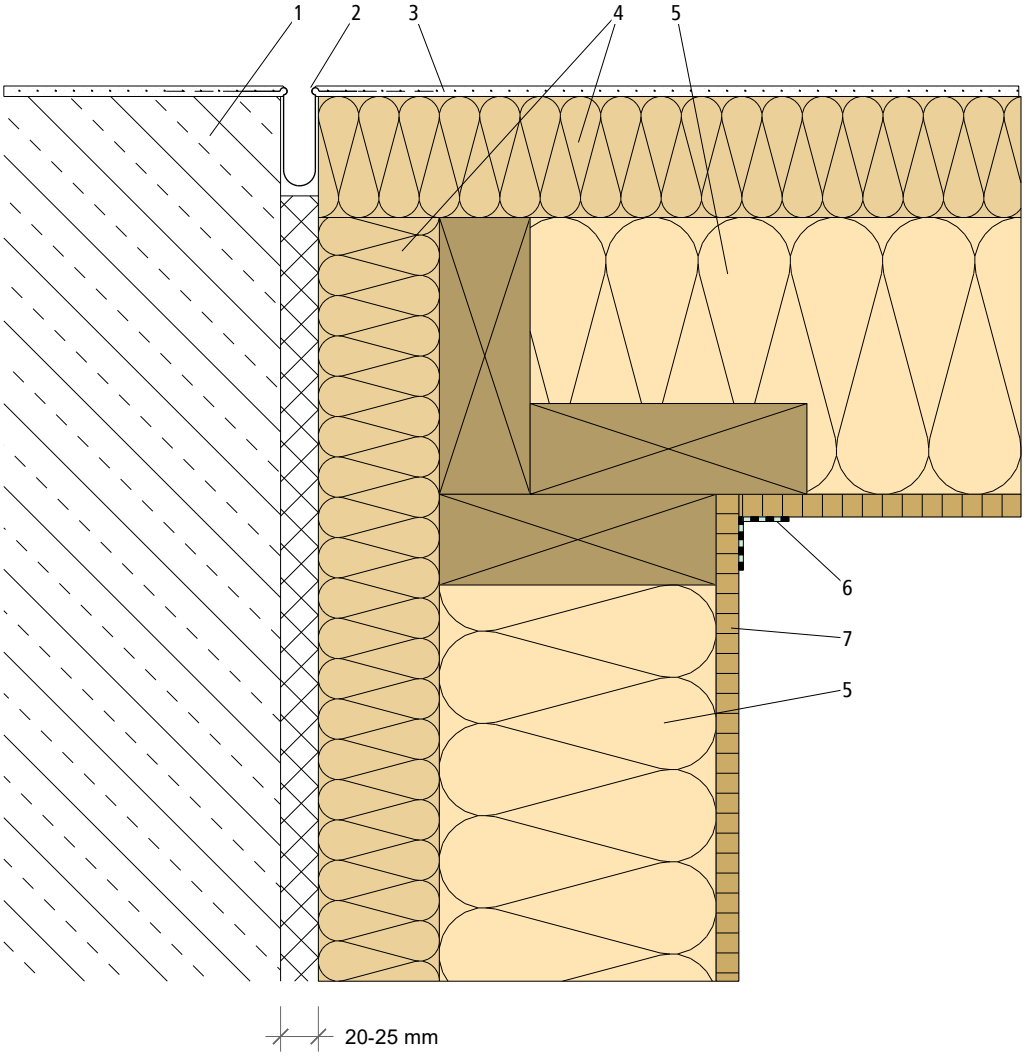

1 Maçonnerie existante
2 Profil de dilatation plane best wood
3 best wood système de crépi
4 best wood WALL 180
5 best wood ossature et isolation FLEX 50
6 Étanchéité à l'air/pare-vapeur
7 Panneau en bois par ex. OSB

Les détails présentés sont une aide générale à la planification selon l'état de la technique actuelle. La réalisation de chaque partie de construction demande une planification spécifique du point de vue de la statique et de la physique du bâtiment, ceci sous votre propre responsabilité. Respecter les directives de mise en œuvre et les fiches informatives du système best wood SITE. Tous les détails de cette brochure annulent et remplacent les précédentes versions.

Siège social en Allemagne

best wood SCHNEIDER® GmbH
Kappel 28
D-88436 Eberhardzell
Téléphone +49 (0)7355 9320-0
Fax +49 (0)7355 9320-300
E-mail info@schneider-holz.com

Site de Messkirch

best wood SCHNEIDER® GmbH
Industriepark 16
D-88605 Meßkirch
Téléphone +49 (0)7355 9320-8000
Fax +49 (0)7355 9320-300
E-mail info@schneider-holz.com

Succursale en Suisse

best wood SCHNEIDER® GmbH
Weinfelderstrasse 29A
CH-8560 Märstetten
Téléphone +41 (0)71 918 79 79
Fax +41 (0)71 918 79 78
E-mail info@schneider-holz.com

www.schneider-holz.com

Sous réserve de modifications techniques et d'erreurs.