CLT – DECKE

Konstruktionsdetails für luftdichte Anschlüsse

Stand 07/25

Inhaltsverzeichnis

S. Planinhalt

3 Allgemeine Hinweise
4 Standardaufbauten
5 Verlegevarianten
6 Luftdichtheitskonzept

7 1. Bodenplatte-Wand

7 1.1 Übergang Bodenplatte zur Wand; Massivholzwand sichtbar/nicht sichtbar; Luftdichte Ebene innen

9 2. Geschossdecke

9 2.1 Decke auf Außenwand aufgelagert; Massivholzwand nicht sichtbar
12 2.2 Decke auf Außenwand aufgelagert; Massivholzwand sichtbar
15 2.3 Decke auf Außenwand aufgelagert; Holzrahmenbauwand nicht sichtbar
18 2.4 Decke an Außenwand mit Randbalken; Massivholzwand nicht sichtbar

21 3. Geschossüberstand

21 3.1 Geschossüberstand mit Außendämmung; Massivholzwand nicht sichtbar; Luftdichte Ebene außen
25 3.2 Geschossüberstand mit Außendämmung; Massivholzwand nicht sichtbar; Luftdichte Ebene innen

29 4. Balkon, Terrasse

29 4.1 Auskragung in Außenbereich: Balkon; Massivholzwand nicht sichtbar
33 4.2 Rückspringendes Geschoss: Terrasse; Massivholzwand nicht sichtbar

35 5. Flachdach

35 5.1 Flachdach mit Aufdachdämmung; Massivholzwand nicht sichtbar; Ausführungsvariante 1
38 5.2 Flachdach mit Aufdachdämmung; Massivholzwand nicht sichtbar; Ausführungsvariante 2

Allgemeine Hinweise

CLT Elemente

Alle Elemente dürfen nur in trockenem Zustand verbaut werden. Bei Auslieferung auf der Baustelle, beim Einbau und im eingebauten Zustand müssen die Elemente vor Feuchtigkeit (direkte Feuchteeinwirkung, z.B. bei Regen und zu hoher Luftfeuchtigkeit während allen Bauphasen, z.B. Estrich gießen) geschützt werden.

Statik

Die in den Konstruktionsdetails dargestellten Querschnitte/Dimensionen der Tragstruktur und der Auflagersituationen müssen objektspezifisch geplant und statisch nachgewiesen werden.

Luftdichtheit

Die Luftdichtheit muss nach der DIN 4108-7 geplant und ausgeführt werden.

Hierbei müssen folgende Punkte beachtet werden:

Der Untergrund muss ausreichend tragfähig, sauber, trocken und frei von Staub, Fett und Öl sein. Ist der Untergrund verunreinigt oder unzureichend tragfähig, muss dieser vorbehandelt werden (z.B. auftragen eines Haftgrundes). Bei unklarer Eignung von Untergrund und Klebemittel, ist beim Hersteller eine Rückfrage notwendig.

Die Produkte müssen systemtreu gewählt werden.

Feuchteschutz

Der Feuchteschutz muss in jedem Projekt neu betrachtet werden. Hierbei gibt die DIN 4108-3 nötige Nachweisverfahren.

Decke auf Außenwand

Grundsätzlich sollte die Decke bei der Auflagerung auf die Außenwand min. 20 mm von Außenkante der Konstruktion zurückstehen. Wird die Außenwand (Massivholz) nicht überdämmt, sollte die Überdämmung der Stirnseiten der Deckenelemente deutlich größer gewählt werden. Die statische Verbindung ist nach Angaben des Projektstatikers auszuführen.

Flachdach

Die äußere Abdichtung sowie An- und Abschlüsse sind nach der DIN 18531 auszuführen. Das Mindestgefälle von 2 % muss eingehalten werden (Ausnahmen unter 2 % sind möglich, siehe hierzu „Flachdächer in Holzbauweise“ von Informationsdienst Holz). Alle Flachdachaufbauten müssen projektspezifisch betrachtet werden und müssen bei nicht nachweisefreien Konstruktionen hygrothermisch simuliert werden. Weitere Informationen zum Thema Flachdach können der Broschüre „Flachdächer in Holzbauweise“ entnommen werden.

Balkon, Terrasse

An- und Abschlüsse von Türen müssen nach der DIN 18531 ausgeführt werden.

Sockelbereich

Im Bereich des Sockels ist das Bauwerk gemäß DIN 18533 abzudichten bzw. sind die Anforderungen des konstruktiven Holzschutzes nach DIN 68800-1 einzuhalten.

Standardaufbauten

Wandaufbau

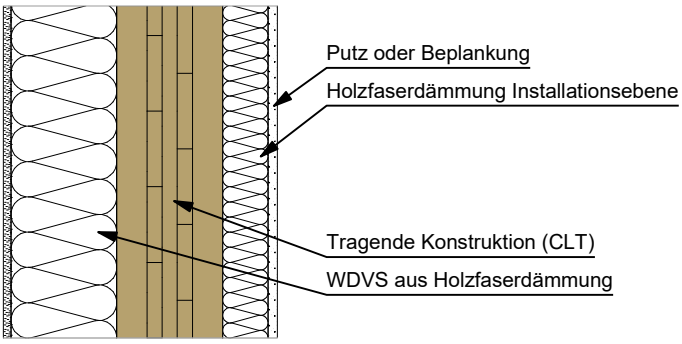

- Dieser Wandaufbau stellt einen exemplarischen Aufbau dar.
- Die Schichtdicken müssen projektspezifisch angepasst werden.
- Die tragende Konstruktion kann auch in Holzständerbauweise ausgeführt werden.

Fußbodenaufbau

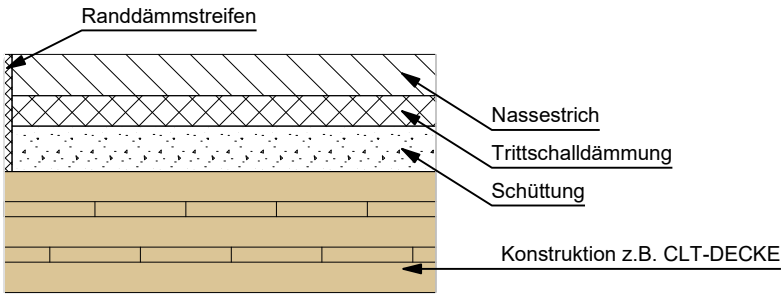

- Dieser Fußbodenaufbau stellt einen exemplarischen Aufbau dar.
- Die Schichtdicken müssen projektspezifisch angepasst werden.

Flachdachaufbau

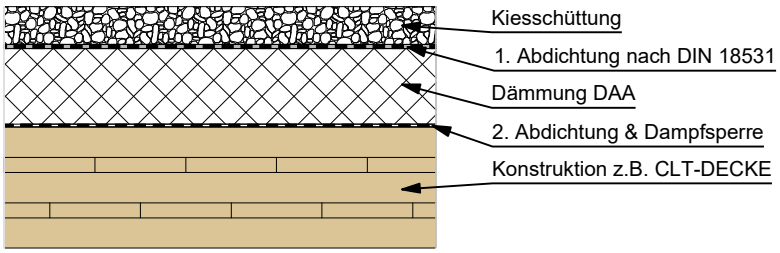

- Dieser Flachdachaufbau stellt einen exemplarischen Aufbau dar.
- Die Schichtdicken müssen projektspezifisch angepasst werden.
- **Die Funktionalität dieses Flachdachaufbaus muss bezüglich Tauwasserausfall objektspezifisch überprüft werden.**

Planinhalt		
Standardaufbauten		
Datum 07.07.2025	Maßstab 1:10	best wood SCHNEIDER

Dieses Detail ist ein allgemeiner Planungsvorschlag. Das Detail ist beim jeweiligen Bauvorhaben bez. Bauphysik, Brandschutz, Schallschutz und Statik vom Planer/Verarbeiter eigenverantwortlich zu prüfen. Die Luftdichtheit muss unter Einhaltung der Herstellerangaben und der DIN 4108-7 hergestellt werden.

Verlegevarianten CLT - DECKE

Variante 0 Stumpfe Kante

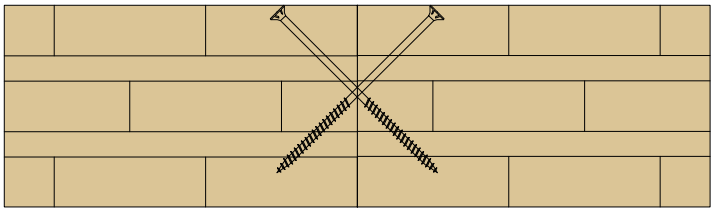

Variante 11 Nut und Feder

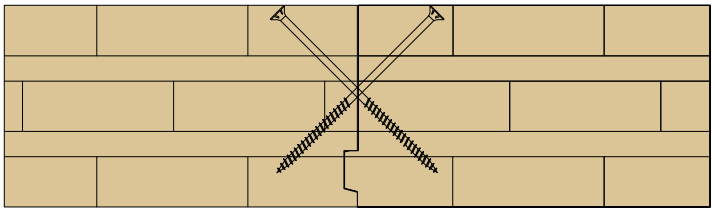

Variante 13 Stumpfe Kante mit Einlegebrett

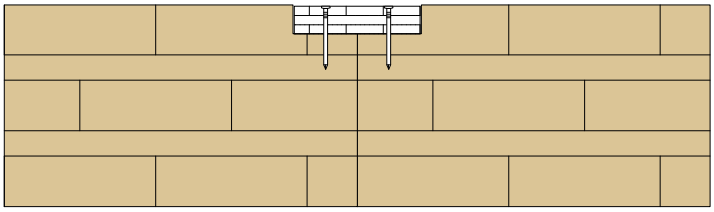

Variante 14 Nut und Feder mit Einlegebrett

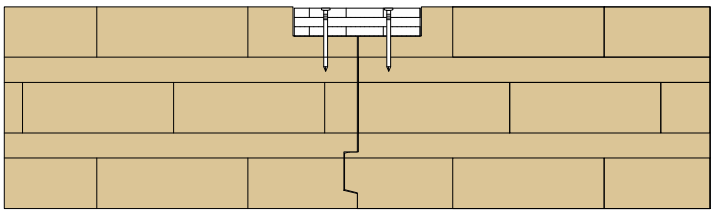

Variante 16 Stufenfalz

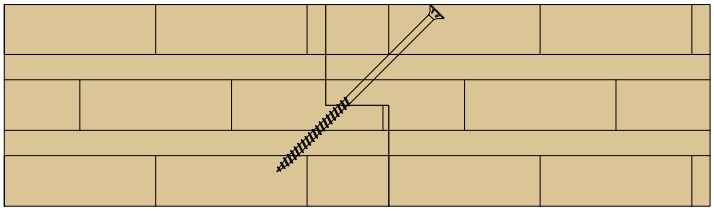

Planinhalt		
Verlegevarianten		
CLT-DECKE		
Datum	Maßstab	
07.07.2025	1:7	best wood SCHNEIDER

Dieses Detail ist ein allgemeiner Planungsvorschlag. Das Detail ist beim jeweiligen Bauvorhaben bez. Bauphysik, Brandschutz, Schallschutz und Statik vom Planer/Verarbeiter eigenverantwortlich zu prüfen. Die Luftdichtheit muss unter Einhaltung der Herstellerangaben und der DIN 4108-7 hergestellt werden..

Luftdichtheitskonzept

Um den Anforderungen des GEG und der DIN 4108-7 gerecht zu werden ist die Luftdichtheit sorgfältig zu planen, auszuschreiben und auszuführen.

So muss für jedes Bauvorhaben ein Luftdichtheitskonzept erstellt werden. In diesem Schritt wird gedanklich die Gebäudehülle mit einem Stift, unten mit blauer Linie dargestellt, umfahren und relevante Details gekennzeichnet.

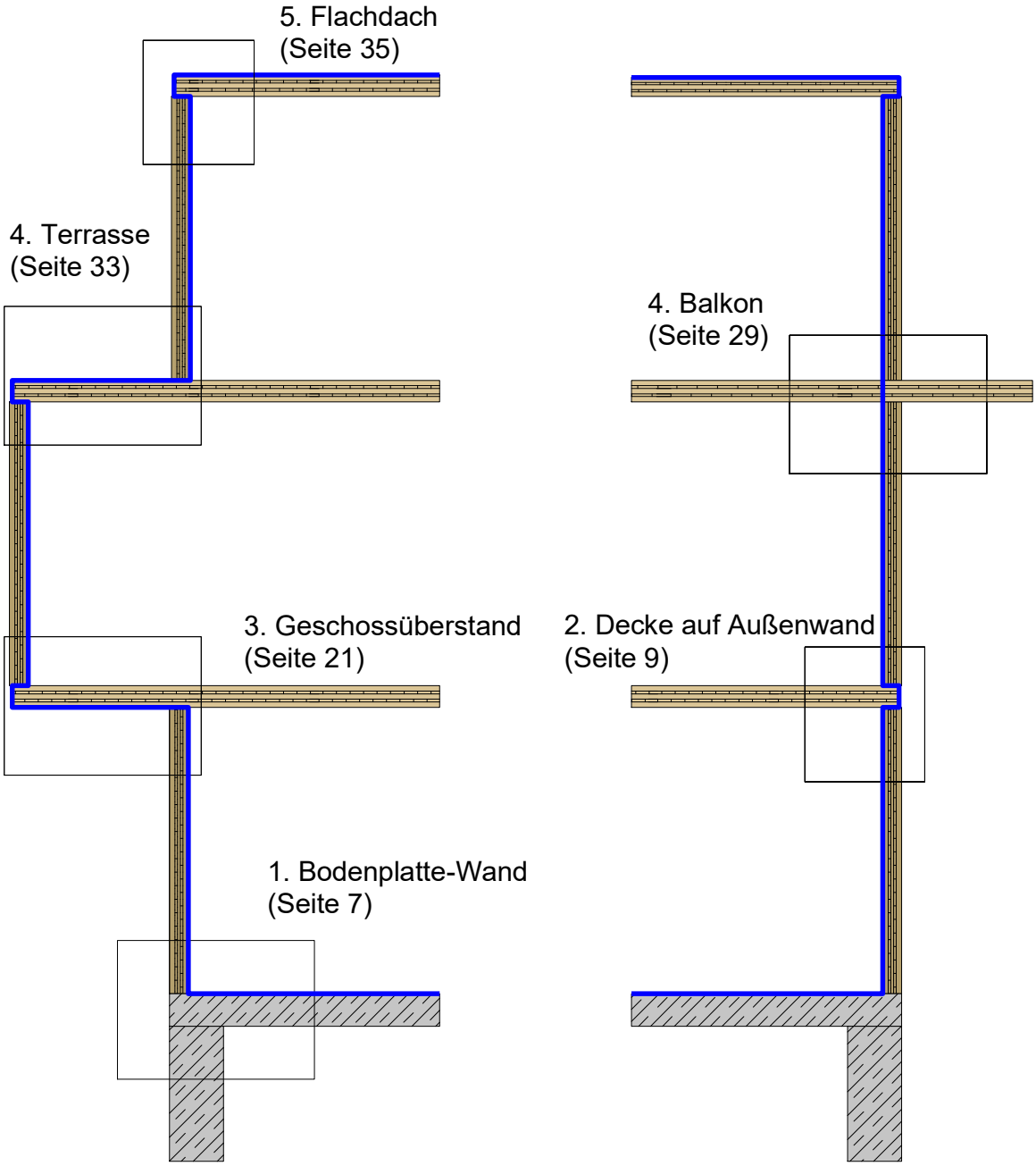

Planinhalt		
Luftdichtheitskonzept		
Datum 07.07.2025	Maßstab 1:50	best wood SCHNEIDER

Dieses Detail ist ein allgemeiner Planungsvorschlag. Das Detail ist beim jeweiligen Bauvorhaben bez. Bauphysik, Brandschutz, Schallschutz und Statik vom Planer/Verarbeiter eigenverantwortlich zu prüfen. Die Luftdichtheit muss unter Einhaltung der Herstellerangaben und der DIN 4108-7 hergestellt werden.

1.1 Übergang Bodenplatte-Wand Massivholzwand sichtbar/nicht sichtbar

Prinzipskizze Luftdichtheit

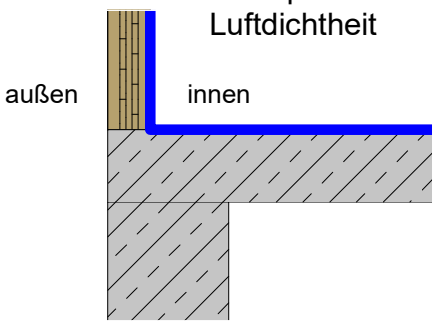

Übersicht

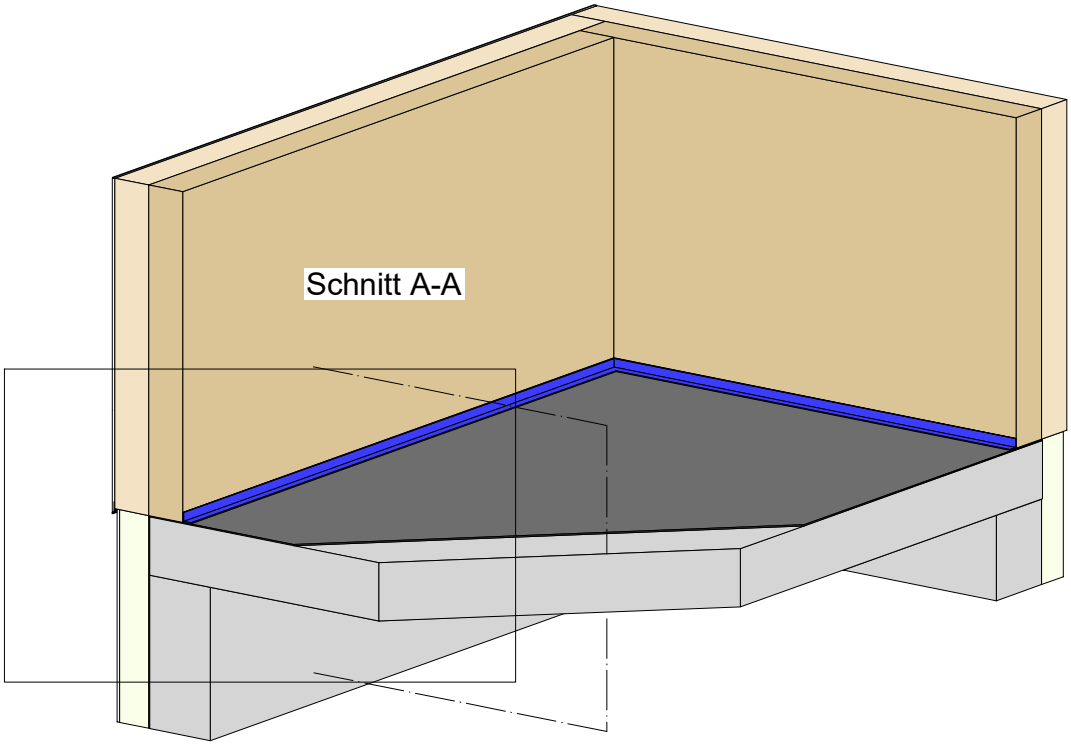

Detail 1.1

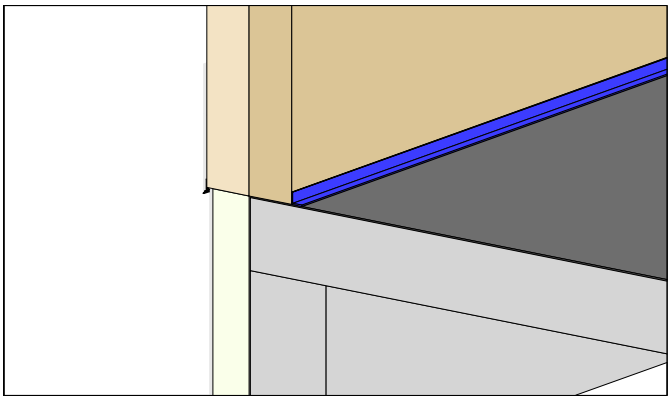

CLT - WAND	Klebeband (luftdicht)	Stahlbeton
Holzfaserdämmung	Bauwerksabdichtung (DIN 18533)	Perimeterdämmung
		Putz oder Beplankung

Planinhalt

Übergang Bodenplatte-Wand

Massivholzwand sichtbar/nicht sichtbar

Übersicht

Datum	Maßstab	
07.07.2025	1:25, 1:20	best wood SCHNEIDER

Dieses Detail ist ein allgemeiner Planungsvorschlag. Das Detail ist beim jeweiligen Bauvorhaben bez. Bauphysik, Brandschutz, Schallschutz und Statik vom Planer/Verarbeiter eigenverantwortlich zu prüfen. Die Luftdichtheit muss unter Einhaltung der Herstellerangaben und der DIN 4108-7 hergestellt werden.

Detail 1.1

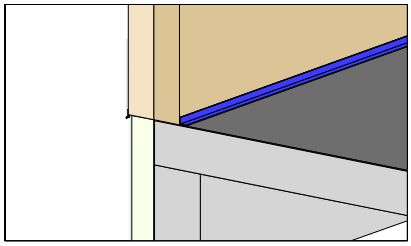

Schnitt A-A

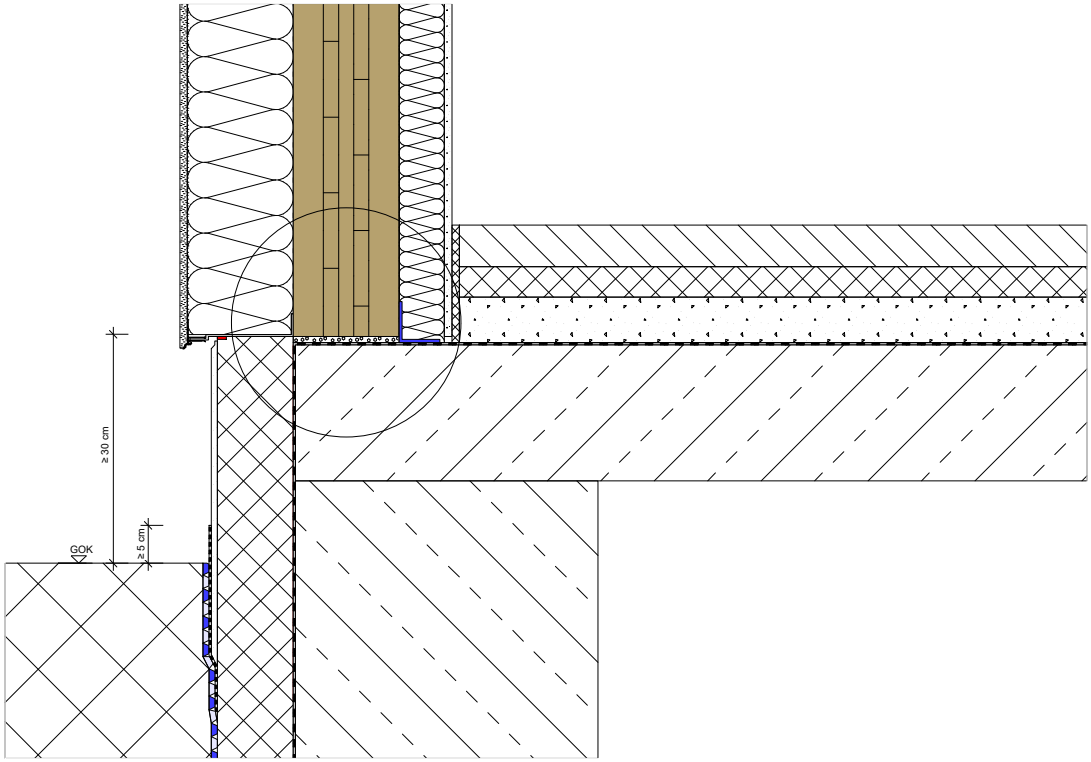

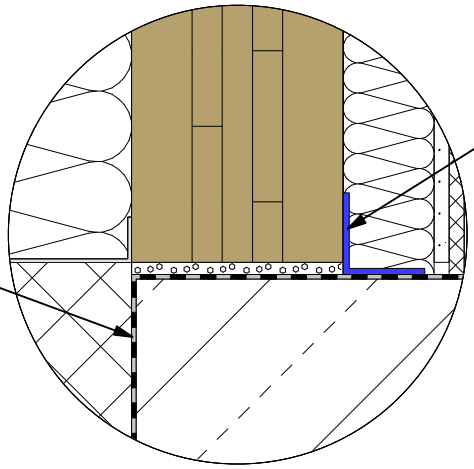

CLT - WAND	Klebeband (luftdicht)	WDVS - Putzsystem	Planinhalt
	Bauwerksabdichtung (DIN 18533)	Holzfaserdämmung	Detail 1.1 Schnitt A-A
		Putz oder Beplankung	
		Stahlbeton	

Datum	Maßstab	
07.07.2025	1:10, 1:5	best wood SCHNEIDER

Dieses Detail ist ein allgemeiner Planungsvorschlag. Das Detail ist beim jeweiligen Bauvorhaben bez. Bauphysik, Brandschutz, Schallschutz und Statik vom Planer/Verarbeiter eigenverantwortlich zu prüfen. Die Luftdichtheit muss unter Einhaltung der Herstellerangaben und der DIN 4108-7 hergestellt werden.

2.1 Decke auf Außenwand aufgelagert Massivholzwand nicht sichtbar

Prinzipskizze Luftdichtheit

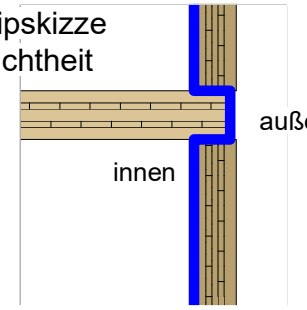

Übersicht

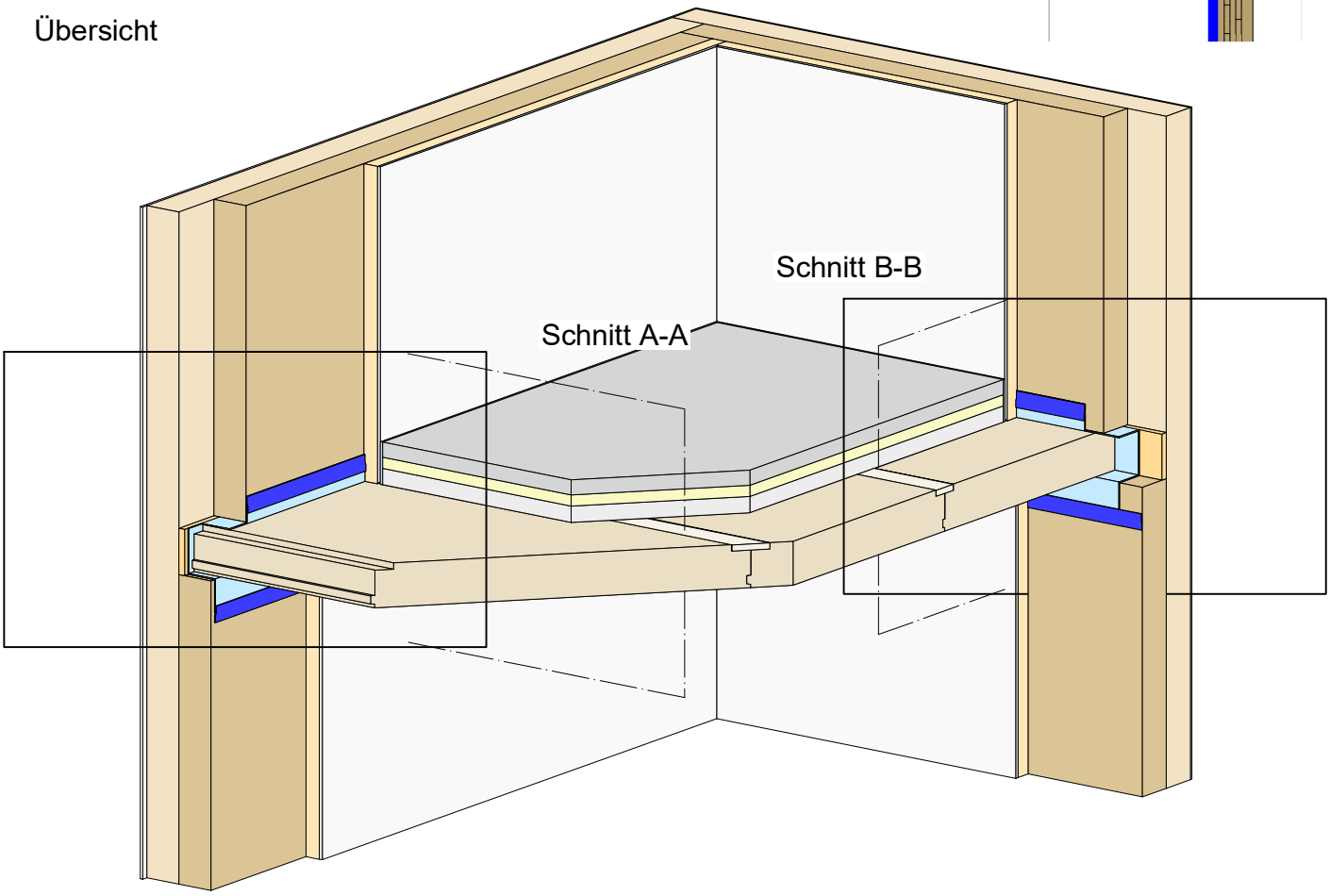

Detail 2.1.a

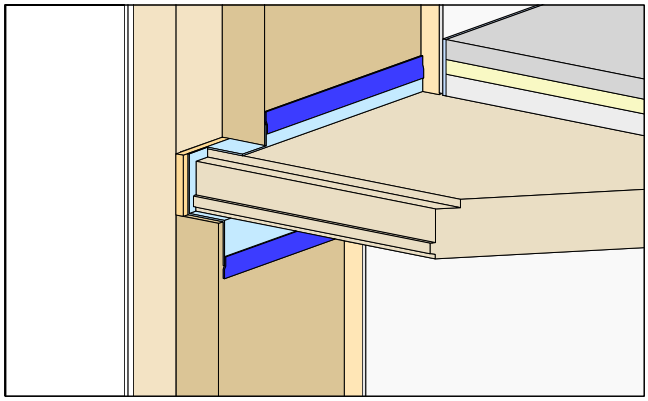

Detail 2.1.b

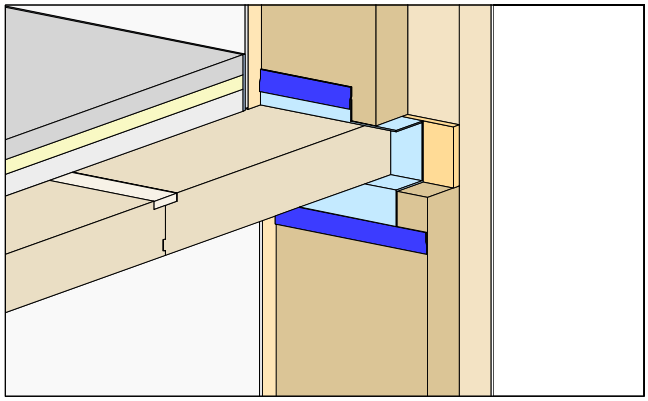

CLT - DECKE	Klebeband (luftdicht)	Estrich
CLT - WAND	Luftdichtheitsbahn	Trittschalldämmung
Einlegebrett		Schüttung
Holzfaserdämmung		Putz oder Beplankung

Planinhalt

Decke auf Außenwand aufgelagert

Massivholzwand nicht sichtbar

Übersicht

Datum	Maßstab	
07.07.2025	1:25, 1:20	best wood SCHNEIDER

Dieses Detail ist ein allgemeiner Planungsvorschlag. Das Detail ist beim jeweiligen Bauvorhaben bez. Bauphysik, Brandschutz, Schallschutz und Statik vom Planer/Verarbeiter eigenverantwortlich zu prüfen. Die Luftdichtheit muss unter Einhaltung der Herstellerangaben und der DIN 4108-7 hergestellt werden.

Detail 2.1.a

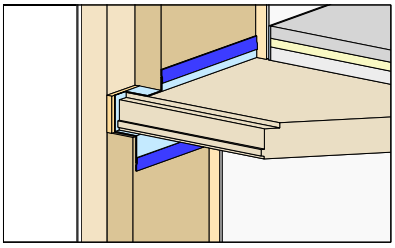

Schnitt A-A

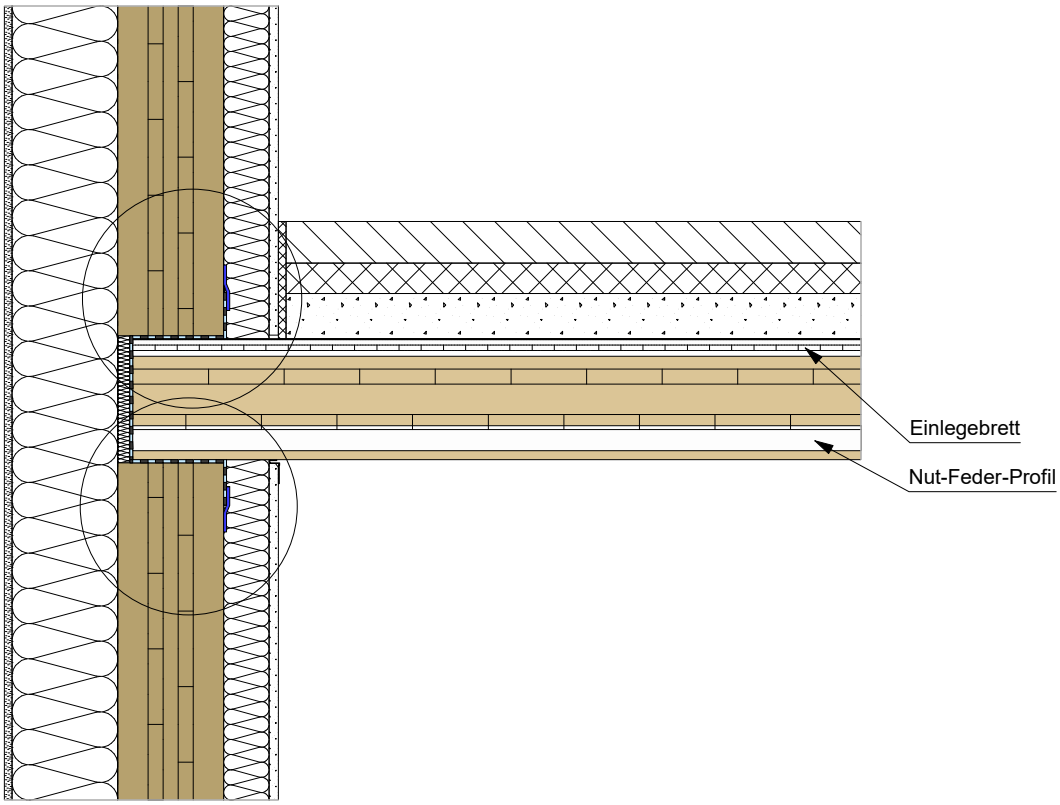

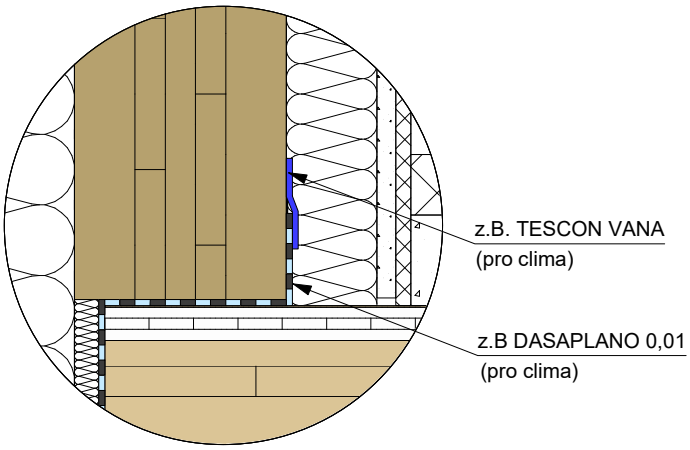

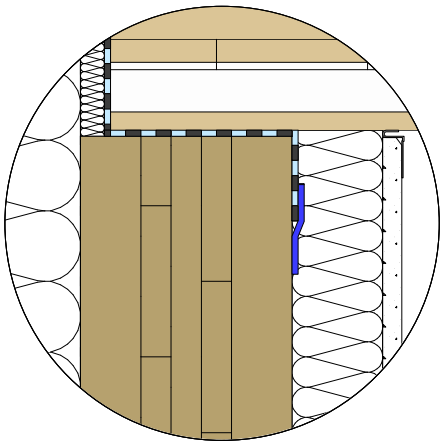

CLT - DECKE	Klebeband (luftdicht)	WDVS - Putzsystem
CLT - WAND	Luftdichtheitsbahn	Holzfaserdämmung
Einlegebrett		Putz oder Beplankung

Planinhalt

Detail 2.1.a
Schnitt A-A

Datum	Maßstab
07.07.2025	1:10, 1:5

best wood SCHNEIDER

Dieses Detail ist ein allgemeiner Planungsvorschlag. Das Detail ist beim jeweiligen Bauvorhaben bez. Bauphysik, Brandschutz, Schallschutz und Statik vom Planer/Verarbeiter eigenverantwortlich zu prüfen. Die Luftdichtheit muss unter Einhaltung der Herstellerangaben und der DIN 4108-7 hergestellt werden.

Detail 2.1.b

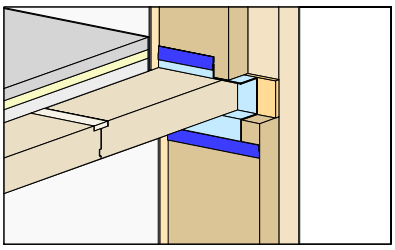

Schnitt B-B

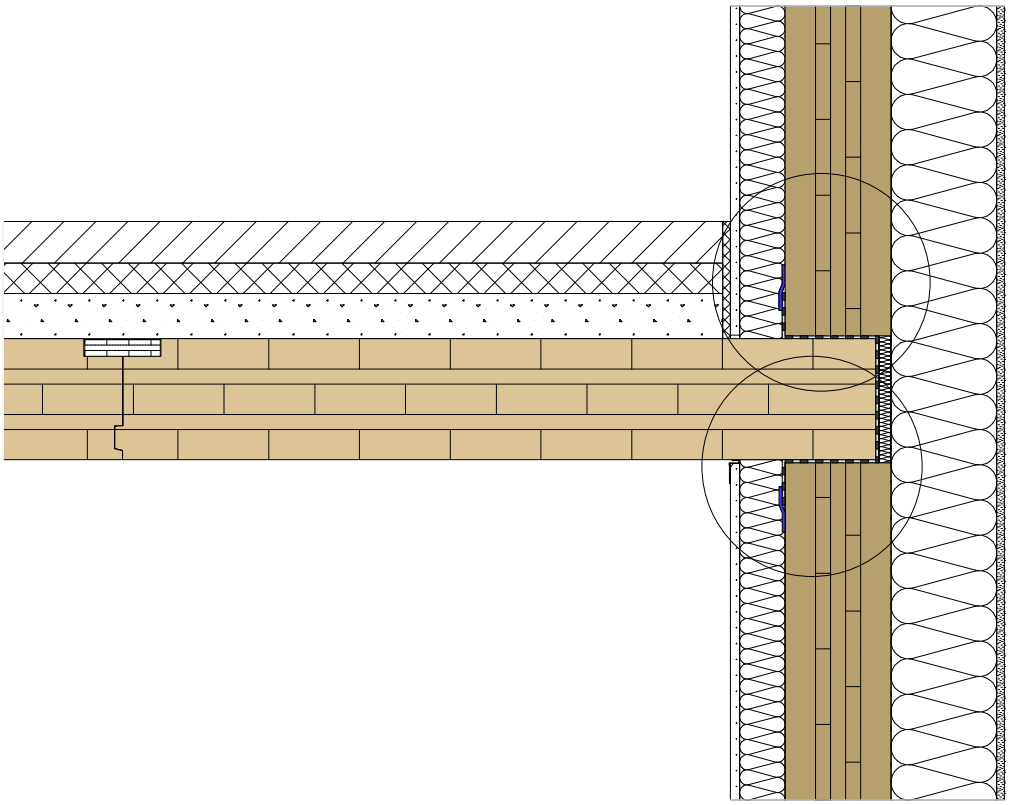

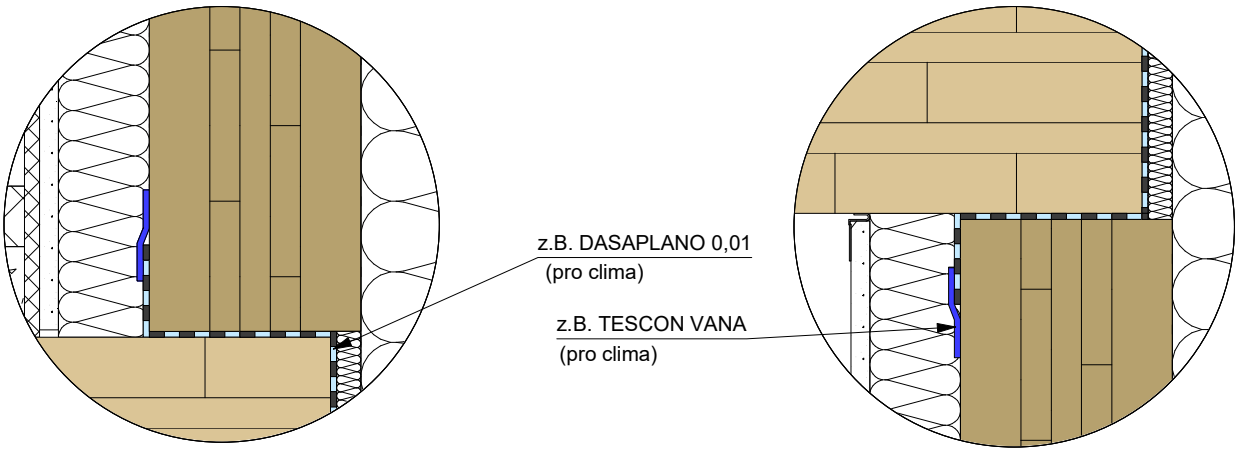

CLT - DECKE	Klebeband (luftdicht)	WDVS - Putzsystem
CLT - WAND	Luftdichtheitsbahn	Holzfaserdämmung
Einlegebrett		Putz oder Beplankung

Planinhalt

Detail 2.1.b
Schnitt B-B

Datum	Maßstab
07.07.2025	1:10, 1:5

best wood SCHNEIDER

Dieses Detail ist ein allgemeiner Planungsvorschlag. Das Detail ist beim jeweiligen Bauvorhaben bez. Bauphysik, Brandschutz, Schallschutz und Statik vom Planer/Verarbeiter eigenverantwortlich zu prüfen. Die Luftdichtheit muss unter Einhaltung der Herstellerangaben und der DIN 4108-7 hergestellt werden.

2.2 Decke auf Außenwand aufgelagert Massivholzwand sichtbar

Prinzipskizze Luftdichtheit

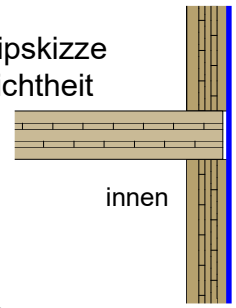

Übersicht

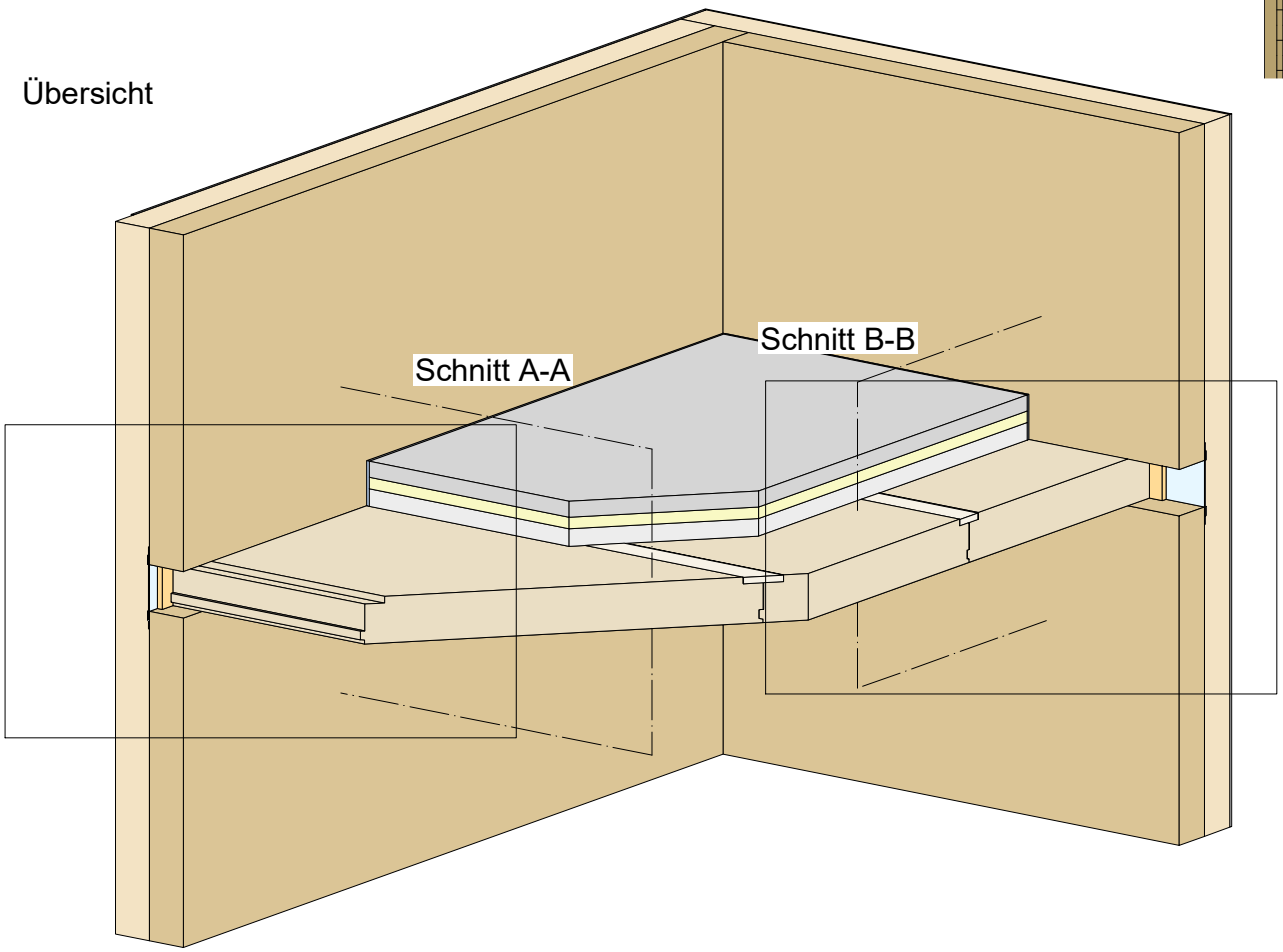

Detail 2.2.a

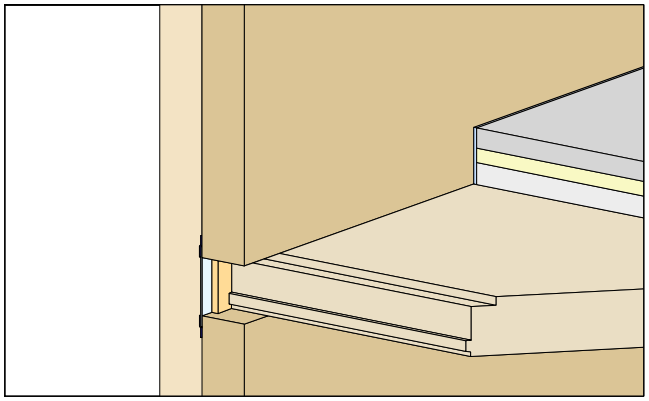

Detail 2.2.b

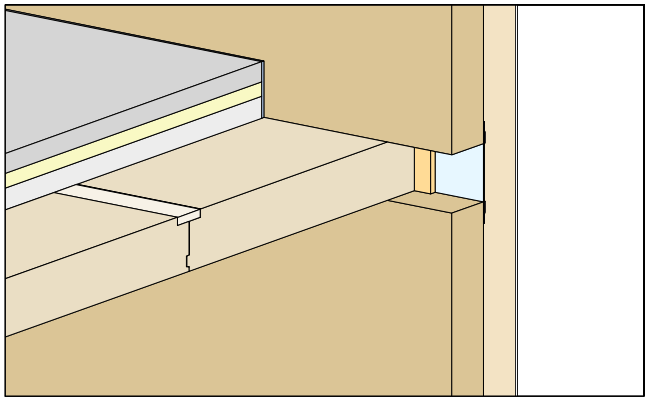

CLT - DECKE	Klebeband (luftdicht)	Estrich
CLT - WAND	Luftdichtheitsbahn	Trittschalldämmung
Einlegebrett		Schüttung
Holzfaserdämmung		

Planinhalt

Decke auf Außenwand aufgelagert

Massivholzwand sichtbar

Übersicht

Datum	Maßstab	
07.07.2025	1:25, 1:20	best wood SCHNEIDER

Dieses Detail ist ein allgemeiner Planungsvorschlag. Das Detail ist beim jeweiligen Bauvorhaben bez. Bauphysik, Brandschutz, Schallschutz und Statik vom Planer/Verarbeiter eigenverantwortlich zu prüfen. Die Luftdichtheit muss unter Einhaltung der Herstellerangaben und der DIN 4108-7 hergestellt werden.en.

Detail 2.2.a

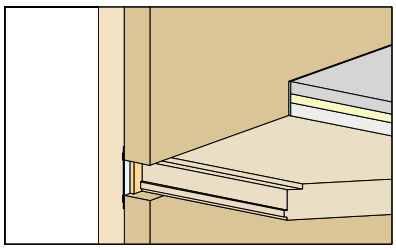

Schnitt A-A

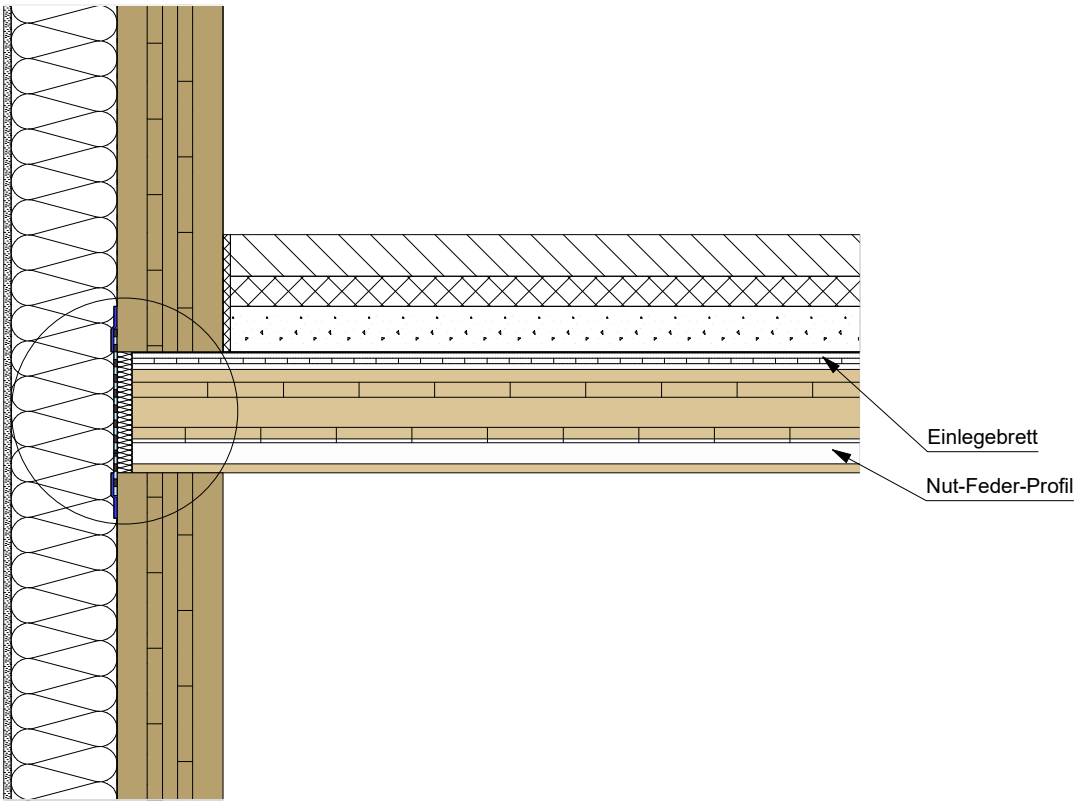

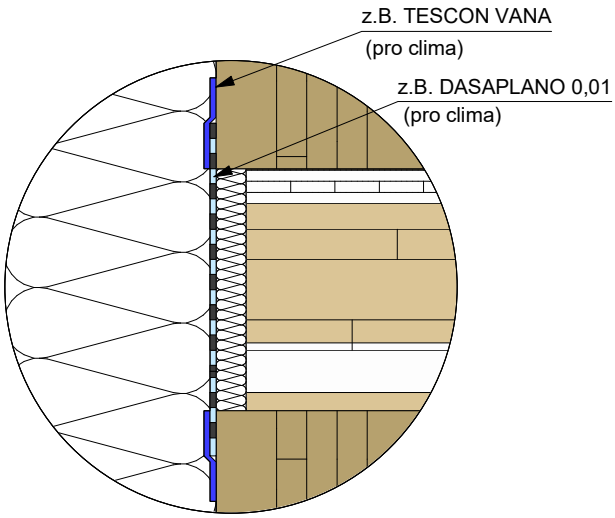

CLT - DECKE	Klebeband (luftdicht)	WDVS - Putzsystem
CLT - WAND	Luftdichtheitsbahn	Holzfaserdämmung
Einlegebrett		

Planinhalt

Detail 2.2.a
Schnitt A-A

Datum	Maßstab
07.07.2025	1:10, 1:5

best wood SCHNEIDER

Dieses Detail ist ein allgemeiner Planungsvorschlag. Das Detail ist beim jeweiligen Bauvorhaben bez. Bauphysik, Brandschutz, Schallschutz und Statik vom Planer/Verarbeiter eigenverantwortlich zu prüfen. Die Luftdichtheit muss unter Einhaltung der Herstellerangaben und der DIN 4108-7 hergestellt werden..

Detail 2.2.b

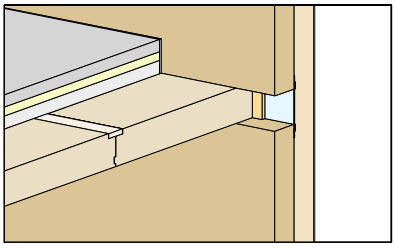

Schnitt B-B

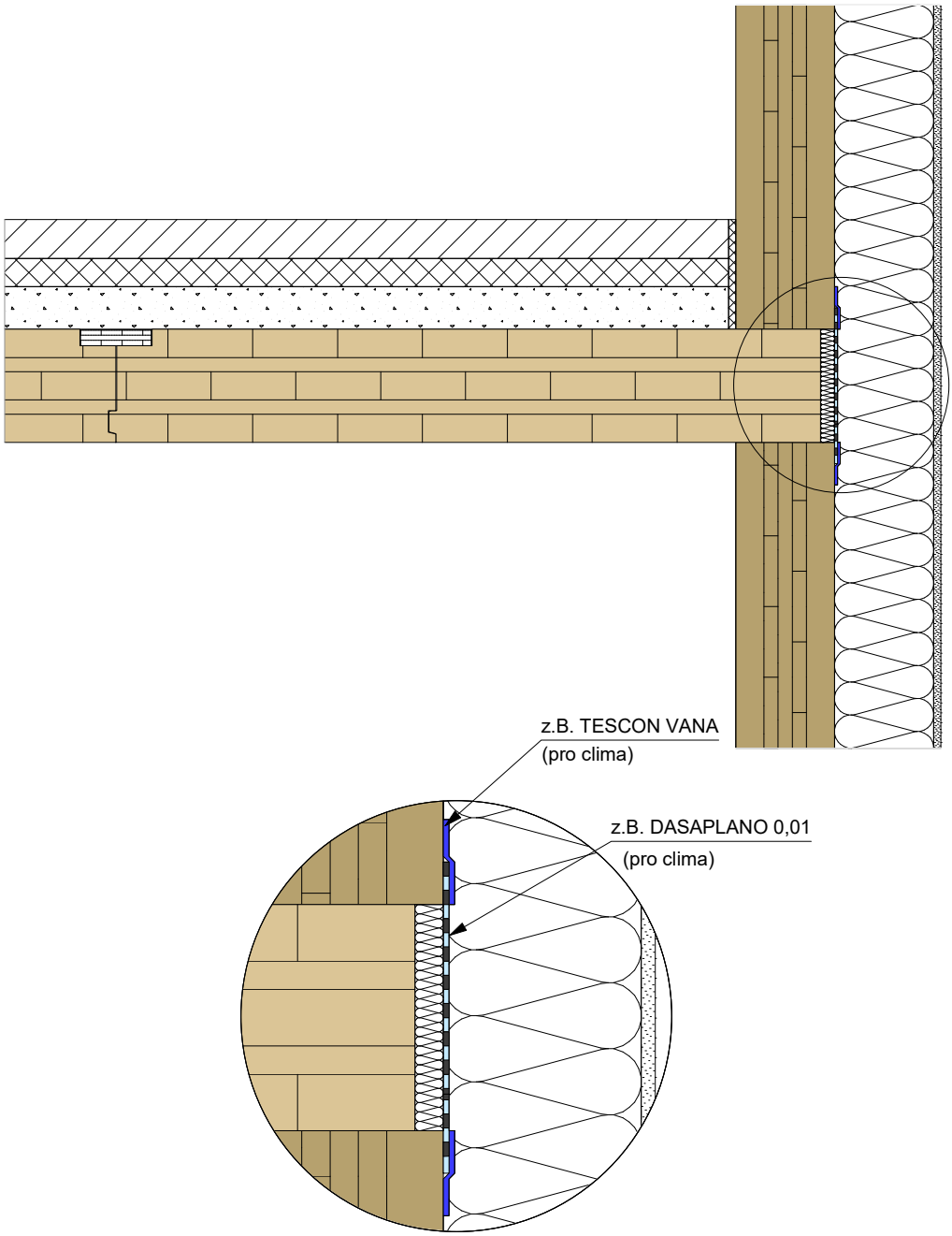

CLT - DECKE	Klebeband (luftdicht)	WDVS - Putzsystem
CLT - WAND	Luftdichtheitsbahn	Holzfaserdämmung
Einlegebrett		

Planinhalt

Detail 2.2.b
Schnitt B-B

Datum	Maßstab
07.07.2025	1:10, 1:5

best wood SCHNEIDER

Dieses Detail ist ein allgemeiner Planungsvorschlag. Das Detail ist beim jeweiligen Bauvorhaben bez. Bauphysik, Brandschutz, Schallschutz und Statik vom Planer/Verarbeiter eigenverantwortlich zu prüfen. Die Luftdichtheit muss unter Einhaltung der Herstellerangaben und der DIN 4108-7 hergestellt werden.

2.3 Decke auf Außenwand aufgelagert Holzrahmenbauwand

Prinzipskizze Luftdichtheit

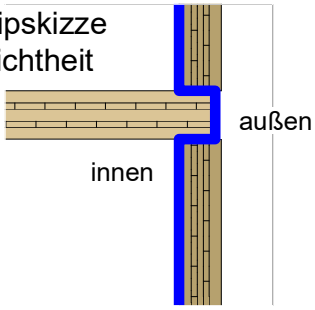

Übersicht

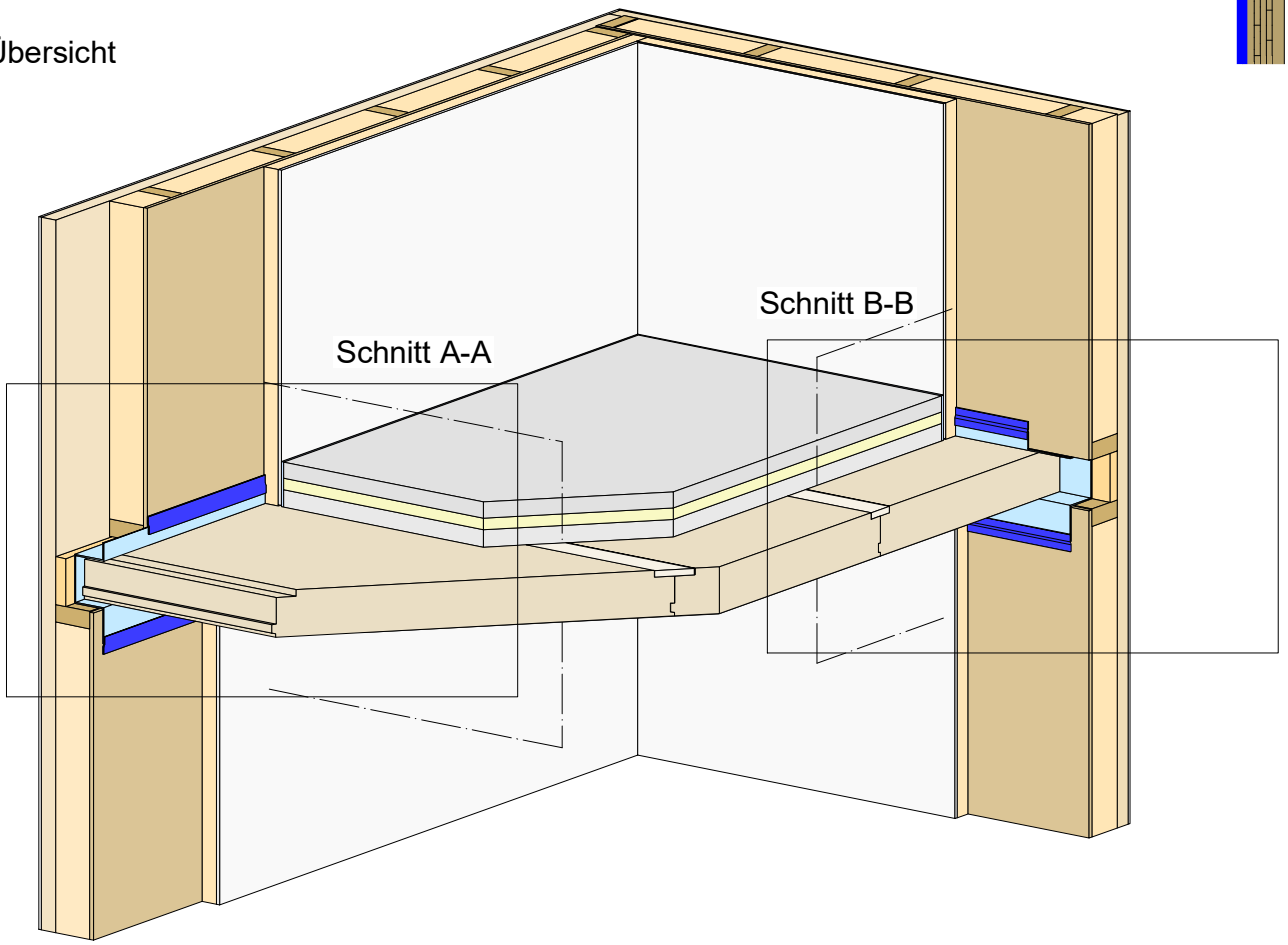

Detail 2.3.a

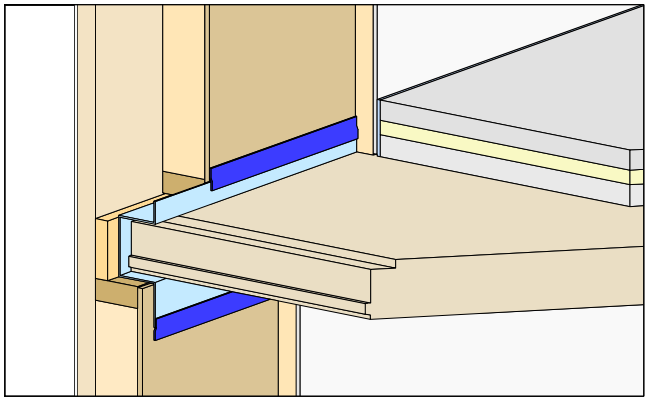

Detail 2.3.b

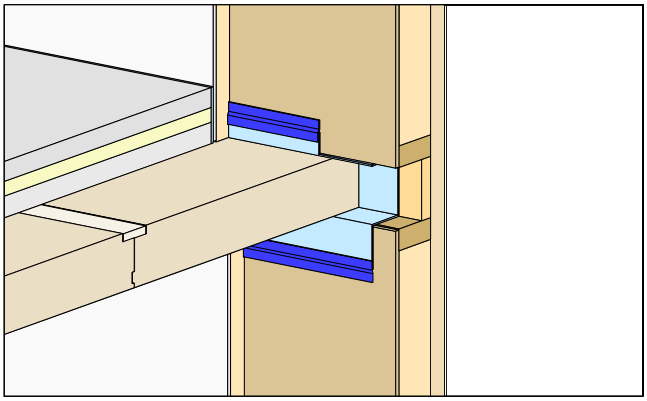

CLT - DECKE	Klebeband (luftdicht)	Estrich
KVH	Luftdichtheitsbahn	Trittschalldämmung
Einlegebrett	OSB (luftdicht verklebt)	Schüttung
Holzfaserdämmung		Putz oder Beplankung

Planinhalt

Decke auf Außenwand aufgelagert

Holzrahmenbauwand

Übersicht

Datum	Maßstab	
07.07.2025	1:25, 1:20	best wood SCHNEIDER

Dieses Detail ist ein allgemeiner Planungsvorschlag. Das Detail ist beim jeweiligen Bauvorhaben bez. Bauphysik, Brandschutz, Schallschutz und Statik vom Planer/Verarbeiter eigenverantwortlich zu prüfen. Die Luftdichtheit muss unter Einhaltung der Herstellerangaben und der DIN 4108-7 hergestellt werden.

Detail 2.3.a

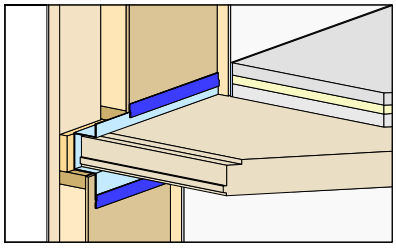

Schnitt A-A

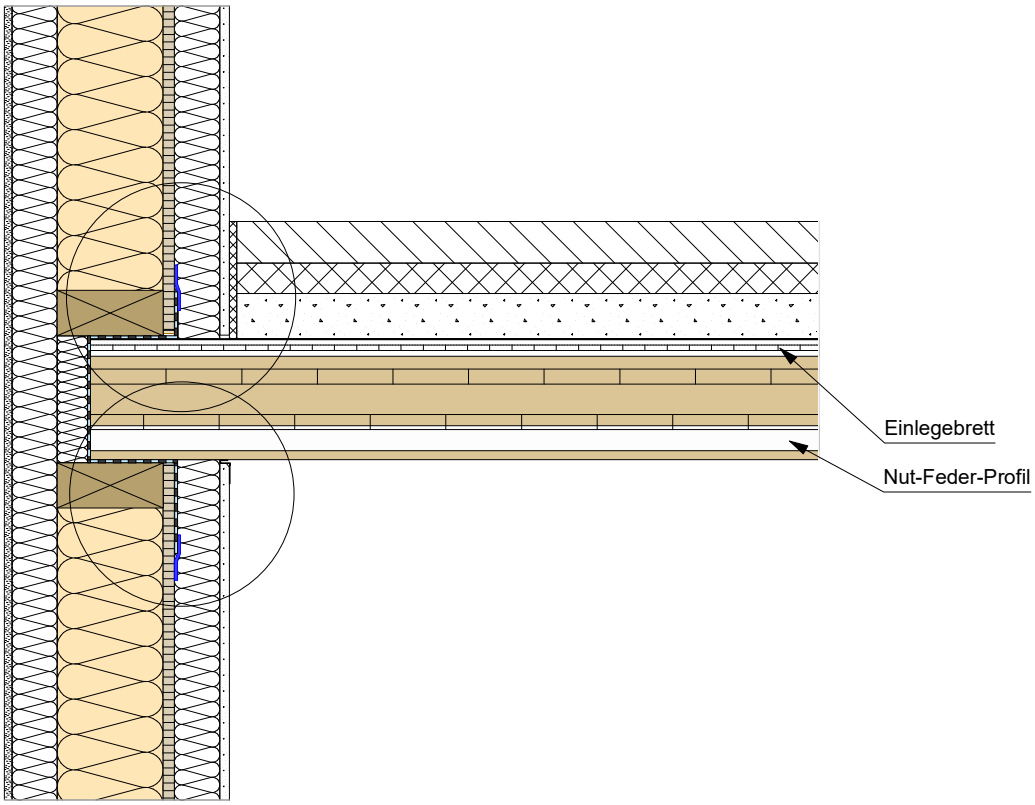

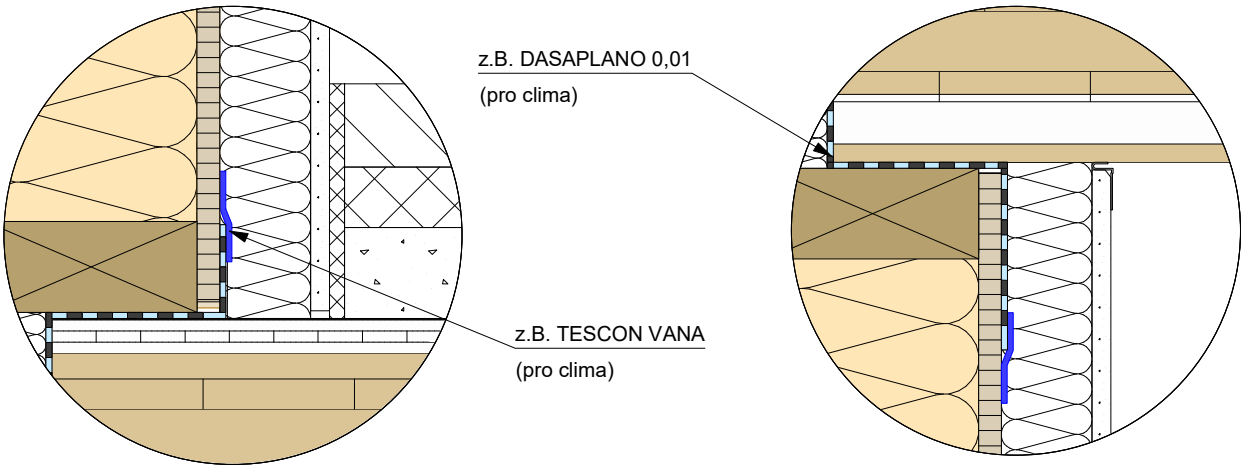

CLT - DECKE	Klebeband (luftdicht)	WDVS - Putzsystem
KVH	Luftdichtheitsbahn	Holzfaserdämmung
Einlegebrett	OSB (luftdicht verklebt)	Putz oder Beplankung
		Gefachdämmung

Planinhalt

Detail 2.3.a
Schnitt A-A

Datum	Maßstab
07.07.2025	1:10, 1:5

best wood SCHNEIDER

Dieses Detail ist ein allgemeiner Planungsvorschlag. Das Detail ist beim jeweiligen Bauvorhaben bez. Bauphysik, Brandschutz, Schallschutz und Statik vom Planer/Verarbeiter eigenverantwortlich zu prüfen. Die Luftdichtheit muss unter Einhaltung der Herstellerangaben und der DIN 4108-7 hergestellt werden.

Detail 2.3.b

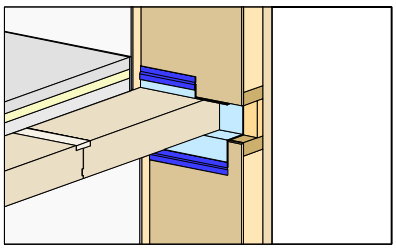

Schnitt B-B

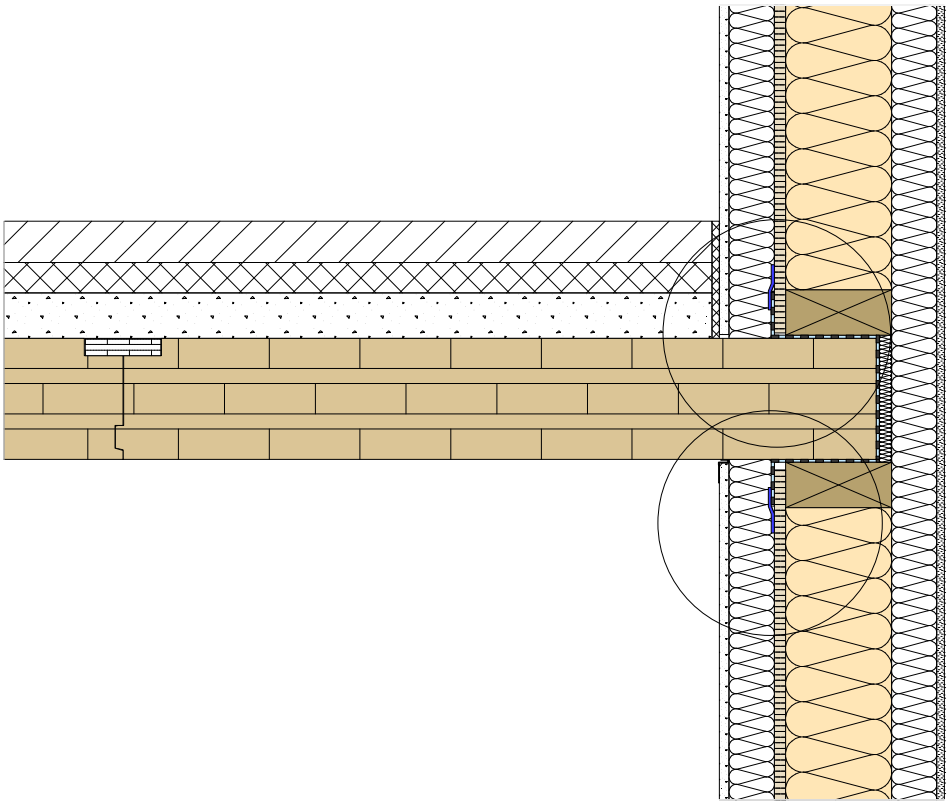

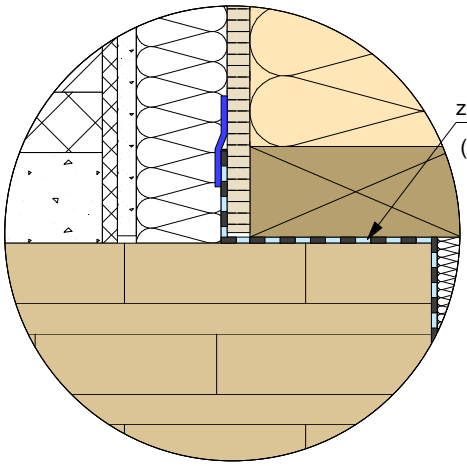

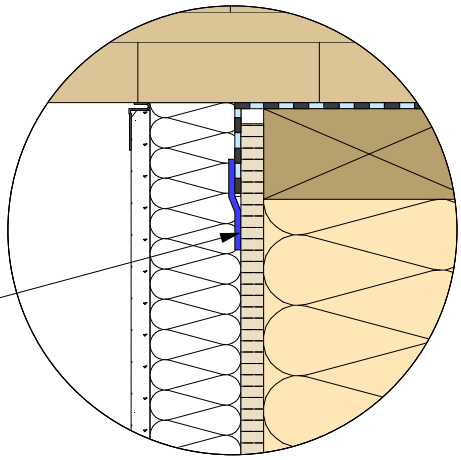

CLT - DECKE	Klebeband (luftdicht)	WDVS - Putzsystem
KVH	Luftdichtheitsbahn	Holzfaserdämmung
Einlegebrett	OSB (luftdicht verklebt)	Putz oder Beplankung
		Gefachdämmung

Planinhalt

Detail 2.3.b
Schnitt B-B

Datum	Maßstab
07.07.2025	1:10, 1:5

best wood SCHNEIDER

Dieses Detail ist ein allgemeiner Planungsvorschlag. Das Detail ist beim jeweiligen Bauvorhaben bez. Bauphysik, Brandschutz, Schallschutz und Statik vom Planer/Verarbeiter eigenverantwortlich zu prüfen. Die Luftdichtheit muss unter Einhaltung der Herstellerangaben und der DIN 4108-7 hergestellt werden.

2.4 Decke an Außenwand mit Randbalken Massivholzwand nicht sichtbar

Prinzipskizze Luftdichtheit

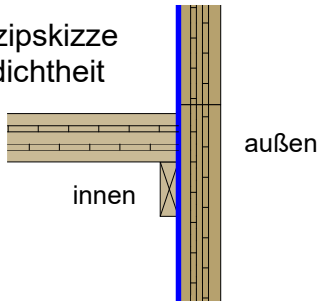

Übersicht

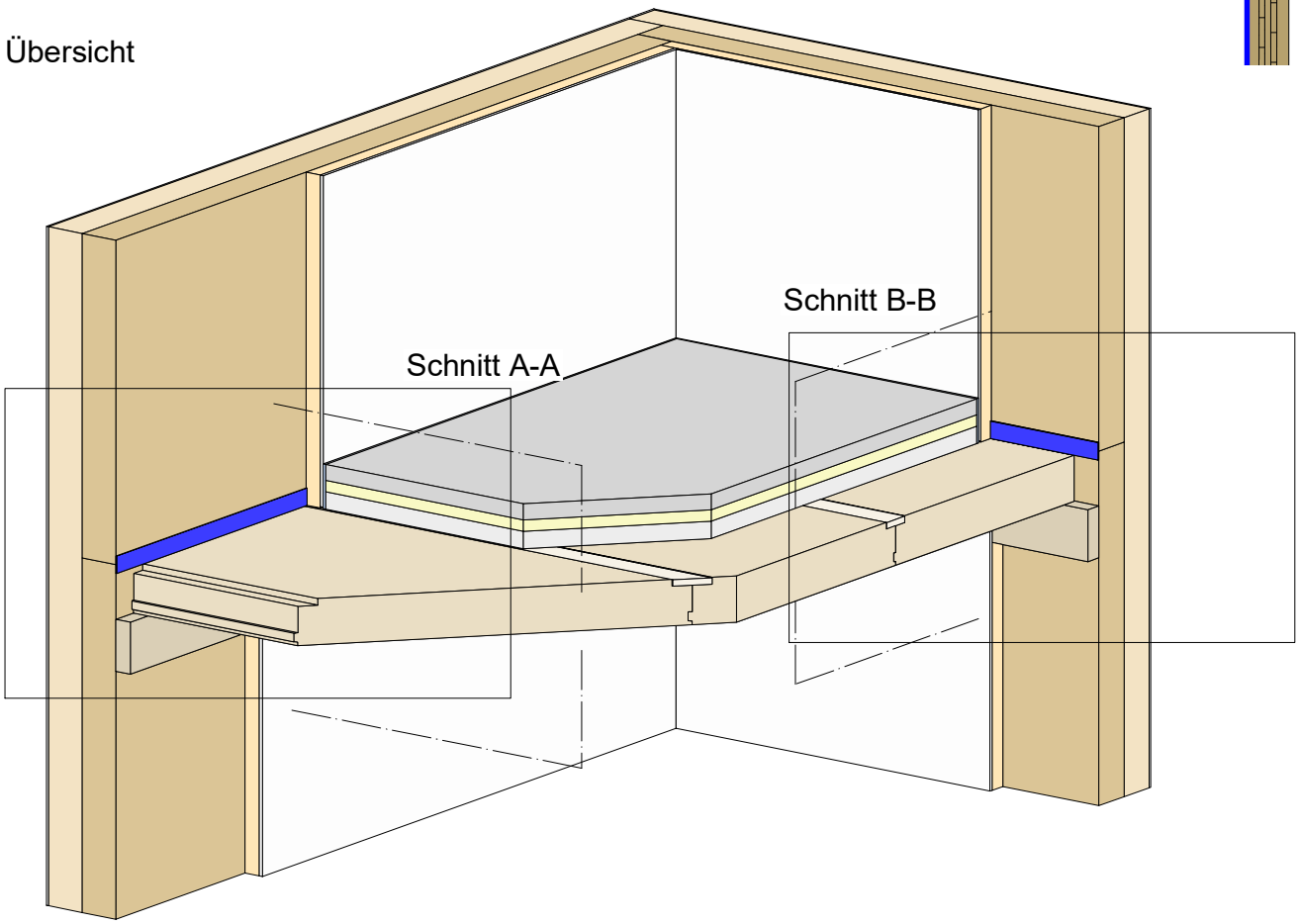

Detail 2.4.a

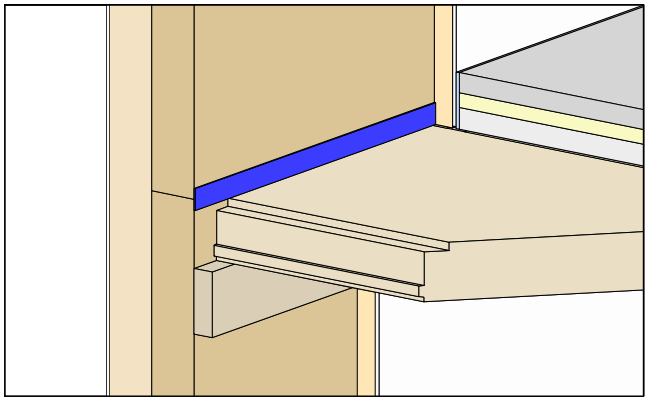

Detail 2.4.b

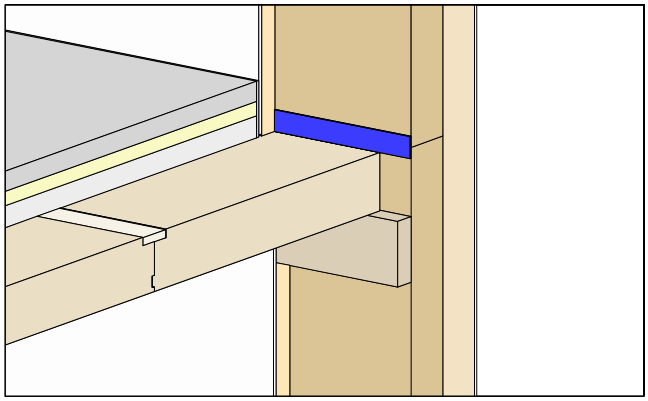

CLT - DECKE	Klebeband (luftdicht)	Estrich
CLT - WAND		Trittschalldämmung
Einlegebrett		Schüttung
Auflagerholz		Putz oder Beplankung
Holzfaserdämmung		

Planinhalt

Decke an Außenwand mit Randbalken

Massivholzwand nicht sichtbar

Übersicht

Datum	Maßstab	
07.07.2025	1:25, 1:20	best wood SCHNEIDER

Dieses Detail ist ein allgemeiner Planungsvorschlag. Das Detail ist beim jeweiligen Bauvorhaben bez. Bauphysik, Brandschutz, Schallschutz und Statik vom Planer/Verarbeiter eigenverantwortlich zu prüfen. Die Luftdichtheit muss unter Einhaltung der Herstellerangaben und der DIN 4108-7 hergestellt werden.

Detail 2.4.a

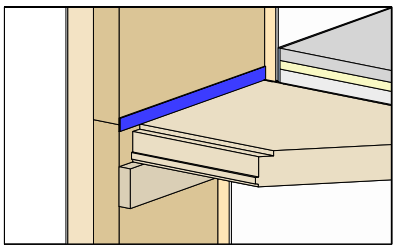

Schnitt A-A

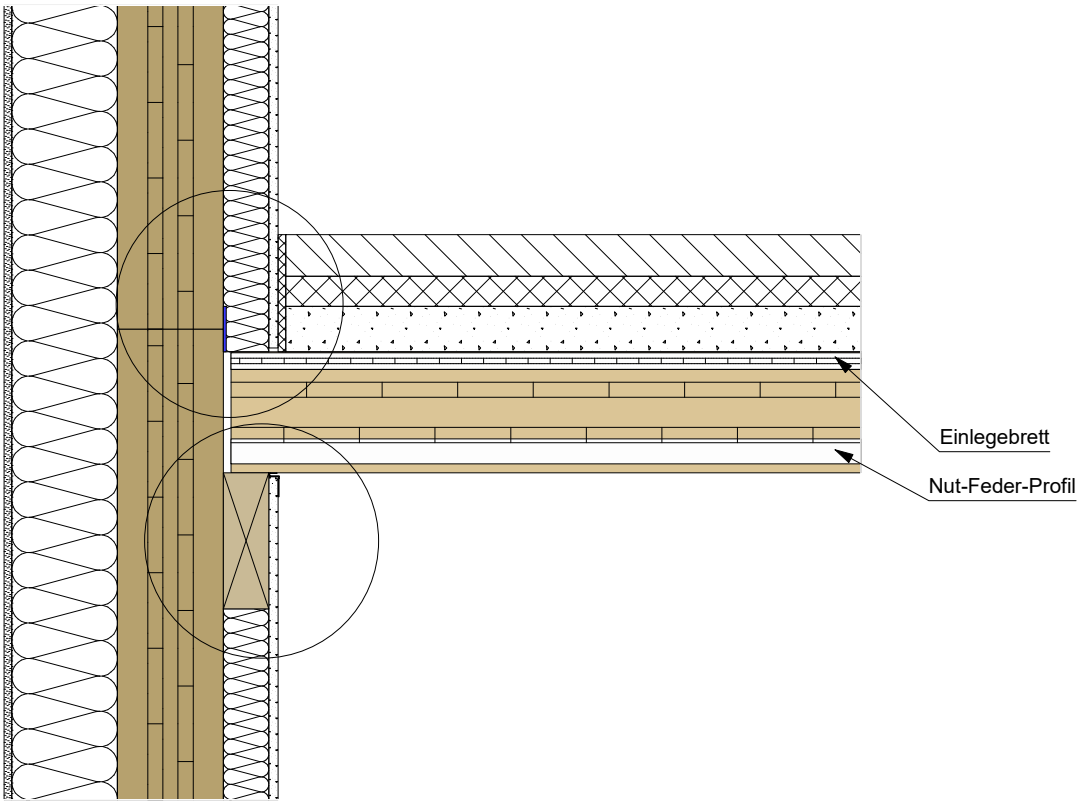

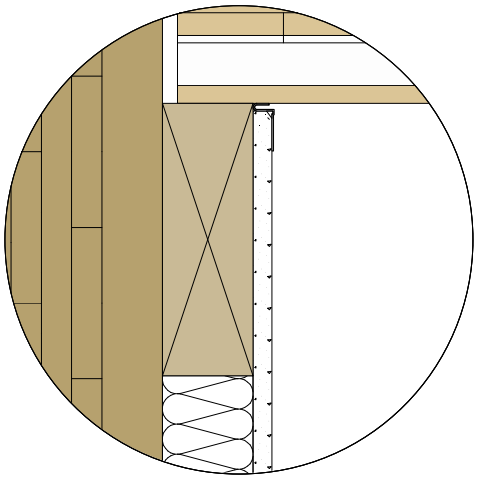

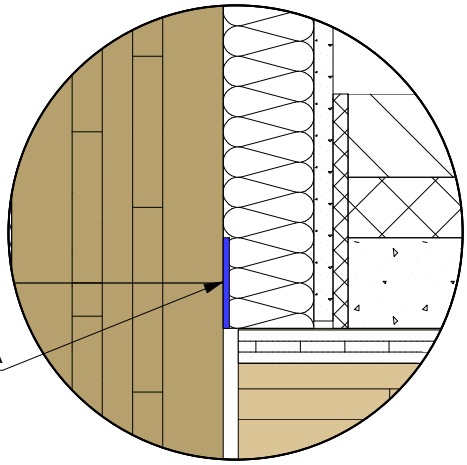

CLT - DECKE	Klebeband (luftdicht)	Holzfaserdämmung
CLT - WAND		Putz oder Beplankung
Auflagerholz		WDVS - Putzsystem
Einlegebrett		

Planinhalt

Detail 2.4.a
Schnitt A-A

Datum	Maßstab
07.07.2025	1:10, 1:5

best wood SCHNEIDER

Dieses Detail ist ein allgemeiner Planungsvorschlag. Das Detail ist beim jeweiligen Bauvorhaben bez. Bauphysik, Brandschutz, Schallschutz und Statik vom Planer/Verarbeiter eigenverantwortlich zu prüfen. Die Luftdichtheit muss unter Einhaltung der Herstellerangaben und der DIN 4108-7 hergestellt werden.

Detail 2.4.b

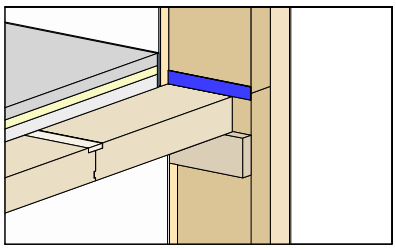

Schnitt B-B

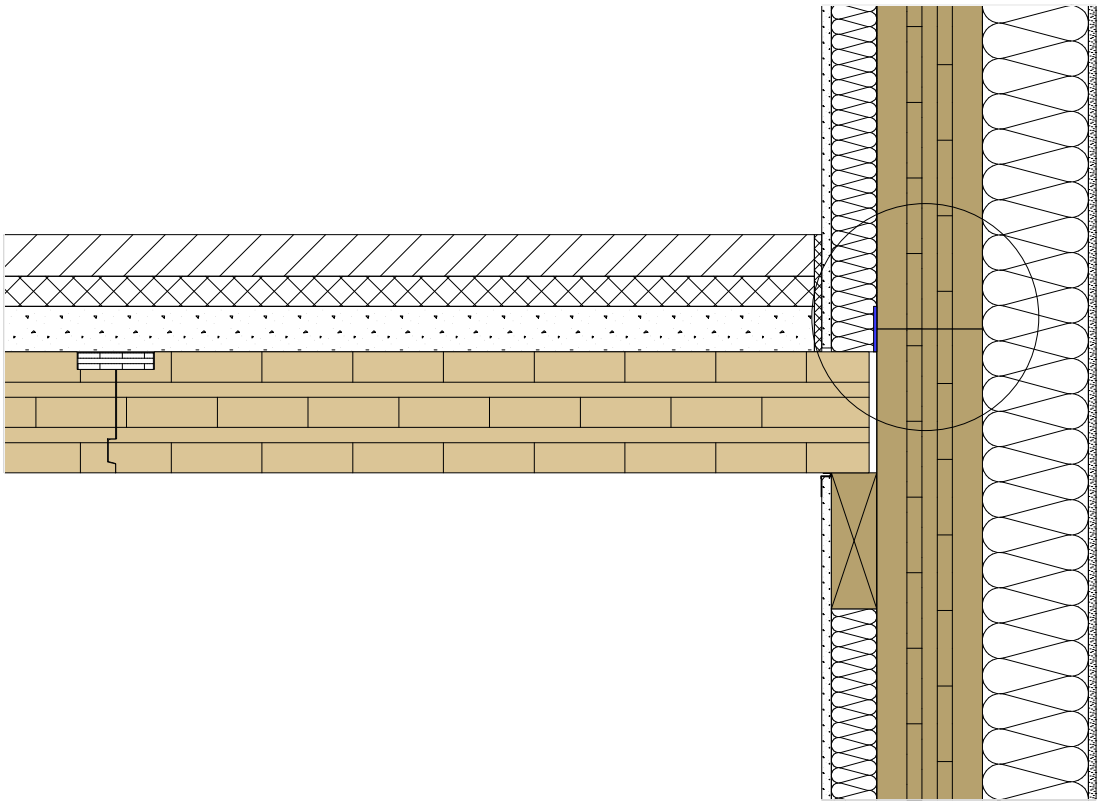

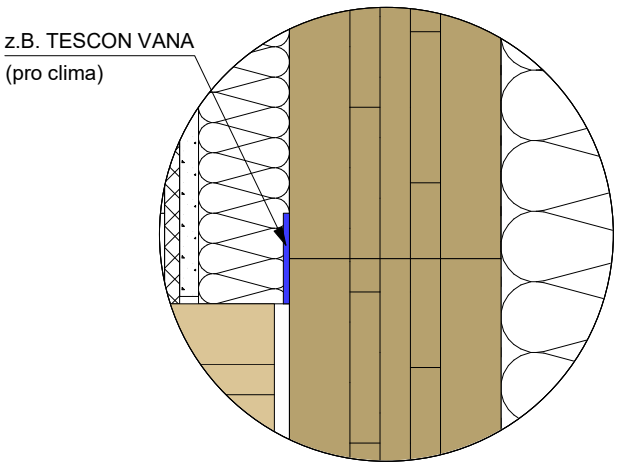

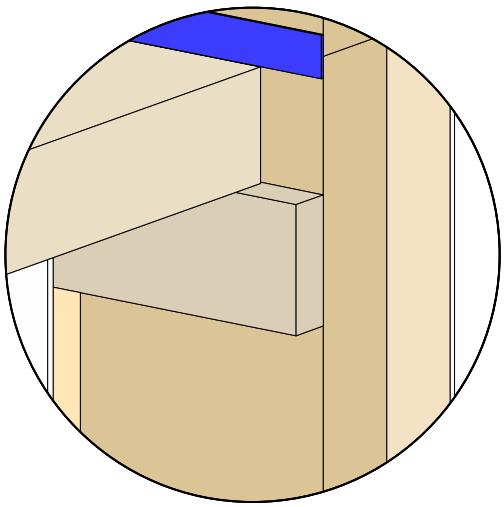

CLT - DECKE	Klebeband (luftdicht)	Holzfaserdämmung
CLT - WAND		Putz oder Beplankung
Auflagerholz		WDVS - Putzsystem
Einlegebrett		

Planinhalt

Detail 2.4.b
Schnitt B-B

Datum	Maßstab	
07.07.2025	1:10, 1:5	best wood SCHNEIDER

Dieses Detail ist ein allgemeiner Planungsvorschlag. Das Detail ist beim jeweiligen Bauvorhaben bez. Bauphysik, Brandschutz, Schallschutz und Statik vom Planer/Verarbeiter eigenverantwortlich zu prüfen. Die Luftdichtheit muss unter Einhaltung der Herstellerangaben und der DIN 4108-7 hergestellt werden.

3.1 Geschossüberstand mit Außendämmung Massivholzwand nicht sichtbar Luftdichte Ebene außen

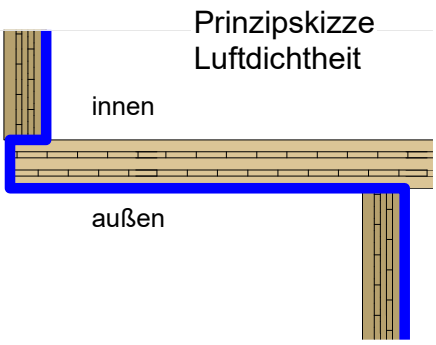

Übersicht

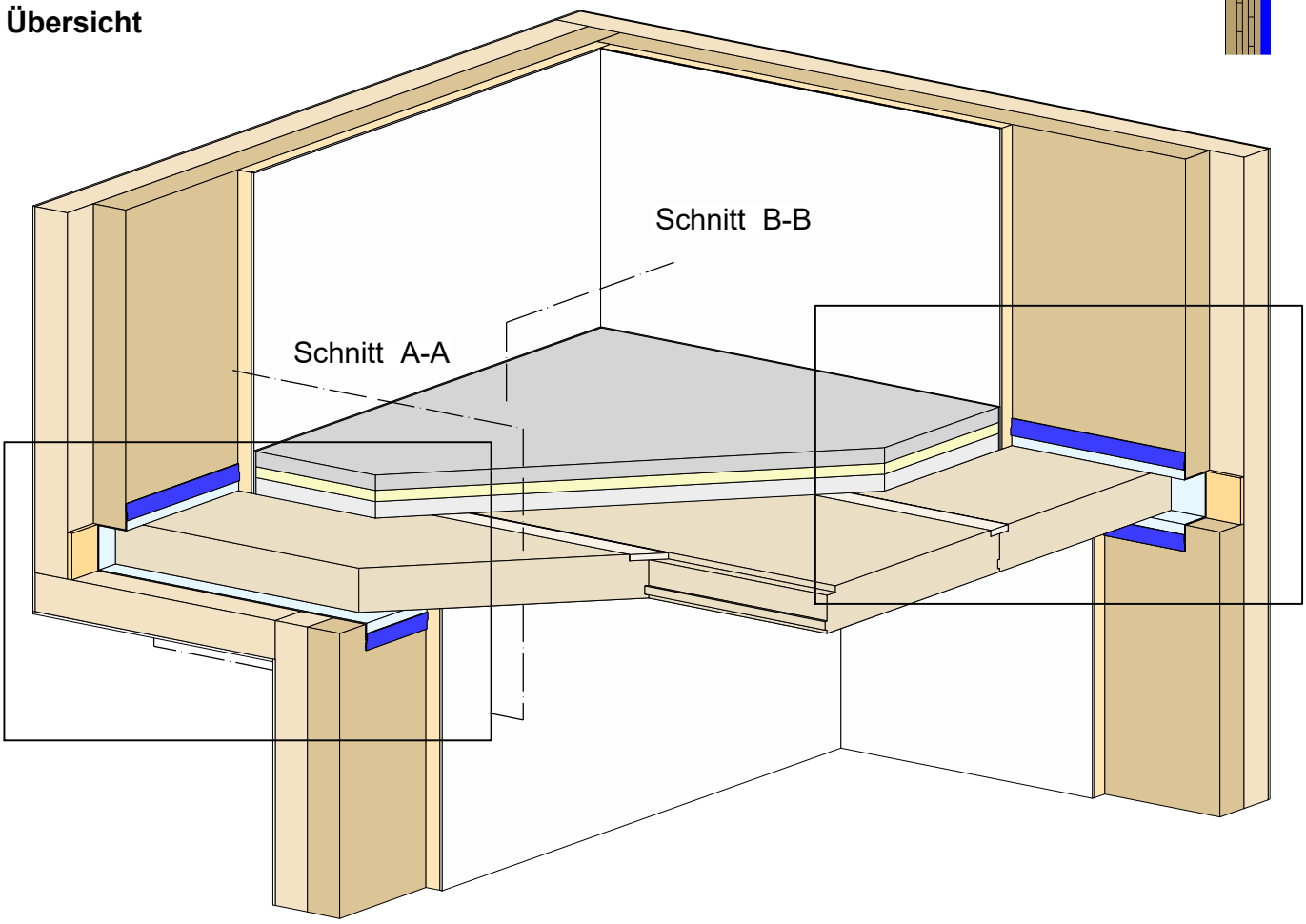

Detail 3.1.a

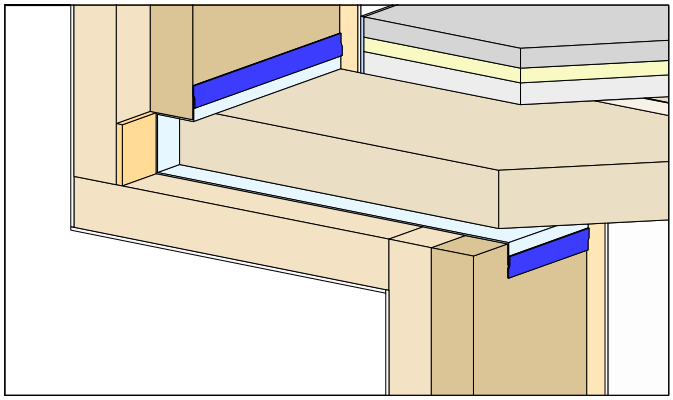

Detail 3.1.b

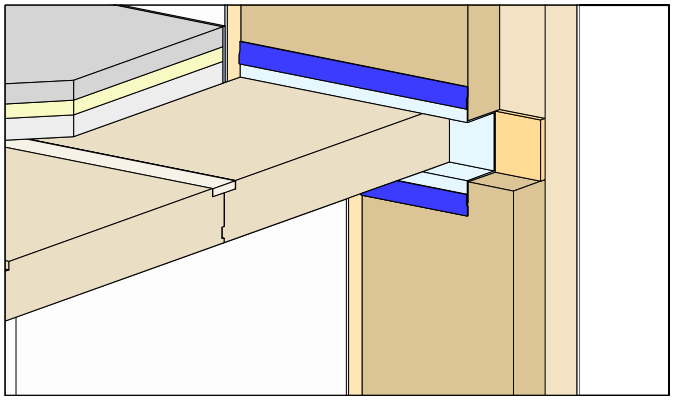

CLT - DECKE	Klebeband (luftdicht)	Putz oder Beplankung
CLT - WAND	Luftdichtheitsbahn	Estrich
Einlegebrett		Trittschalldämmung
Holzfaserdämmung		Schüttung

Planinhalt
Geschossüberstand mit Außendämmung
Massivholzwand nicht sichtbar
Luftdichte Ebene außen
Übersicht

Datum	Maßstab	
07.07.2025	1:25, 1:20	best wood SCHNEIDER

Dieses Detail ist ein allgemeiner Planungsvorschlag. Das Detail ist beim jeweiligen Bauvorhaben bez. Bauphysik, Brandschutz, Schallschutz und Statik vom Planer/Verarbeiter eigenverantwortlich zu prüfen. Die Luftdichtheit muss unter Einhaltung der Herstellerangaben und der DIN 4108-7 hergestellt werden.

Detail 3.1.a

Schnitt A-A

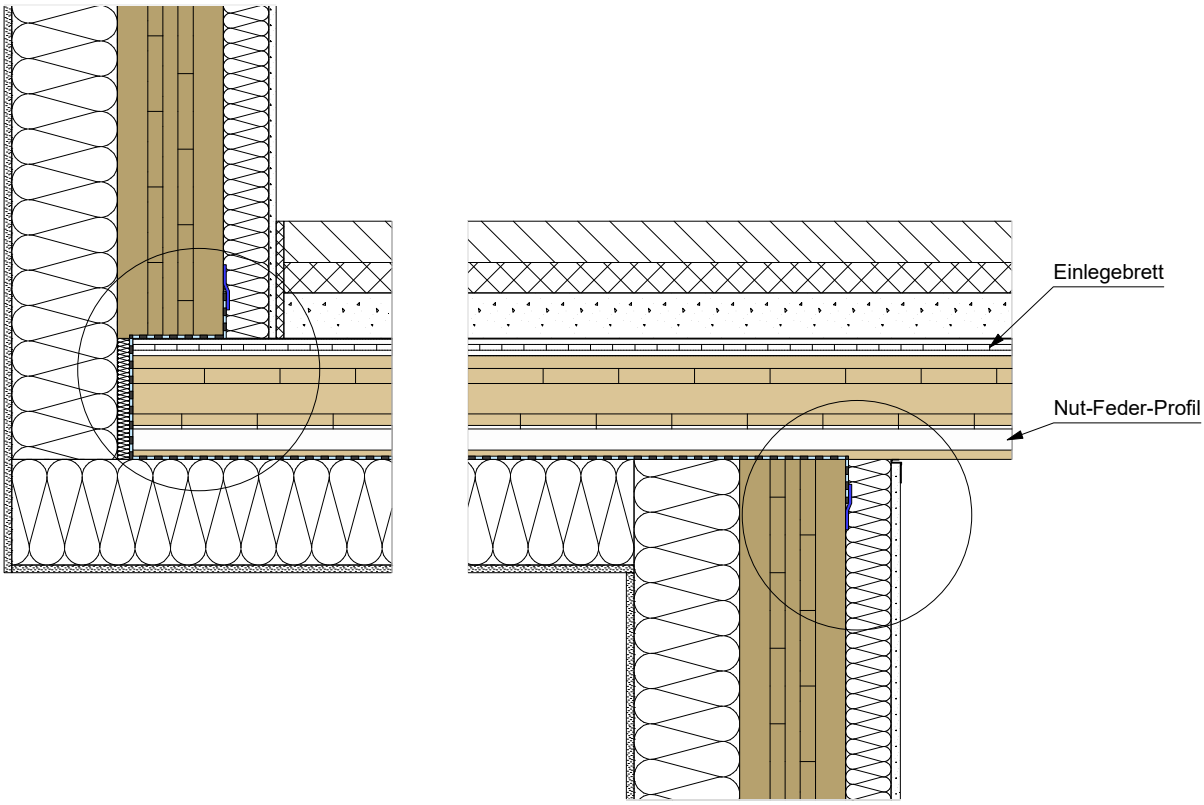

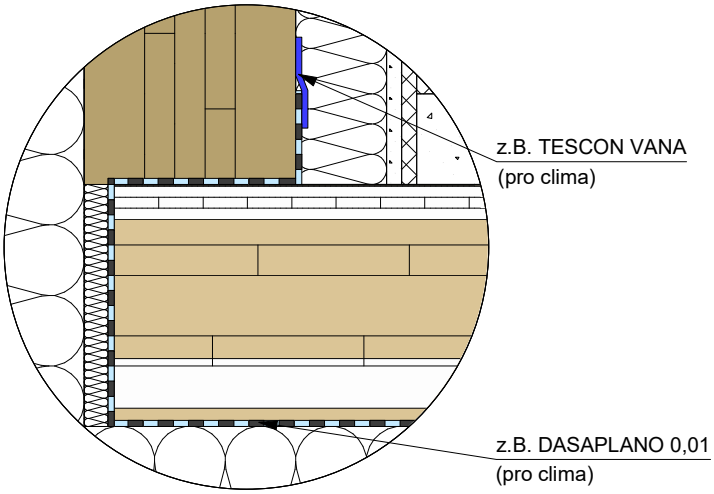

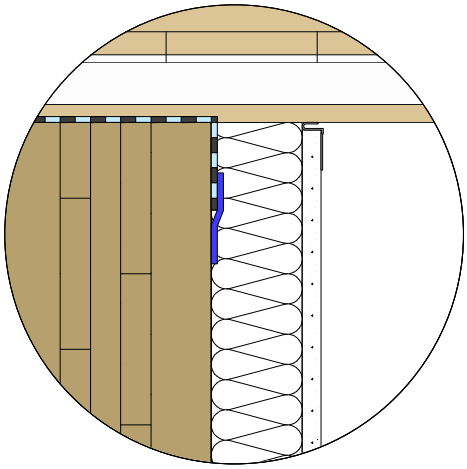

CLT - DECKE	Klebeband (luftdicht)	WDVS - Putzsystem
CLT - WAND	Luftdichtheitsbahn	Holzfaserdämmung
Einlegebrett		Putz oder Beplankung

Planinhalt

Detail 3.1.a
Schnitt A-A

Datum	Maßstab
07.07.2025	1:10, 1:5

best wood SCHNEIDER

Dieses Detail ist ein allgemeiner Planungsvorschlag. Das Detail ist beim jeweiligen Bauvorhaben bez. Bauphysik, Brandschutz, Schallschutz und Statik vom Planer/Verarbeiter eigenverantwortlich zu prüfen. Die Luftdichtheit muss unter Einhaltung der Herstellerangaben und der DIN 4108-7 hergestellt werden.

Detail 3.1.b

Schnitt B-B

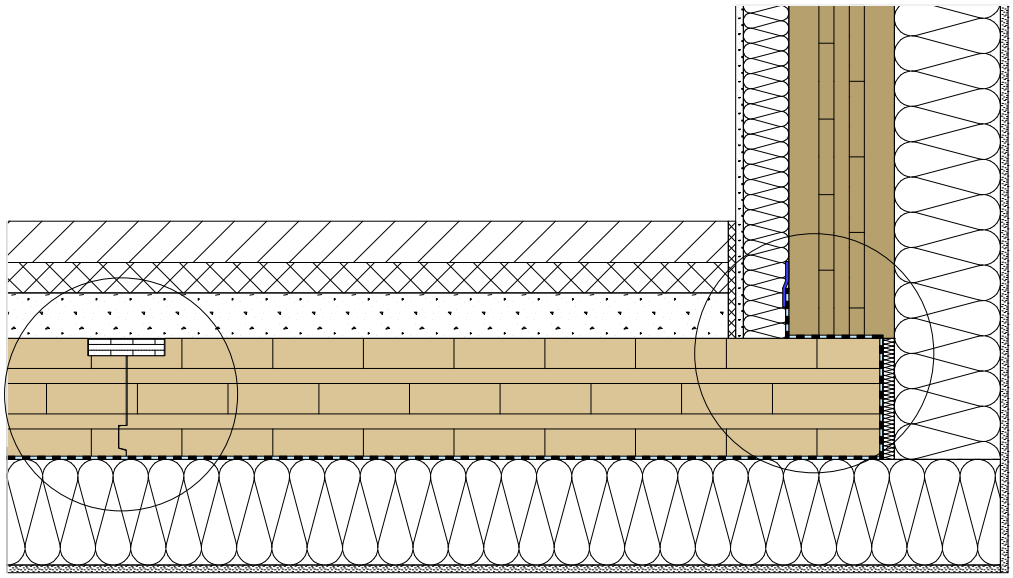

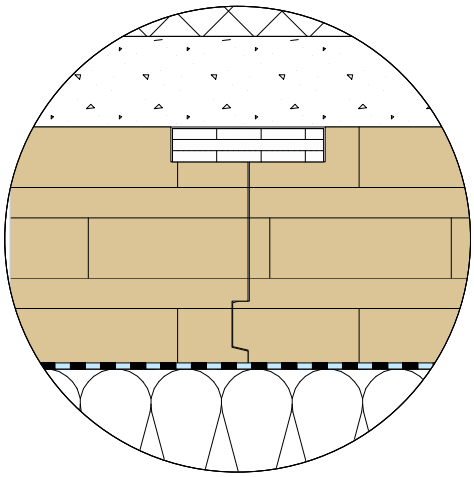

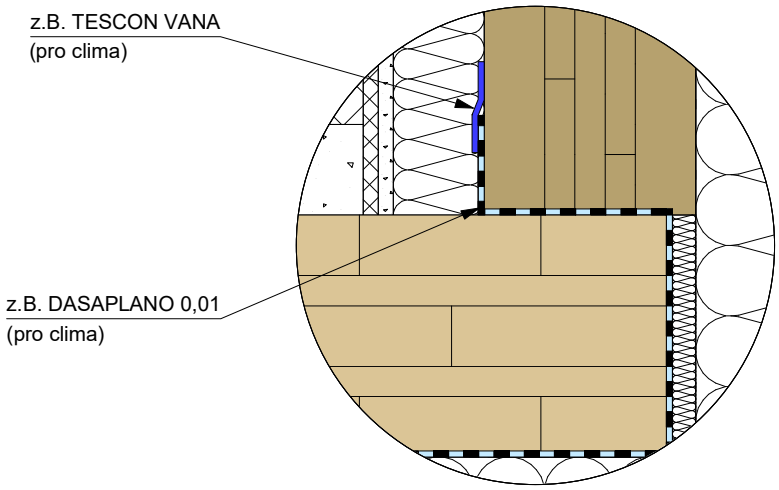

CLT - DECKE	Klebeband (luftdicht)	WDVS - Putzsystem
CLT - WAND	Luftdichtheitsbahn	Holzfaserdämmung
Einlegebrett		Putz oder Beplankung

Planinhalt

Detail 3.1.b
Schnitt B-B

Datum	Maßstab
07.07.2025	1:10, 1:5

best wood SCHNEIDER

Dieses Detail ist ein allgemeiner Planungsvorschlag. Das Detail ist beim jeweiligen Bauvorhaben bez. Bauphysik, Brandschutz, Schallschutz und Statik vom Planer/Verarbeiter eigenverantwortlich zu prüfen. Die Luftdichtheit muss unter Einhaltung der Herstellerangaben und der DIN 4108-7 hergestellt werden.

3.1.c Geschossüberstand mit Außendämmung
Luftdichte Ebene außen

Bauablauf

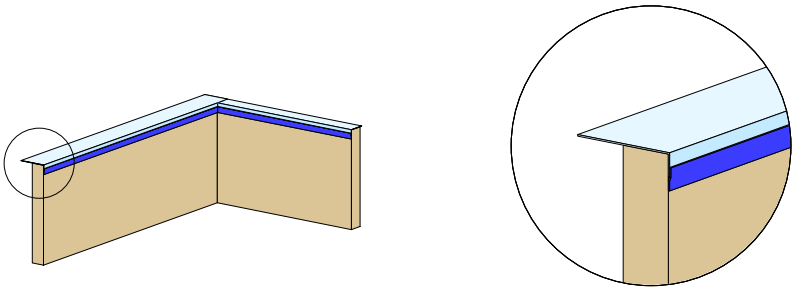

1. Luftdichtheitsbahn einlegen

Die Luftdichtheitsbahn an die Innenwand (luftdicht) ankleben und anschließend überschlagen. Die Bahnsollte ca. 50-100 cm überstehen (je nach Decken- und Wandstärke).

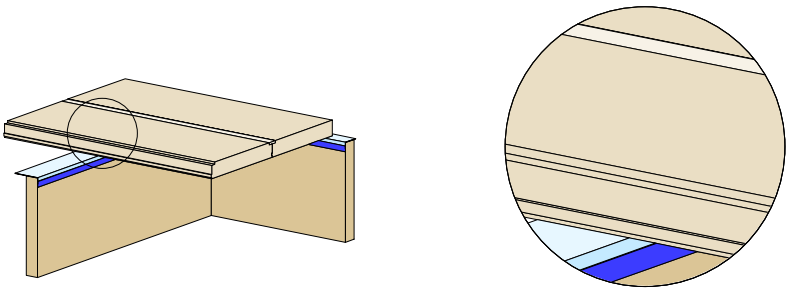

2. Elemente verlegen

Alle Elemente auf die Luftdichtheitsbahn legen und statisch verbinden.

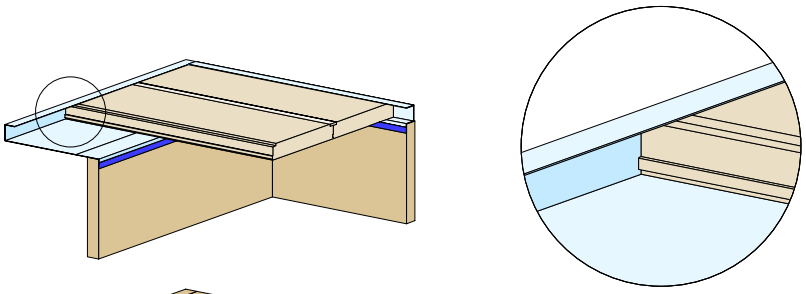

3. Luftdichtheitsbahn umschlaufen

Die Luftdichtheitsbahn bis auf die Oberseite der Elemente legen und fixieren.

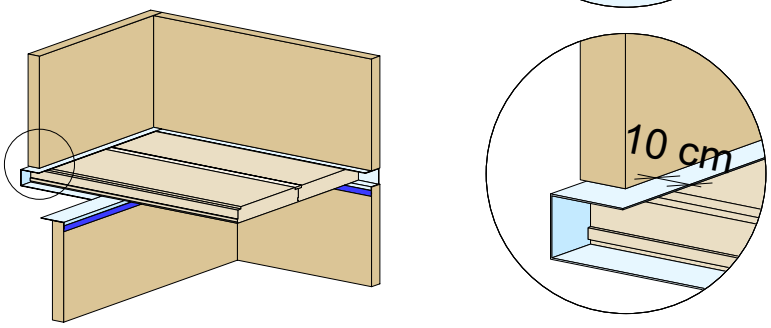

4. Wände montieren

Die Wände auf der Luftdichtheitsbahn montieren. Die Bahn sollte hierbei innen 5-10 cm überstehen.

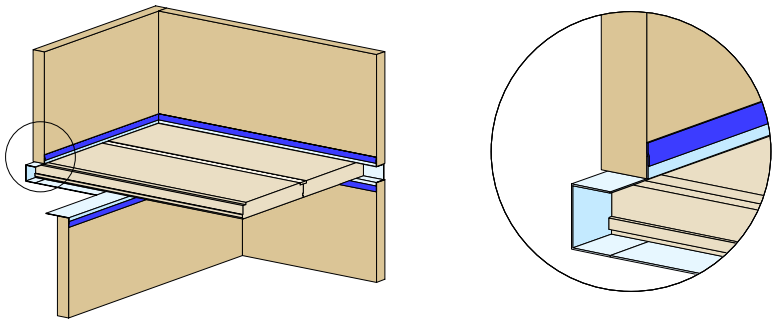

5. Oberseite verkleben

Nach Montage der Wand, muss die Luftdichtheitsbahn umgeschlagen und mit der Wand verklebt werden.

CLT - DECKE	Klebeband (luftdicht)
CLT - WAND	Luftdichtheitsbahn
Einlegebrett	

Planinhalt
Geschossüberstand mit Außendämmung
Massivholzwand nicht sichtbar
Luftdichte Ebene außen
Bauablauf

Datum	Maßstab	
07.07.2025	1:75, 1:25	best wood SCHNEIDER

Dieses Detail ist ein allgemeiner Planungsvorschlag. Das Detail ist beim jeweiligen Bauvorhaben bez. Bauphysik, Brandschutz, Schallschutz und Statik vom Planer/Verarbeiter eigenverantwortlich zu prüfen. Die Luftdichtheit muss unter Einhaltung der Herstellerangaben und der DIN 4108-7 hergestellt werden.

3.2 Geschossüberstand mit Außendämmung Massivholzwand nicht sichtbar Luftdichte Ebene innen

Prinzipskizze Luftdichtheit

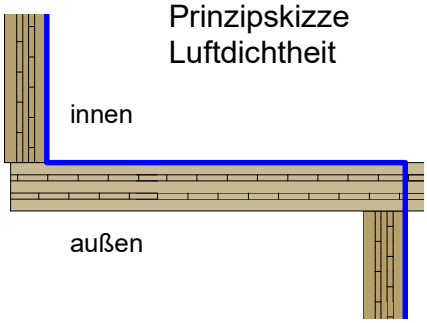

Übersicht

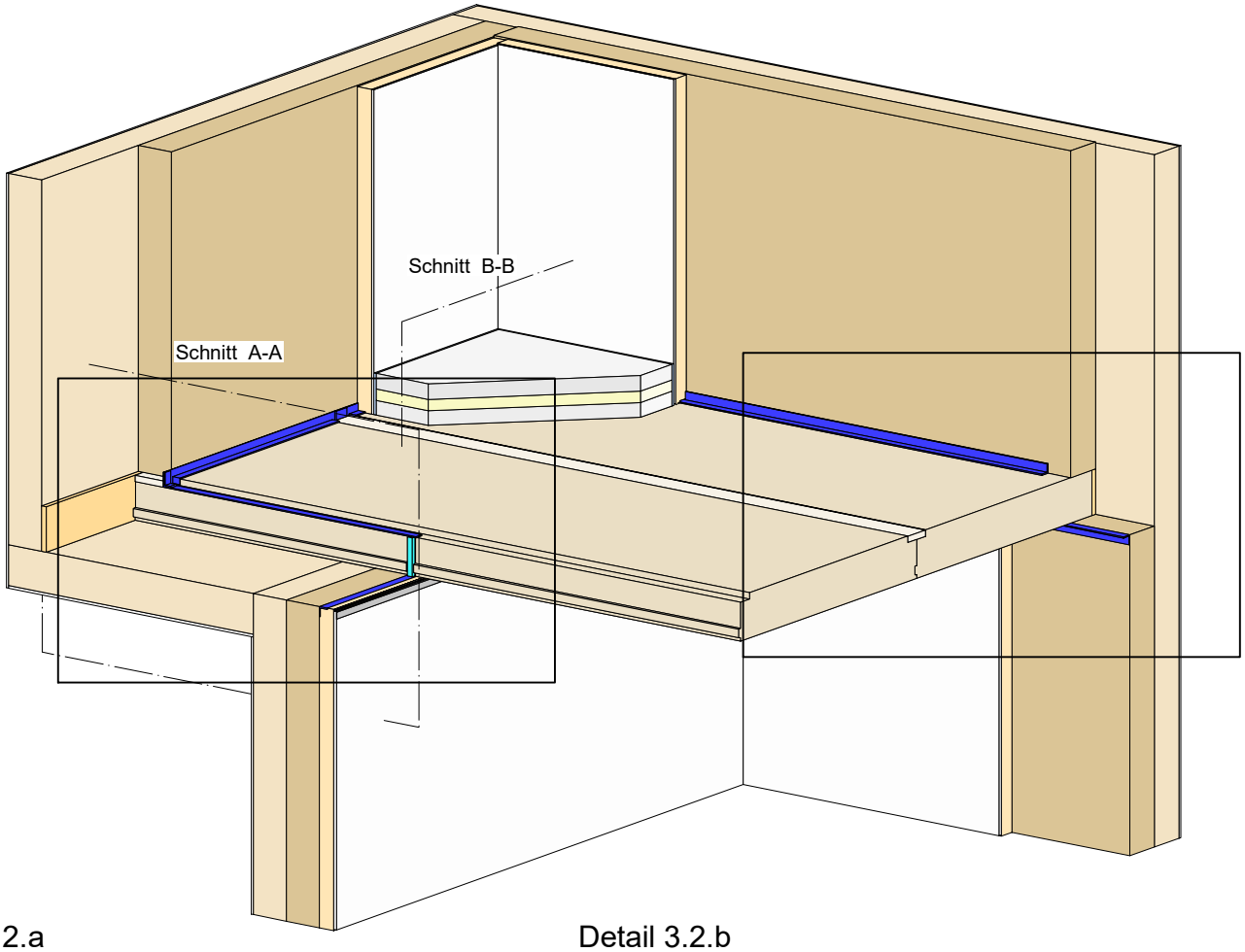

Detail 3.2.a

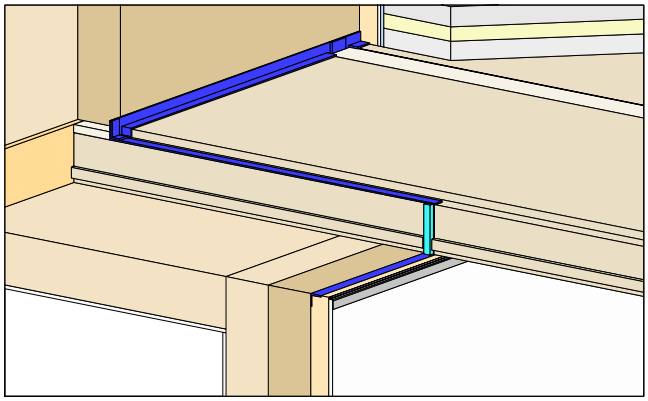

Detail 3.2.b

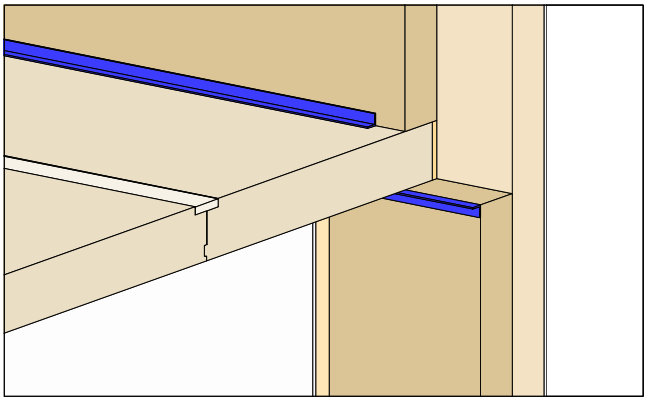

CLT - DECKE	Klebeband (luftdicht)	Putz oder Beplankung
CLT - WAND	vorkomprimiertes Dichtband (luftdicht)	Estrich
Einlegebrett		Trittschalldämmung
Holzfaserdämmung		Schüttung

Planinhalt
Geschossüberstand mit Außendämmung
Massivholzwand nicht sichtbar
Luftdichte Ebene innen
Übersicht

Datum	Maßstab	
07.07.2025	1:25, 1:20	best wood SCHNEIDER

Dieses Detail ist ein allgemeiner Planungsvorschlag. Das Detail ist beim jeweiligen Bauvorhaben bez. Bauphysik, Brandschutz, Schallschutz und Statik vom Planer/Verarbeiter eigenverantwortlich zu prüfen. Die Luftdichtheit muss unter Einhaltung der Herstellerangaben und der DIN 4108-7 hergestellt werden.

Detail 3.2.a

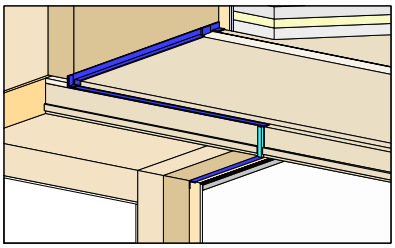

Schnitt A-A

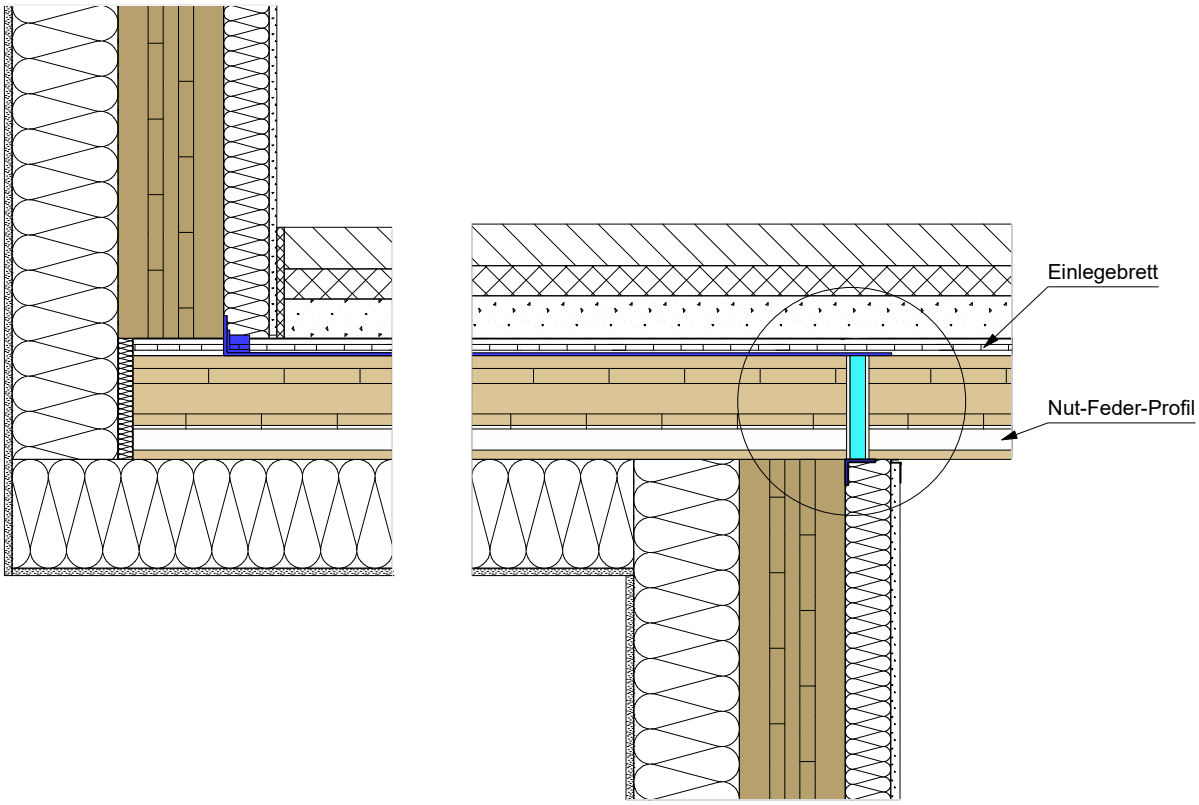

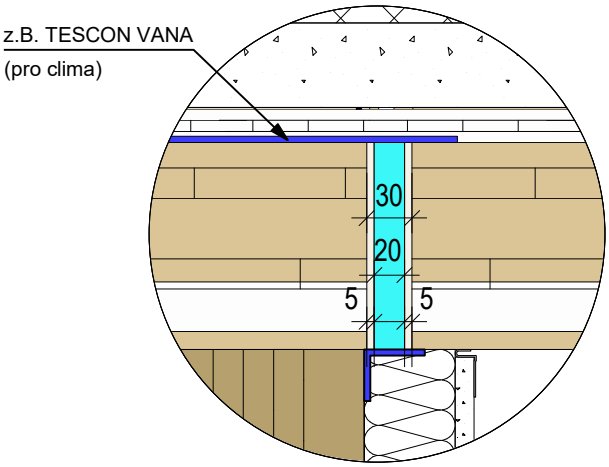

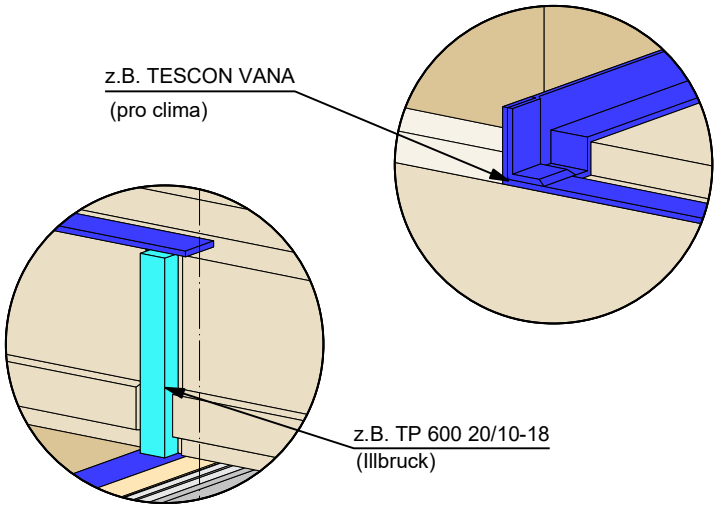

CLT - DECKE	Klebeband (luftdicht)	WDVS - Putzsystem
CLT - WAND	vorkomprimiertes Dichtband (luftdicht)	Holzfaserdämmung
Einlegebrett		Putz oder Beplankung

Planinhalt

Detail 3.2.a
Schnitt A-A

Datum	Maßstab
07.07.2025	1:10, 1:5

best wood SCHNEIDER

Dieses Detail ist ein allgemeiner Planungsvorschlag. Das Detail ist beim jeweiligen Bauvorhaben bez. Bauphysik, Brandschutz, Schallschutz und Statik vom Planer/Verarbeiter eigenverantwortlich zu prüfen. Die Luftdichtheit muss unter Einhaltung der Herstellerangaben und der DIN 4108-7 hergestellt werden.

Detail 3.2.b

Schnitt B-B

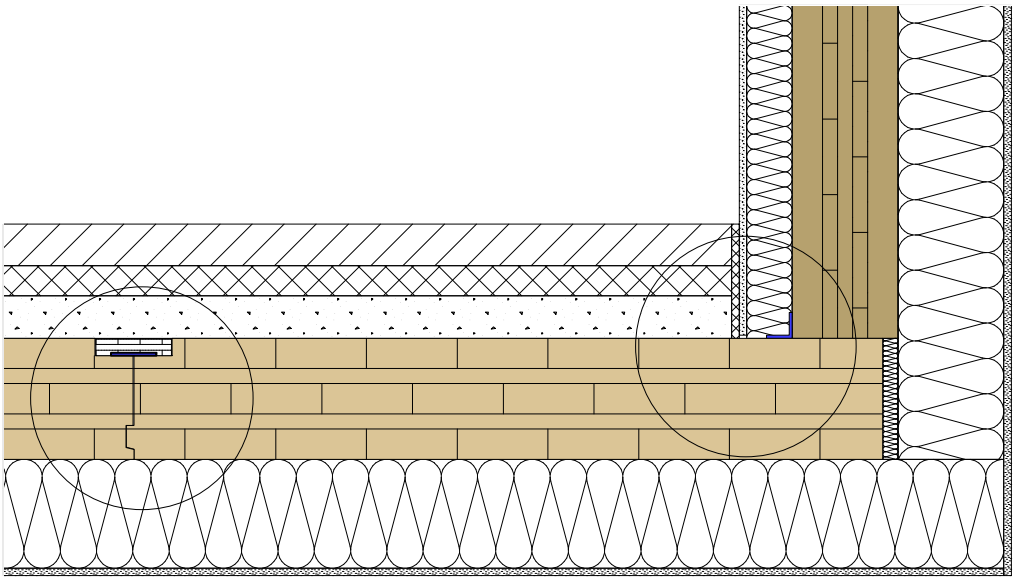

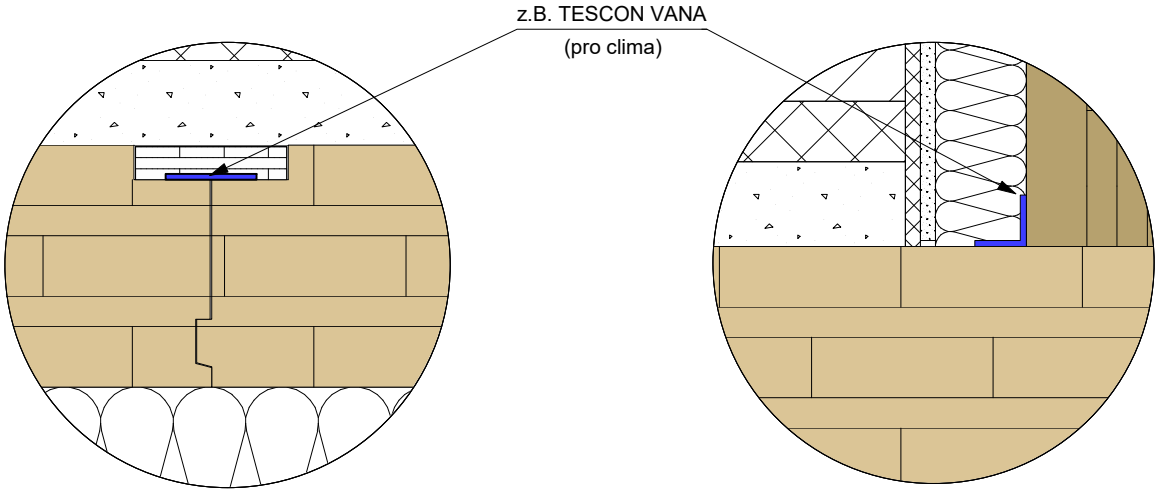

CLT - DECKE	Klebeband (luftdicht)	WDVS - Putzsystem
CLT - WAND		Holzfaserdämmung
Einlegebrett		Putz oder Beplankung

Planinhalt

Detail 3.2.b
Schnitt B-B

Datum	Maßstab
07.07.2025	1:10, 1:5

best wood SCHNEIDER

Dieses Detail ist ein allgemeiner Planungsvorschlag. Das Detail ist beim jeweiligen Bauvorhaben bez. Bauphysik, Brandschutz, Schallschutz und Statik vom Planer/Verarbeiter eigenverantwortlich zu prüfen. Die Luftdichtheit muss unter Einhaltung der Herstellerangaben und der DIN 4108-7 hergestellt werden.

3.2.c Geschossüberstand mit Außendämmung Luftdichte Ebene innen

Bauablauf

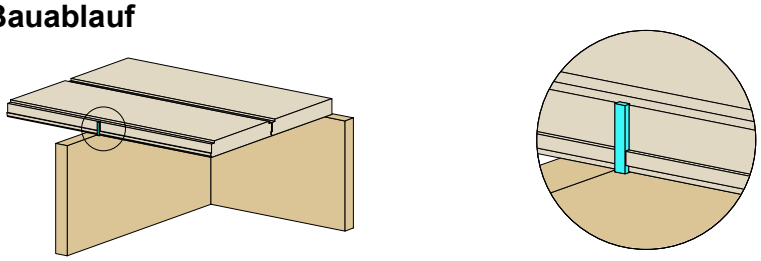

1. Stoß abdichten

5 mm vor der Innenkante der Wand ein geeignetes Fugendichtband z.B. TP 600 20/10-18 (Illbruck) von unten nach oben verkleben.

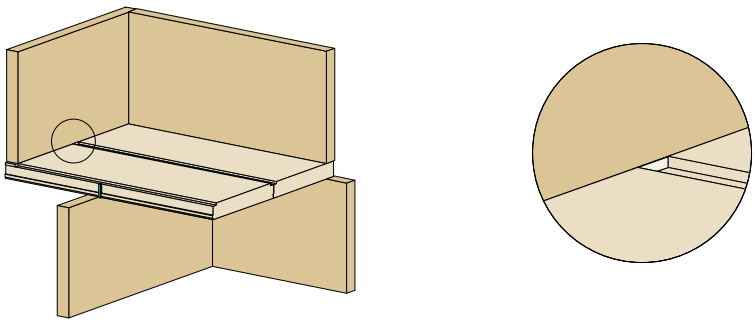

2. Einlegebrett & Wände montieren

Zunächst ein Stück Einlegebrett am Wandauflager einbauen. Anschließend die Wandelemente montieren.

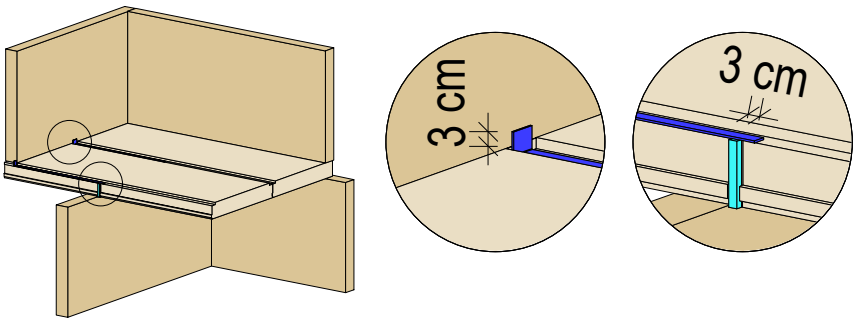

3. Längsstoß abkleben

Längsstoß mit geeignetem Klebeband abkleben. Dabei muss das Fugendichtband min. 3 cm überklebt werden. An der Wand muss es min. 3 cm von UK Wand nach oben geführt werden.

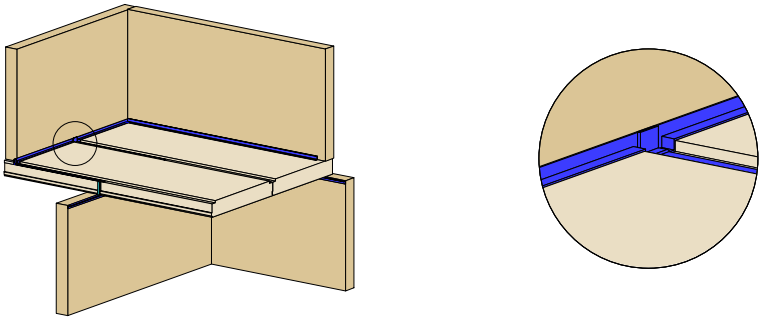

4. Unter-und Oberseite verkleben

Die Außenwände sind umlaufend ober- und unterseitig luftdicht mit den Deckenelementen zu verkleben. Dabei muss sichergestellt werden, dass oben der Falz des Einlegebretts und unten das Fugendichtband sorgfältig überklebt sind.

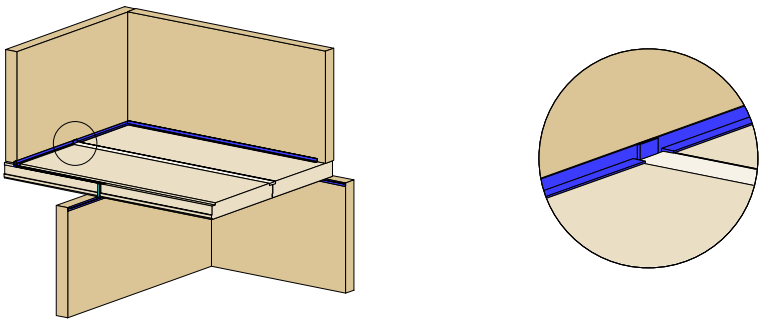

5. Einlegebretter verlegen

Einlegebretter von Innenkante der Außenwand verlegen.

- CLT - DECKE
- CLT - WAND
- Einlegebrett
- Klebeband (luftdicht)
- vorkomprimiertes Dichtband (luftdicht)

Planinhalt

Geschossüberstand mit Außendämmung
Luftdichte Ebene innen

Bauablauf

Datum	Maßstab	
07.07.2025	1:75, 1:25	best wood SCHNEIDER

Dieses Detail ist ein allgemeiner Planungsvorschlag. Das Detail ist beim jeweiligen Bauvorhaben bez. Bauphysik, Brandschutz, Schallschutz und Statik vom Planer/Verarbeiter eigenverantwortlich zu prüfen. Die Luftdichtheit muss unter Einhaltung der Herstellerangaben und der DIN 4108-7 hergestellt werden.

4.1 Auskragung in Außenbereich: Balkon Massivholzwand nicht sichtbar

Prinzipskizze Luftdichtheit

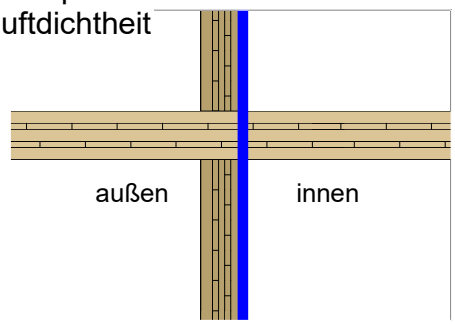

Übersicht

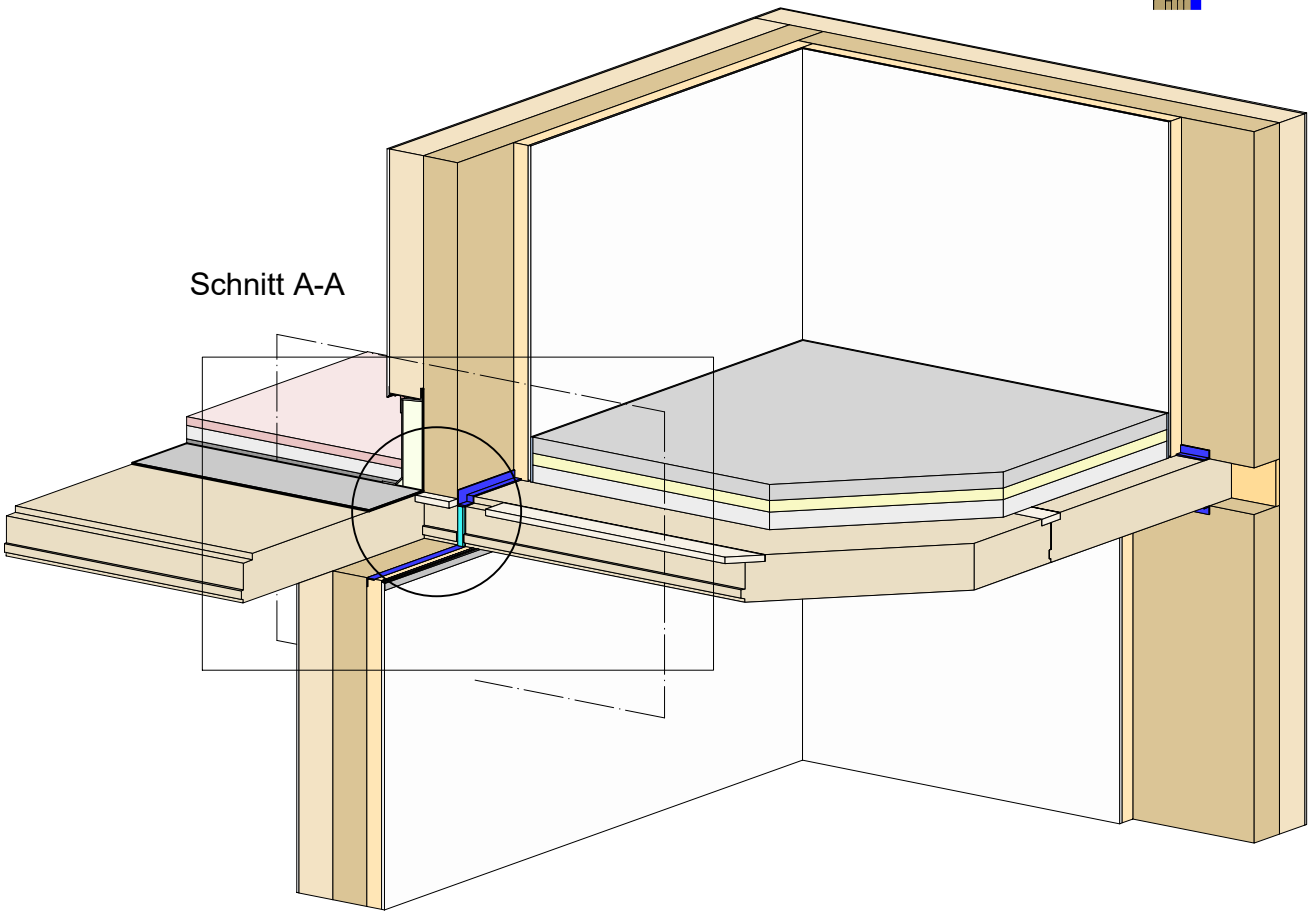

Detail 4.1.a

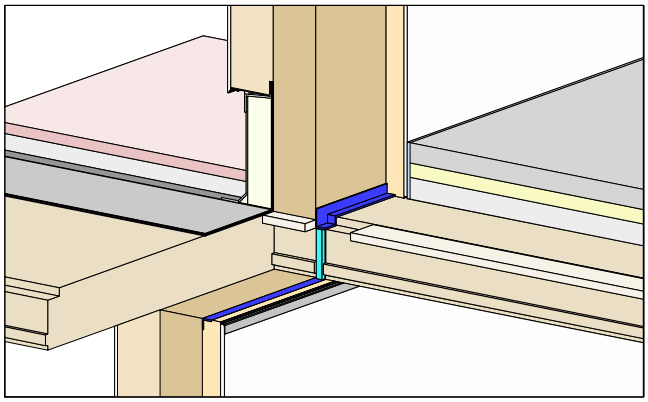

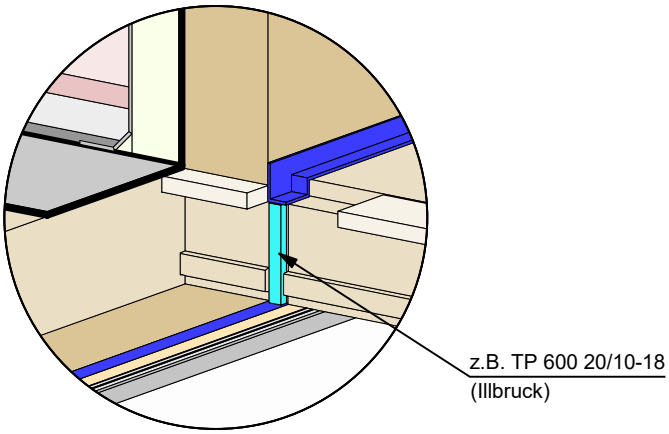

CLT - DECKE	Klebeband (luftdicht)	Estrich
CLT - WAND	Vorkomprimiertes Dichtband (luftdicht)	Trittschalldämmung
Einlegebrett	Abdichtung DIN 18531	Schüttung
Holzfaserdämmung		Balkonbelag
		Kies auf Drainagematte

Planinhalt

Auskragung in Außenbereich: Balkon

Massivholzwand nicht sichtbar

Übersicht

Datum	Maßstab
07.07.2025	1:25, 1:20

best wood SCHNEIDER

Dieses Detail ist ein allgemeiner Planungsvorschlag. Das Detail ist beim jeweiligen Bauvorhaben bez. Bauphysik, Brandschutz, Schallschutz und Statik vom Planer/Verarbeiter eigenverantwortlich zu prüfen. Die Luftdichtheit muss unter Einhaltung der Herstellerangaben und der DIN 4108-7 hergestellt werden.

Detail 4.1.a

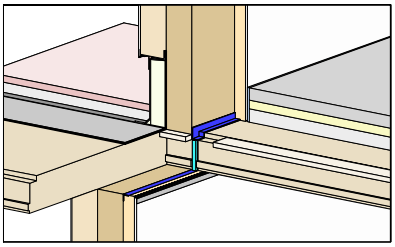

Schnitt A-A

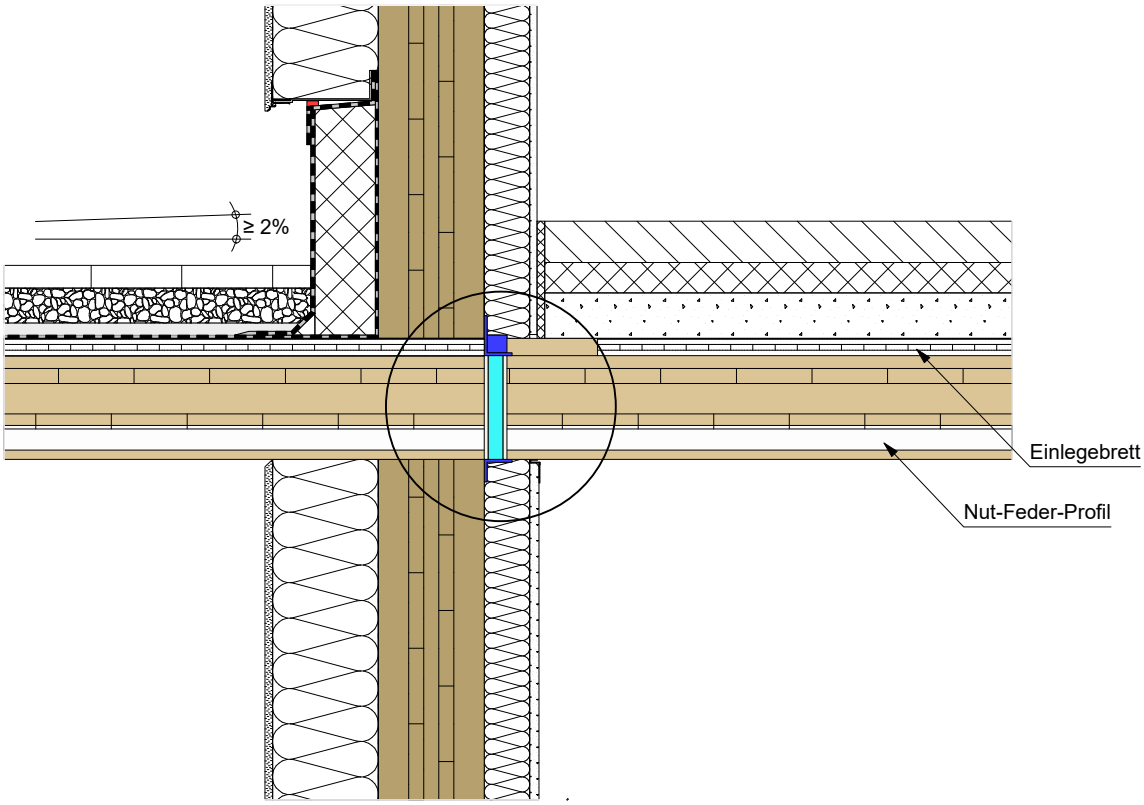

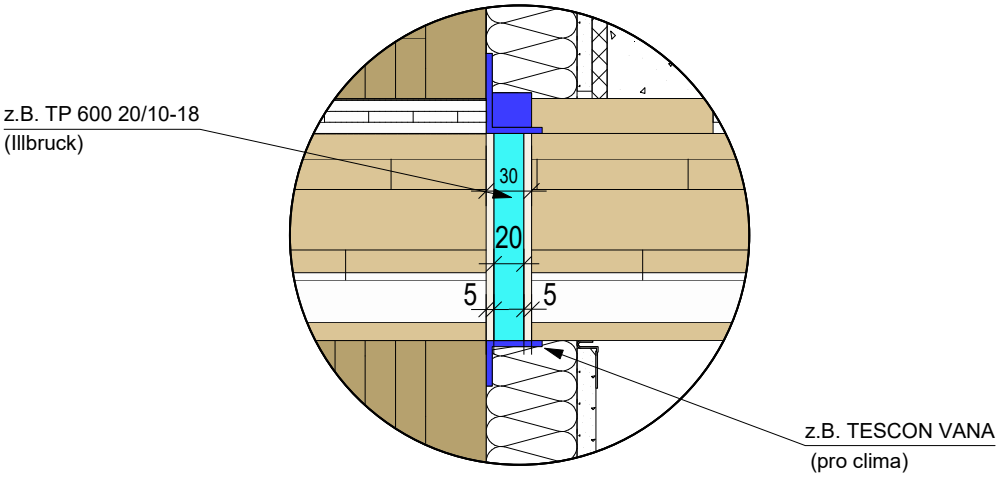

CLT - DECKE	Klebeband (luftdicht)	WDVS - Putzsystem	Planinhalt
CLT - WAND	Vorkomprimiertes Dichtband (luftdicht)	Holzfaserdämmung	Detail 4.1.a Schnitt A-A
Einlegebrett	Abdichtung (DIN 18531)	Putz oder Beplankung	
		Kies auf Drainagematte	Datum: 07.07.2025 · Maßstab: 1:10, 1:5
		Balkonbelag	best wood SCHNEIDER

Dieses Detail ist ein allgemeiner Planungsvorschlag. Das Detail ist beim jeweiligen Bauvorhaben bez. Bauphysik, Brandschutz, Schallschutz und Statik vom Planer/Verarbeiter eigenverantwortlich zu prüfen. Die Luftdichtheit muss unter Einhaltung der Herstellerangaben und der DIN 4108-7 hergestellt werden.8-7 hergestellt werden.

Detail 4.1.a

Ausbildung der Nut für das Fugendichtband

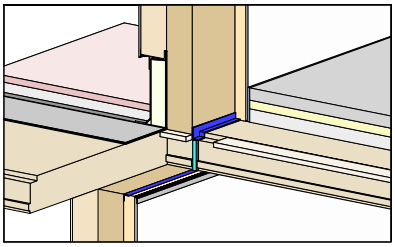

Nutprofil

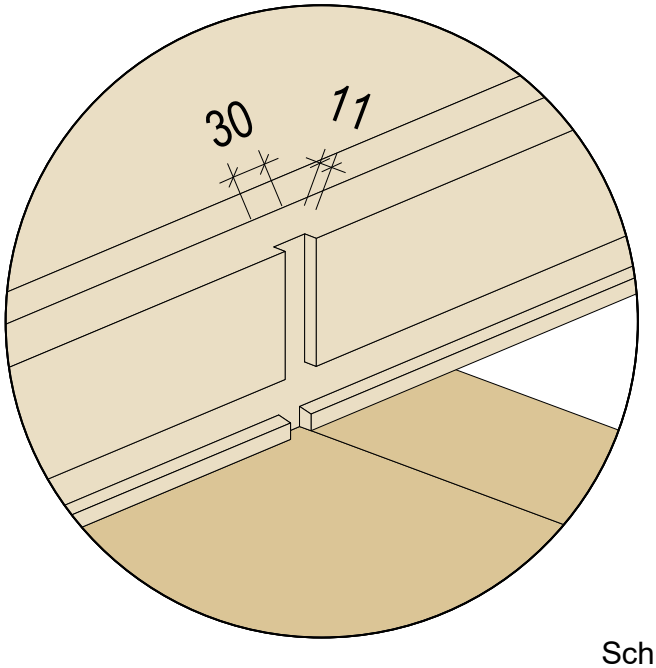

Federprofil

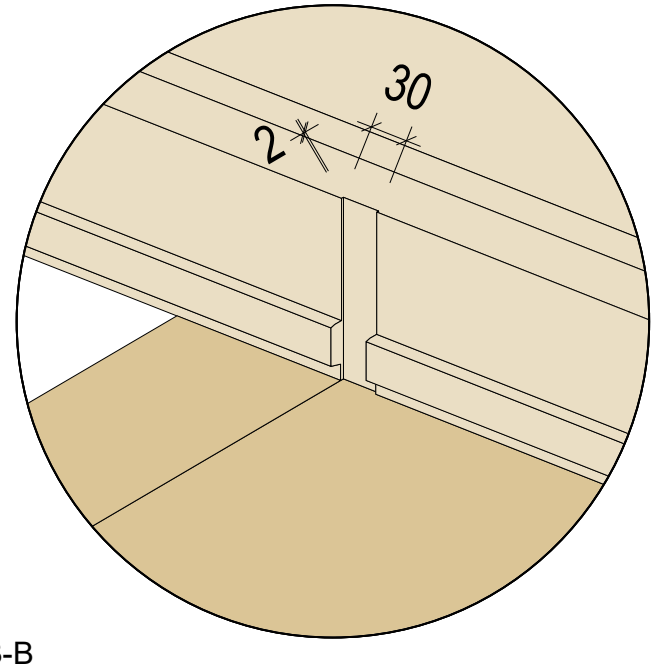

Schnitt B-B

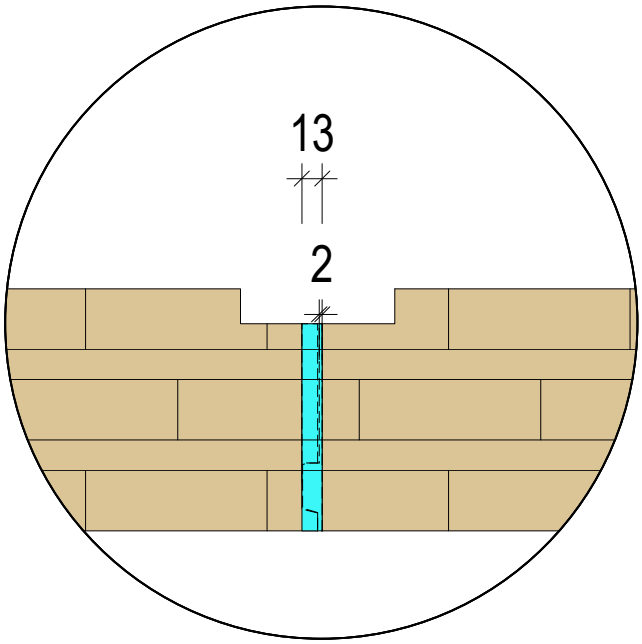

CLT - DECKE

CLT - WAND

Einlegebrett

vorkomprimiertes Dichtband (luftdicht)

Planinhalt

Detail 4.1.a
Ausbildung der Nut für das Fugendichtband

Datum	Maßstab
07.07.2025	1:5

best wood SCHNEIDER

Dieses Detail ist ein allgemeiner Planungsvorschlag. Das Detail ist beim jeweiligen Bauvorhaben bez. Bauphysik, Brandschutz, Schallschutz und Statik vom Planer/Verarbeiter eigenverantwortlich zu prüfen. Die Luftdichtheit muss unter Einhaltung der Herstellerangaben und der DIN 4108-7 hergestellt werden.

4.1.b Auskragung in Außenbereich: Balkon Massivholzwand nicht sichtbar

Bauablauf

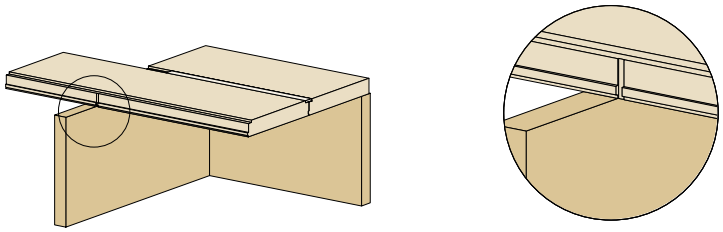

1. Element verlegen

Element mit werkseitig vorgefräster Nut an der richtigen Stelle verlegen. Seite mit Feder 2 mm einlassen, Seite mit Nut bündig.

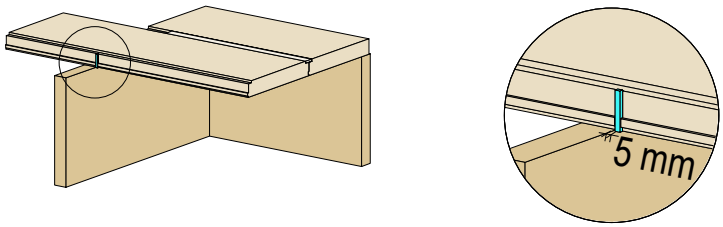

2. Fugendichtband anbringen

5 mm vor der Wand ein geeignetes Fugendichtband z.B. TP 600 20/10-18 (Illbruck) von unten nach oben verkleben.

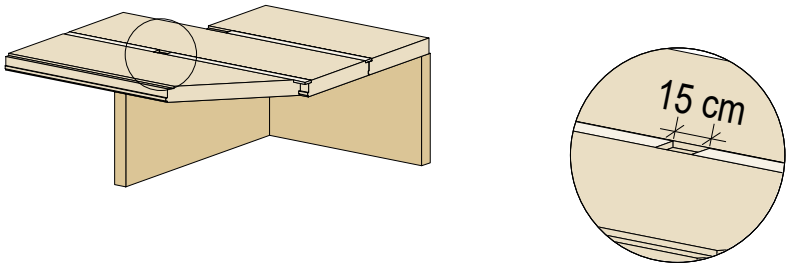

3. Einlegebrett einbauen

Das Einlegebrett auf der auskragenden Seite bündig mit der Innenkante der Wand abschließen. Das Einlegebrett im Gebäude mit ca.15 cm Abstand zu der Innenkante der Wand einbauen.

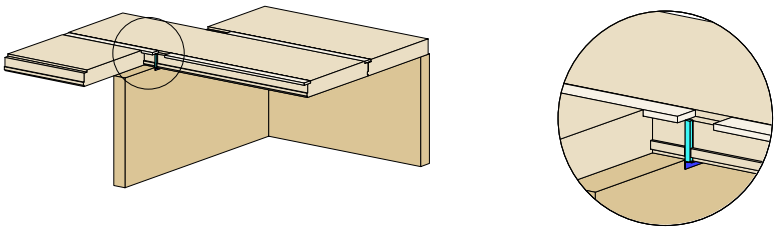

4. Unterseite verkleben

Die Elemente umlaufend unterseitig mit der Wand verkleben. Das Fugendichtband muss überklebt werden.

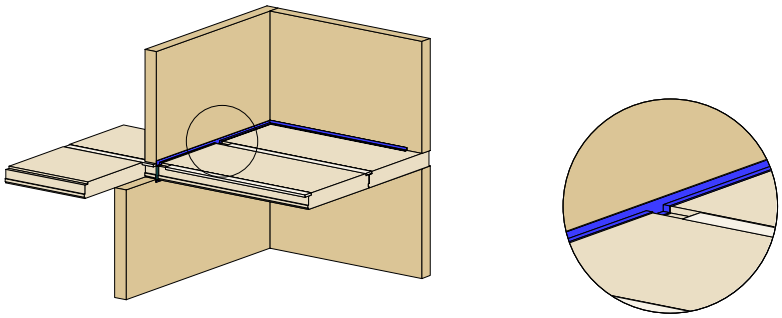

5. Oberseite verkleben

Die Elemente umlaufend oberseitig mit der Wand verkleben. Das Fugendichtband muss überklebt werden.

- CLT - DECKE
- CLT - WAND
- Einlegebrett
- vorkomprimiertes Dichtband (luftdicht)
- Klebeband (luftdicht)

Planinhalt		
Auskragung in Außenbereich: Balkon		
Massivholzwand nicht sichtbar		
Bauablauf		
Datum 07.07.2025	Maßstab 1:75, 1:25	best wood SCHNEIDER

Dieses Detail ist ein allgemeiner Planungsvorschlag. Das Detail ist beim jeweiligen Bauvorhaben bez. Bauphysik, Brandschutz, Schallschutz und Statik vom Planer/Verarbeiter eigenverantwortlich zu prüfen. Die Luftdichtheit muss unter Einhaltung der Herstellerangaben und der DIN 4108-7 hergestellt werden.

4.2 Rückspringendes Geschoss: Terrasse Massivholzwand nicht sichtbar

Prinzipskizze Luftdichtheit

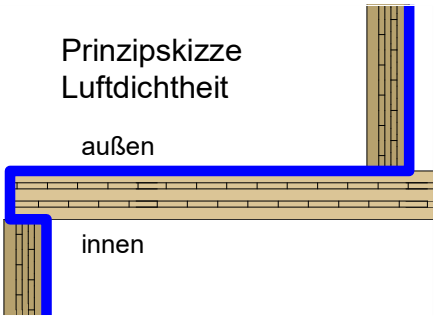

Übersicht

Die Funktionalität dieses Flachdachaufbaus muss bezüglich des Tauwasserausfalls objektspezifisch überprüft werden.

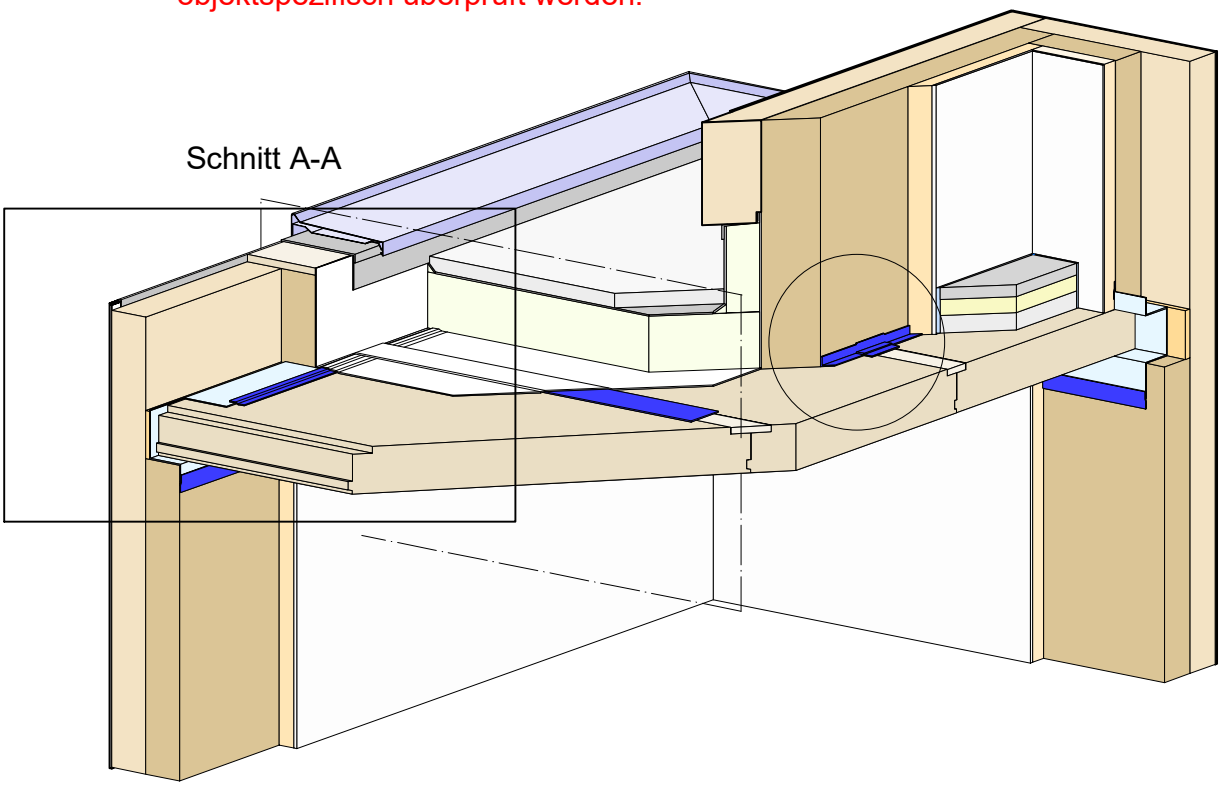

Detail 4.2

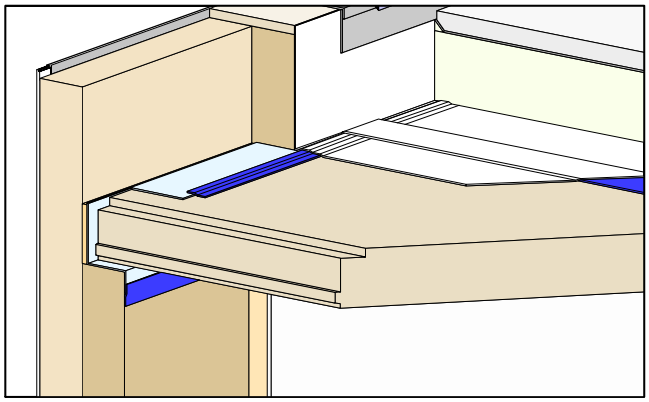

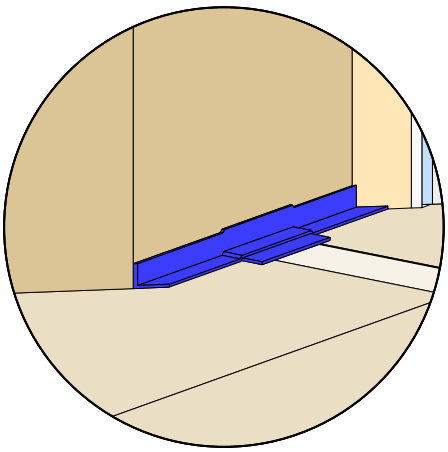

CLT - DECKE	Klebeband (luftdicht)	Putz oder Beplankung
CLT - WAND	1. Abdichtung (DIN 18531)	Dämmung DAA
Einlegebrett	2. Abdichtung & Dampfsperre	Kies
Holzfaserdämmung		

Planinhalt

Rückspringendes Geschoss: Terasse

Massivholzwand nicht sichtbar

Übersicht

Datum	Maßstab
07.07.2025	1:25, 1:20

best wood SCHNEIDER

Dieses Detail ist ein allgemeiner Planungsvorschlag. Das Detail ist beim jeweiligen Bauvorhaben bez. Bauphysik, Brandschutz, Schallschutz und Statik vom Planer/Verarbeiter eigenverantwortlich zu prüfen. Die Luftdichtheit muss unter Einhaltung der Herstellerangaben und der DIN 4108-7 hergestellt werden.

Detail 4.2

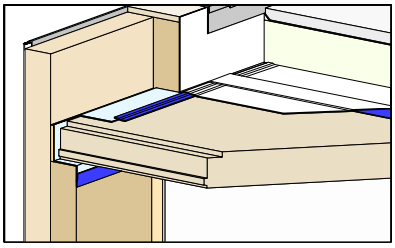

Schnitt A-A

Die Funktionalität dieses Flachdachaufbaus muss bezüglich des Tauwasserausfalls objektspezifisch überprüft werden.

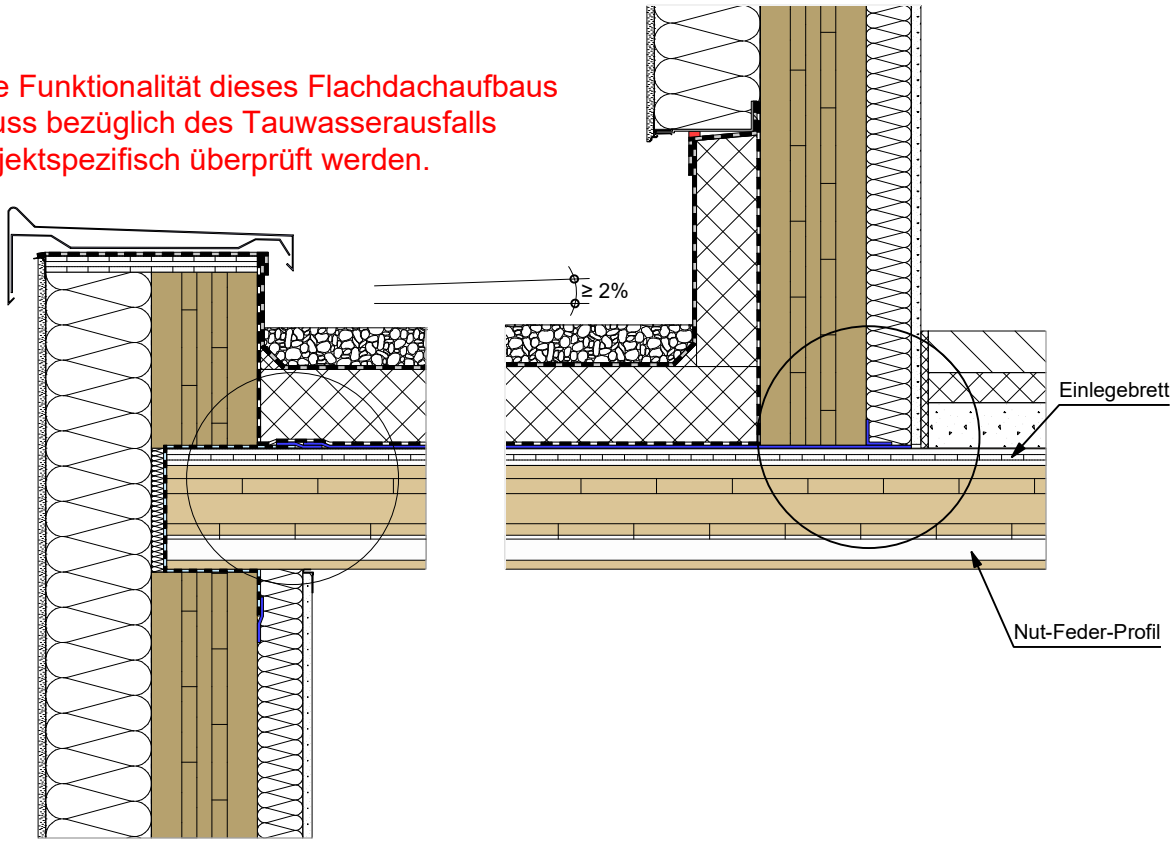

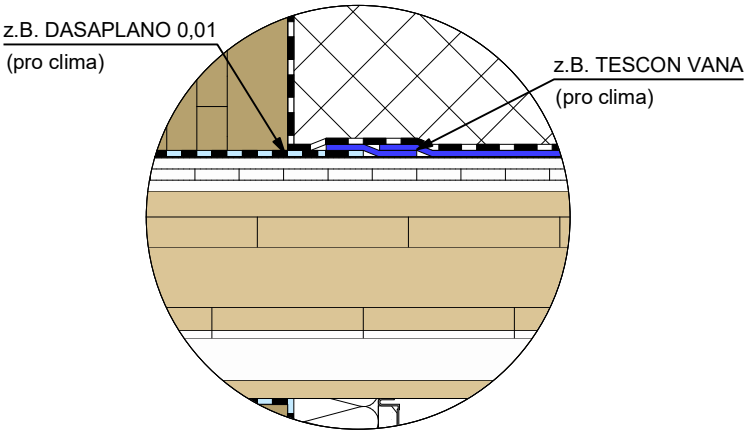

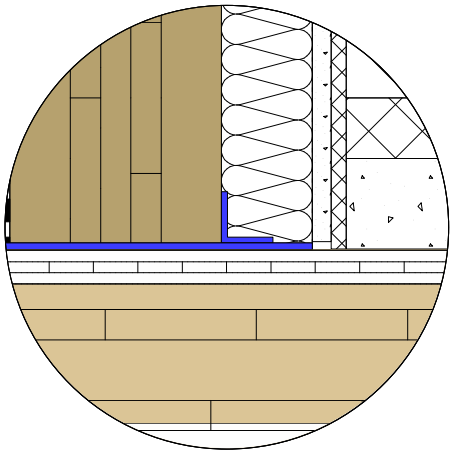

CLT - DECKE	Klebeband (luftdicht)	WDVS - Putzsystem
CLT - WAND	1. Abdichtung (DIN 18531)	Holzfaserdämmung
Einlegebrett	2. Abdichtung & Dampfsperre	Putz oder Beplankung
		Dämmung DAA
		Kiesschüttung

Planinhalt

Detail 4.2
Schnitt A-A

Datum	Maßstab
07.07.2025	1:10, 1:5

best wood SCHNEIDER

Dieses Detail ist ein allgemeiner Planungsvorschlag. Das Detail ist beim jeweiligen Bauvorhaben bez. Bauphysik, Brandschutz, Schallschutz und Statik vom Planer/Verarbeiter eigenverantwortlich zu prüfen. Die Luftdichtheit muss unter Einhaltung der Herstellerangaben und der DIN 4108-7 hergestellt werden.

5.1 Flachdach mit Aufdachdämmung Massivholzwand nicht sichtbar Ausführungsvariante 1

Prinzipskizze Luftdichtheit

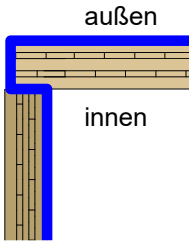

Übersicht

Die Funktionalität dieses Flachdachaufbaus muss bezüglich des Tauwasserausfalls objektspezifisch überprüft werden.

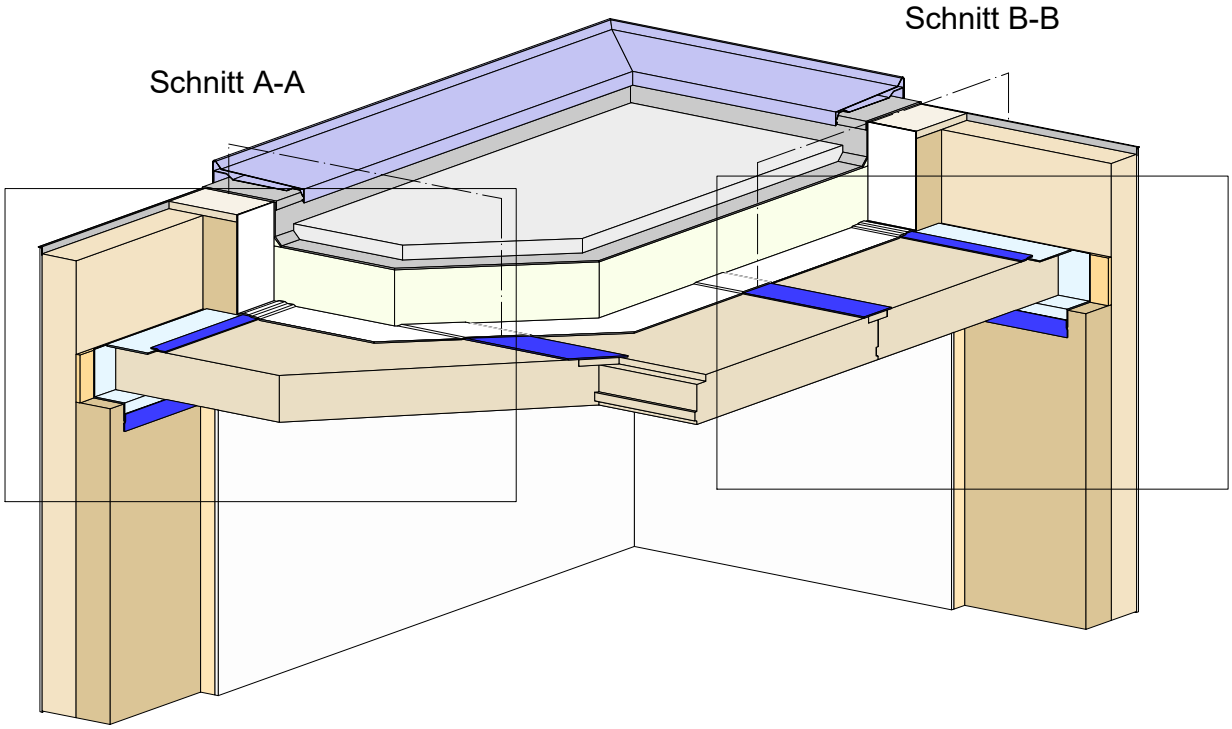

Detail 5.1.a

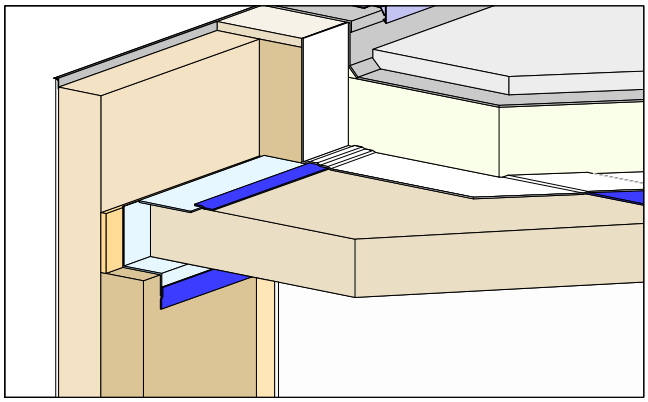

Detail 5.1.b

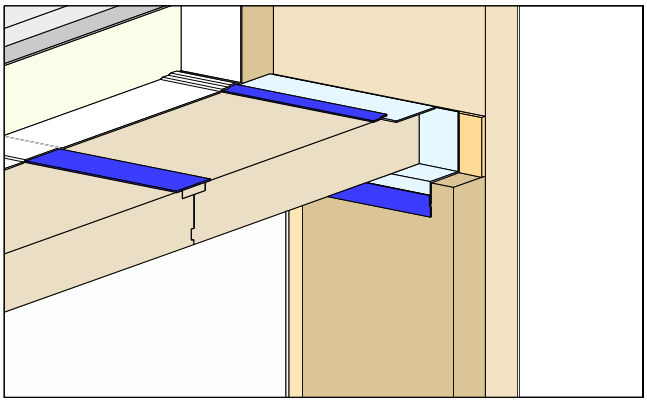

CLT - DECKE	Klebeband (luftdicht)	Putz oder Beplankung
CLT - WAND	Luftdichtheitsbahn	Dämmung DAA
Einlegebrett	1. Abdichtung (DIN 18531)	Attikaabdeckung
Holzfaserdämmung	2. Abdichtung & Dampfsperre	Kies

Planinhalt
Flachdach mit Aufdachdämmung
Massivholzwand nicht sichtbar
Ausführungsvariante 1
Übersicht

Datum	Maßstab	
07.07.2025	1:25, 1:20	best wood SCHNEIDER

Dieses Detail ist ein allgemeiner Planungsvorschlag. Das Detail ist beim jeweiligen Bauvorhaben bez. Bauphysik, Brandschutz, Schallschutz und Statik vom Planer/Verarbeiter eigenverantwortlich zu prüfen. Die Luftdichtheit muss unter Einhaltung der Herstellerangaben und der DIN 4108-7 hergestellt werden.

Detail 5.1.a

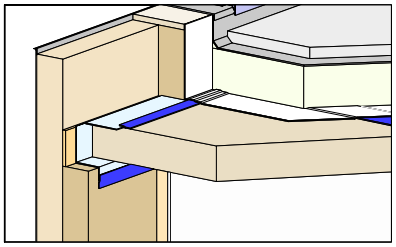

Schnitt A-A

Die Funktionalität dieses Flachdachaufbaus muss bezüglich des Tauwasserausfalls objektspezifisch überprüft werden.

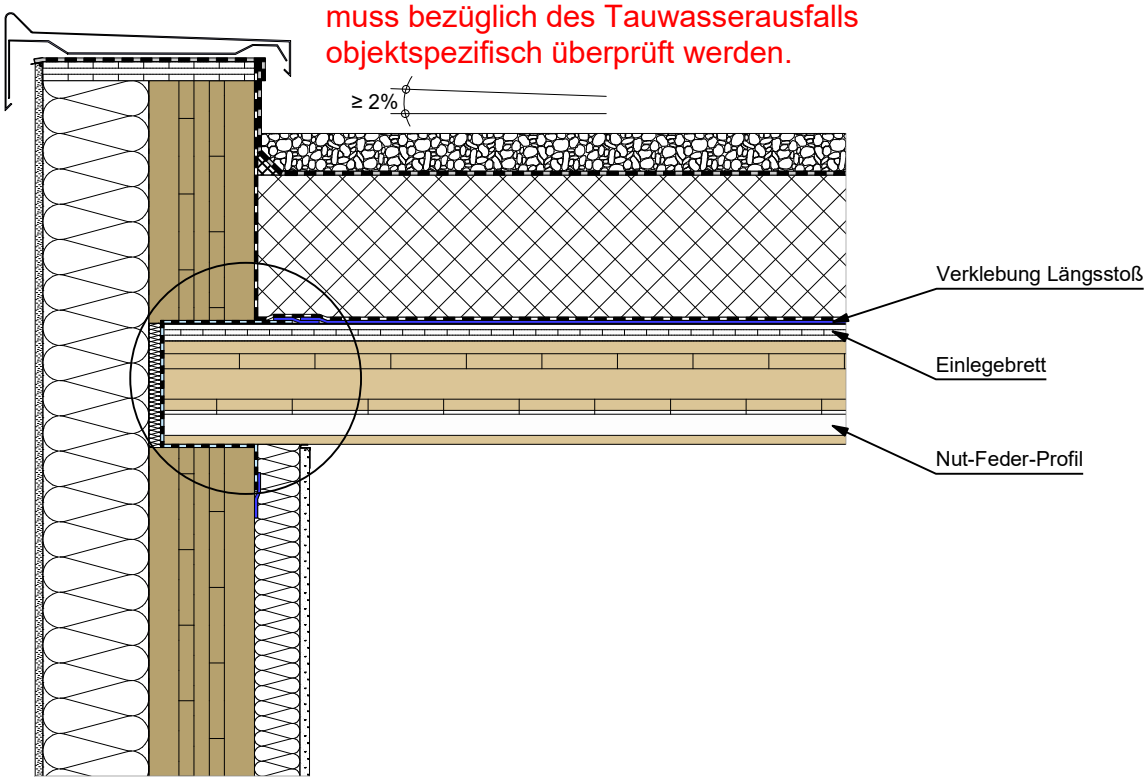

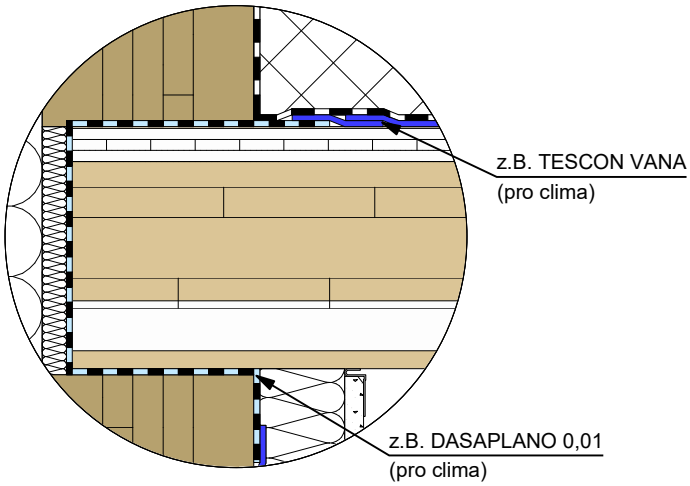

CLT - DECKE	Klebeband (luftdicht)	WDVS - Putzsystem	Planinhalt
CLT - WAND	Luftdichtheitsbahn	Holzfaserdämmung	Detail 5.1.a Schnitt A-A
Einlegebrett	1. Abdichtung (DIN 18531)	Dämmung DAA	
	2. Abdichtung & Dampfsperre	Kies	Datum: 07.07.2025 / Maßstab: 1:10, 1:5
		UK Attikablech	best wood SCHNEIDER

Dieses Detail ist ein allgemeiner Planungsvorschlag. Das Detail ist beim jeweiligen Bauvorhaben bez. Bauphysik, Brandschutz, Schallschutz und Statik vom Planer/Verarbeiter eigenverantwortlich zu prüfen. Die Luftdichtheit muss unter Einhaltung der Herstellerangaben und der DIN 4108-7 hergestellt werden.

Detail 5.1.b

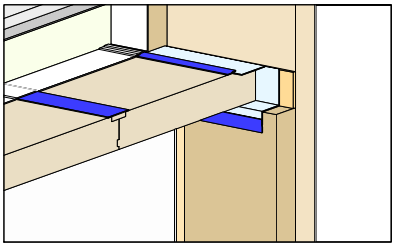

Schnitt B-B

Die Funktionalität dieses Flachdachaufbaus muss bezüglich des Tauwasserausfalls objektspezifisch überprüft werden.

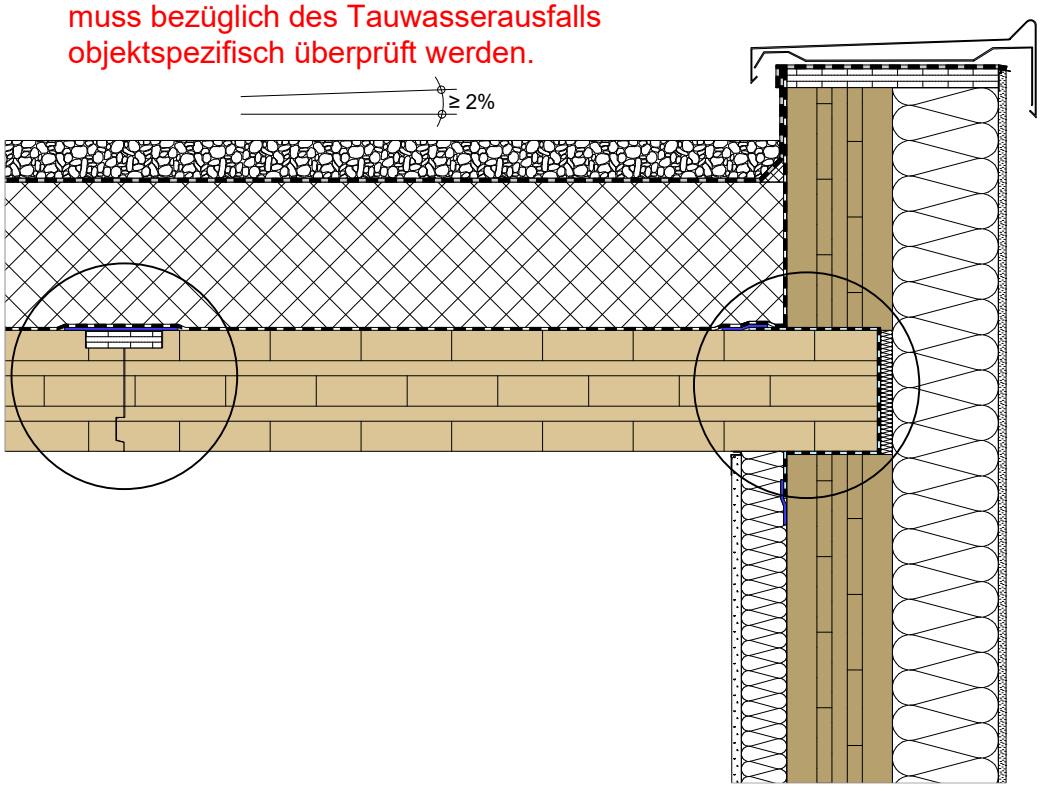

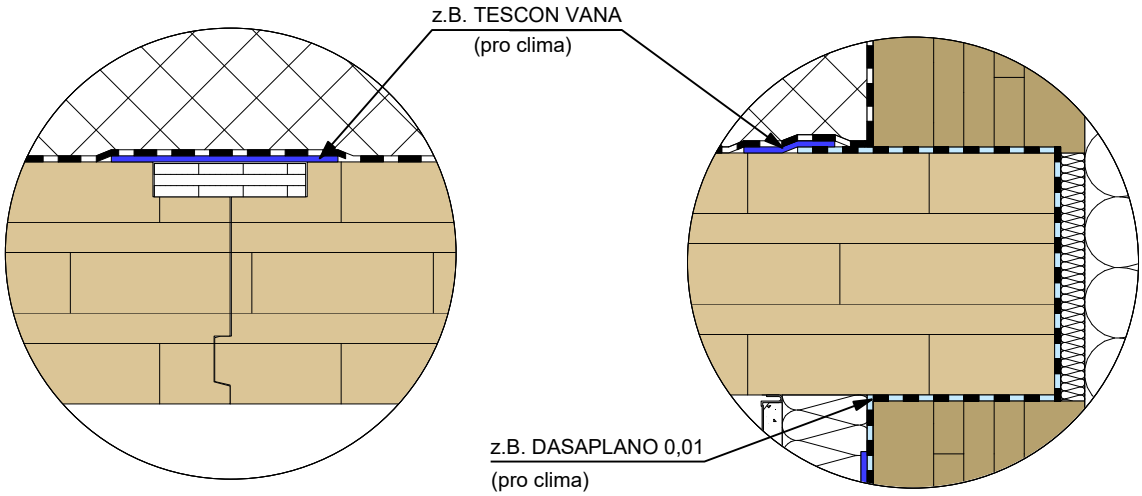

CLT - DECKE	Klebeband (luftdicht)	WDVS - Putzsystem
CLT - WAND	Luftdichtheitsbahn	Holzfaserdämmung
Einlegebrett	1. Abdichtung (DIN 18531)	Dämmung DAA
	2. Abdichtung & Dampfsperre	Kies
		UK Attikablech

Planinhalt

Detail 5.1.b
Schnitt B-B

Datum	Maßstab
07.07.2025	1:10, 1:5

best wood SCHNEIDER

Dieses Detail ist ein allgemeiner Planungsvorschlag. Das Detail ist beim jeweiligen Bauvorhaben bez. Bauphysik, Brandschutz, Schallschutz und Statik vom Planer/Verarbeiter eigenverantwortlich zu prüfen. Die Luftdichtheit muss unter Einhaltung der Herstellerangaben und der DIN 4108-7 hergestellt werden.

5.2 Flachdach mit Aufdachdämmung Massivholzwand nicht sichtbar Ausführungsvariante 2

Prinzipskizze Luftdichtheit

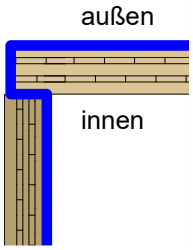

Übersicht

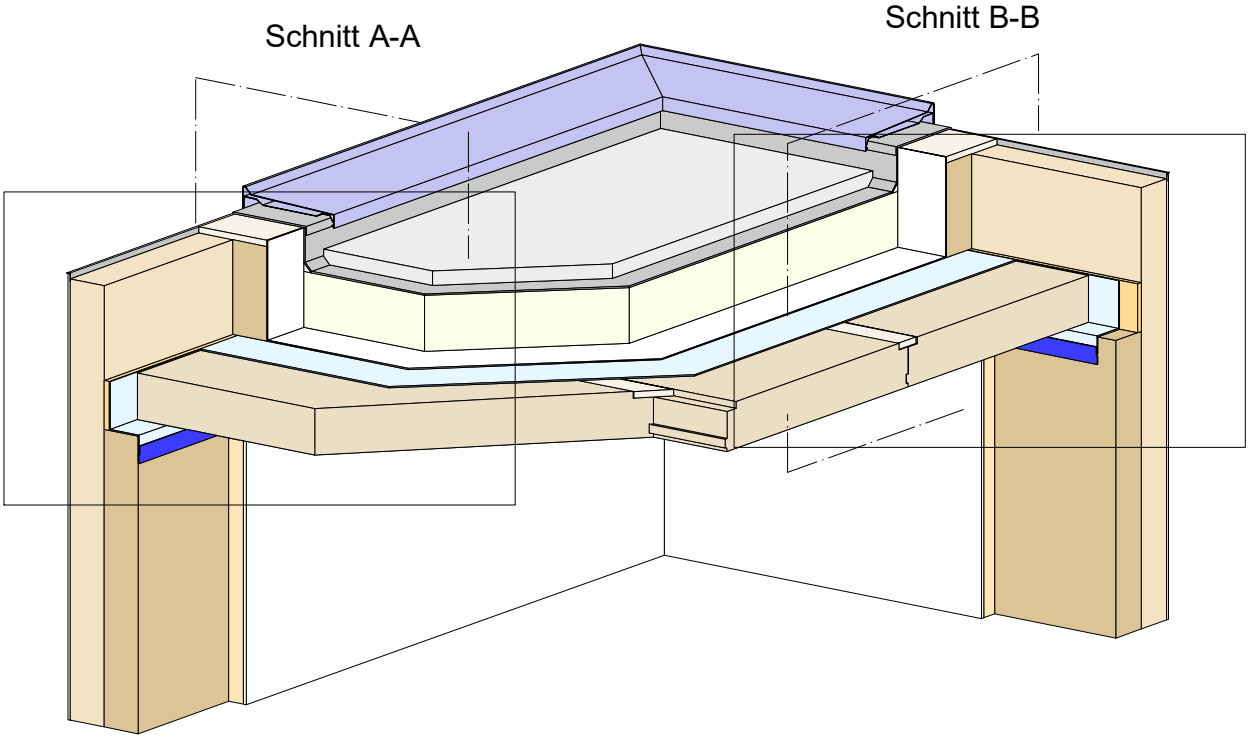

Detail 5.2.a

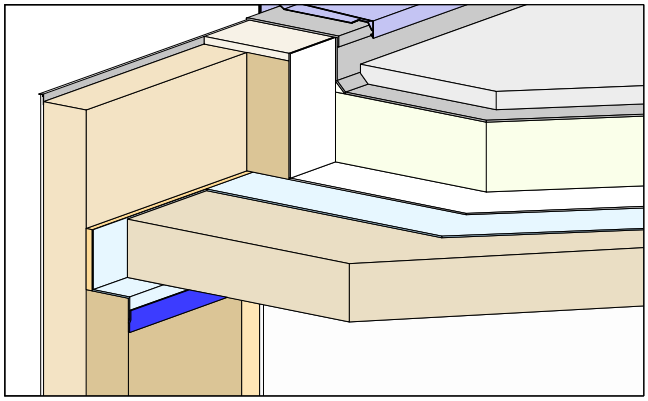

Detail 5.2.b

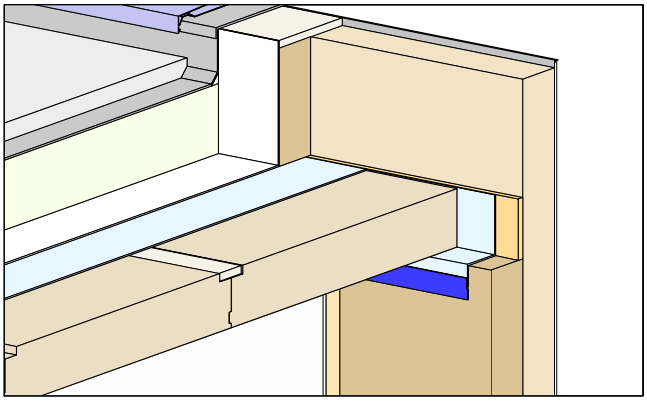

CLT - DECKE	Klebeband (luftdicht)	Putz oder Beplankung
CLT - WAND	Luftdichtheitsbahn	Dämmung DAA
Einlegebrett	1. Abdichtung (DIN 18531)	Attikaabdeckung
Holzfaserdämmung	2. Abdichtung & Dampfsperre	Kies

Planinhalt
Flachdach mit Aufdachdämmung
Massivholzwand nicht sichtbar
Ausführungsvariante 2
Übersicht

Datum	Maßstab	
07.07.2025	1:25, 1:20	best wood SCHNEIDER

Dieses Detail ist ein allgemeiner Planungsvorschlag. Das Detail ist beim jeweiligen Bauvorhaben bez. Bauphysik, Brandschutz, Schallschutz und Statik vom Planer/Verarbeiter eigenverantwortlich zu prüfen. Die Luftdichtheit muss unter Einhaltung der Herstellerangaben und der DIN 4108-7 hergestellt werden.

Detail 5.2.a

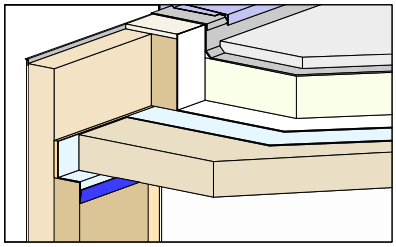

Schnitt A-A

Die Funktionalität dieses Flachdachaufbaus muss bezüglich des Tauwasserausfalls objektspezifisch überprüft werden.

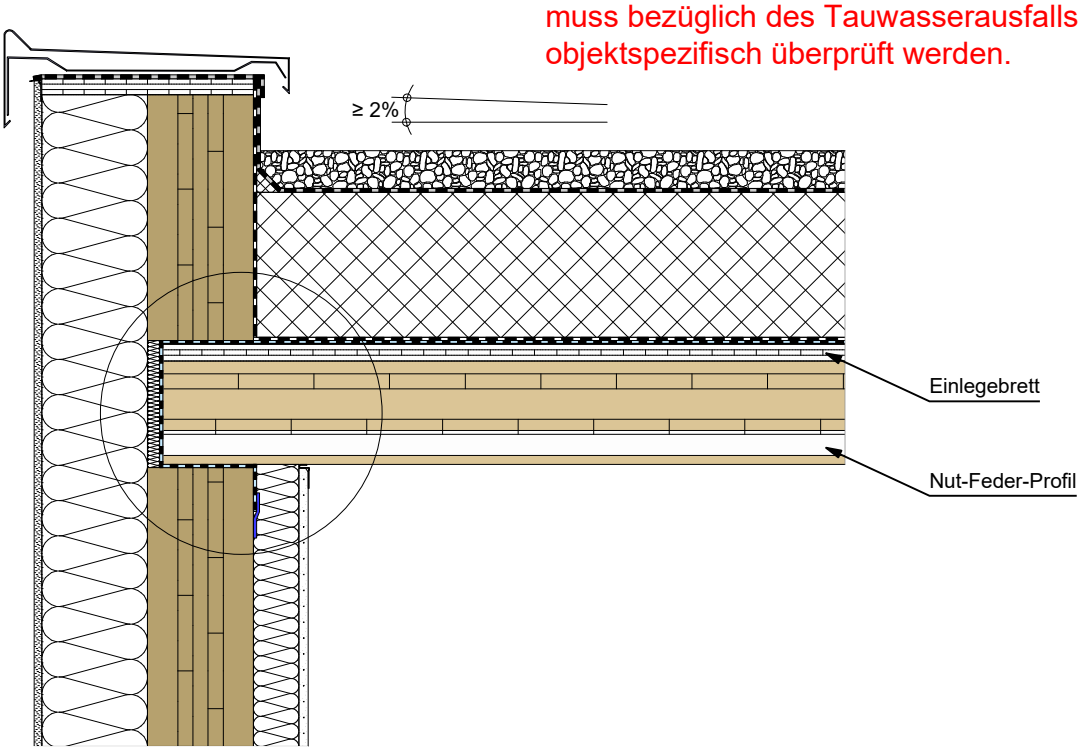

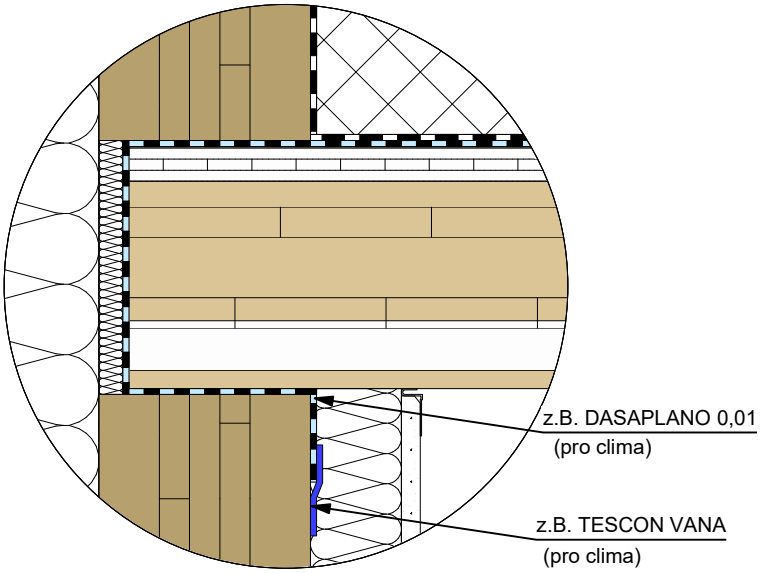

CLT - DECKE	Klebeband (luftdicht)	WDVS - Putzsystem
CLT - WAND	Luftdichtheitsbahn	Holzfaserdämmung
Einlegebrett	1. Abdichtung (DIN 18531)	Dämmung DAA
	2. Abdichtung & Dampfsperre	Kies
		UK Attikablech

Planinhalt

Detail 5.3.a
Schnitt A-A

Datum	Maßstab
07.07.2025	1:10, 1:5

best wood SCHNEIDER

Dieses Detail ist ein allgemeiner Planungsvorschlag. Das Detail ist beim jeweiligen Bauvorhaben bez. Bauphysik, Brandschutz, Schallschutz und Statik vom Planer/Verarbeiter eigenverantwortlich zu prüfen. Die Luftdichtheit muss unter Einhaltung der Herstellerangaben und der DIN 4108-7 hergestellt werden.

Detail 5.2.b

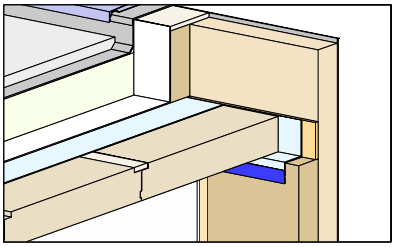

Schnitt B-B

Die Funktionalität dieses Flachdachaufbaus muss bezüglich des Tauwasserausfalls objektspezifisch überprüft werden.

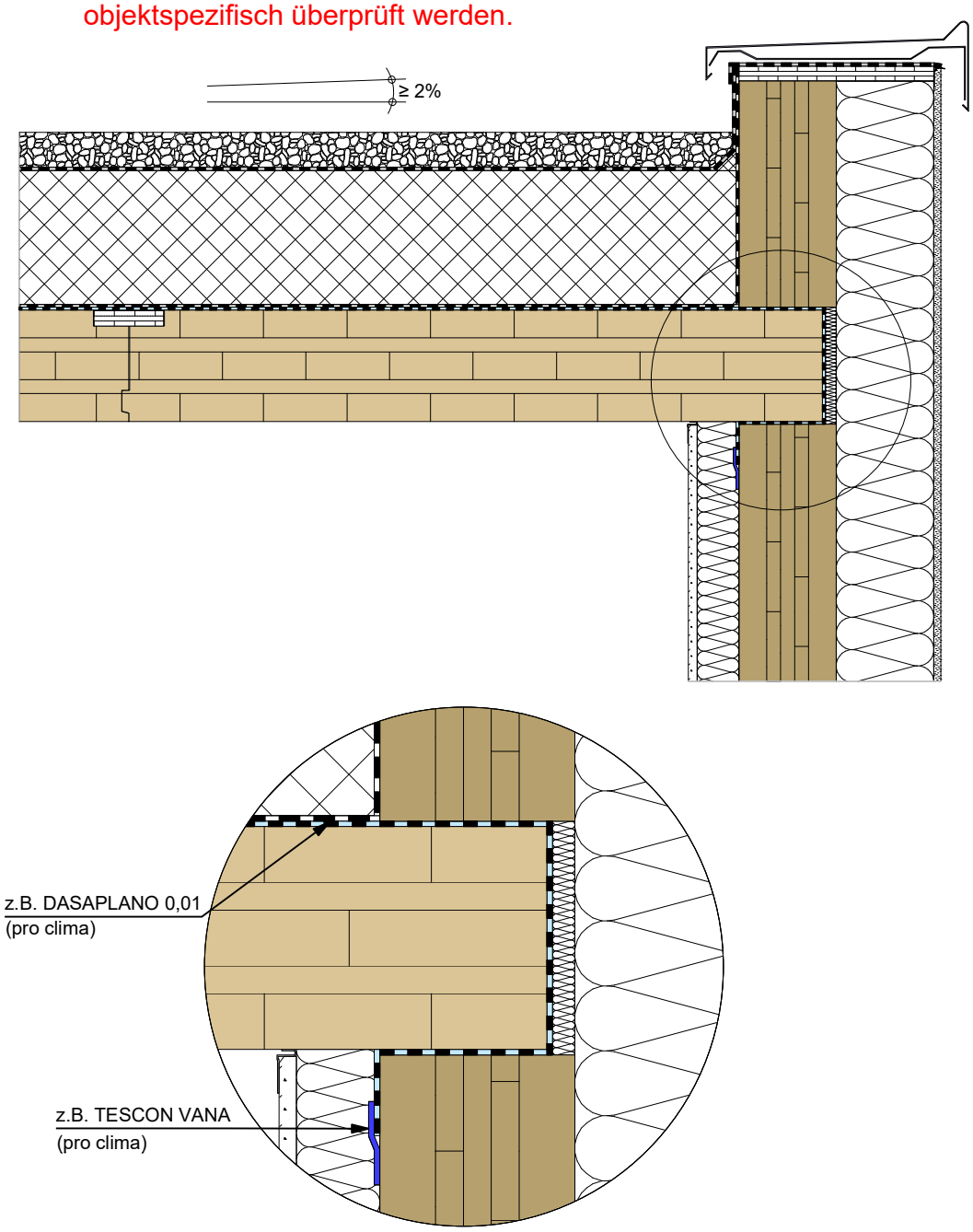

CLT - DECKE	Klebeband (luftdicht)	WDVS - Putzsystem
CLT - WAND	Luftdichtheitsbahn	Holzfaserdämmung
Einlegebrett	1. Abdichtung (DIN 18531)	Dämmung DAA
	2. Abdichtung & Dampfsperre	Kies
		UK Attikablech

Planinhalt

Detail 5.2.b
Schnitt B-B

Datum	Maßstab
07.07.2025	1:10, 1:5

best wood SCHNEIDER

Dieses Detail ist ein allgemeiner Planungsvorschlag. Das Detail ist beim jeweiligen Bauvorhaben bez. Bauphysik, Brandschutz, Schallschutz und Statik vom Planer/Verarbeiter eigenverantwortlich zu prüfen. Die Luftdichtheit muss unter Einhaltung der Herstellerangaben und der DIN 4108-7 hergestellt werden.

Standort Deutschland

best wood SCHNEIDER® GmbH
Kappel 28
D-88436 Eberhardzell
Telefon +49 (0)7355 9320-0
Fax +49 (0)7355 9320-300
E-Mail info@schneider-holz.com

Standort Meßkirch

best wood SCHNEIDER® GmbH
Industriepark 16
D-88605 Meßkirch
Telefon +49 (0)7355 9320-8000
Fax +49 (0)7355 9320-300
E-Mail info@schneider-holz.com

Niederlassung Schweiz

best wood SCHNEIDER® GmbH
Weinfelderstrasse 29A
CH-8560 Märstetten
Telefon +41 (0)71 918 79 79
Fax +41 (0)71 918 79 78
E-Mail info@schneider-holz.com

www.schneider-holz.com

Technische Änderungen und Irrtümer vorbehalten.